z / a.
zien by A'quote

pd005

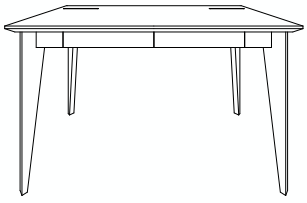

この度は『zien by A'quote』製品をお買い上げいただき誠にありがとうございます。
安全にご使用いただくためにも必ずこの取り扱い説明書をよく読んでからご使用ください。
また、読み終わった後も大切に保管してください。
説明内容で理解できない点及び不具合が確認された際には、直ちに使用を中止し弊社まで
お問い合わせください。

同梱物

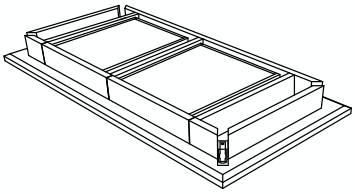

■テーブルTOP
※抽斗付き　×　1set

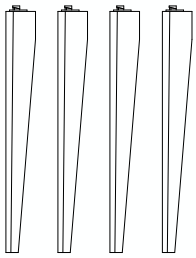

■木製脚　×　4本

■金具パーツ_A × 4個

■ボルト × 4個

■平ワッシャー × 4個

■六角レンチ × 1個

組立方法

このデスクは搬送の都合上、脚を外して出荷されています。
脚部を安全確実に組み立ていただく為に、下記方法をよくお読み頂いた上で
作業をして下さいますようお願い致します。

1>床面・デスクを傷つけないように毛布等の敷物を敷いて下さい。

2>図_1のように天面を下にして、敷物の上に設置して下さい。
(安全の為、大人2人以上で作業をお願いします。)

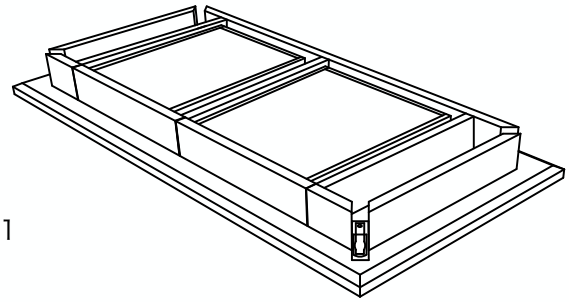

図_1

3>天面の裏面に脚を取り付ける為の金具が埋め込まれています。
同梱の脚を下記図_2→図_3→図_4→図_5→図_6→図_7→図_8のように順番に取り付けて下さい。

※脚の取付は合計で4本あります。図_2→図_3→図_４→図_5→図_6→図_7→図_8を
繰り返し作業して下さい。

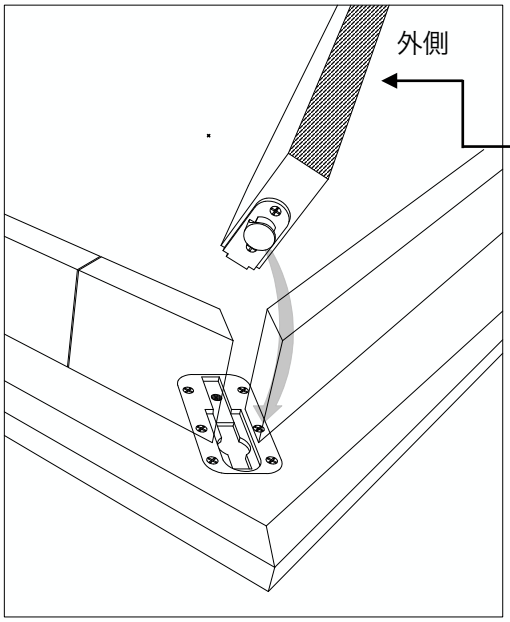

図_2　天板裏に取り付けられている金物の穴に、
脚に取り付けられている金物の突起している
部分をはめ込みます。

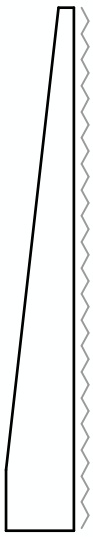

脚を真横から見て
真っ直ぐな面が外側になります。

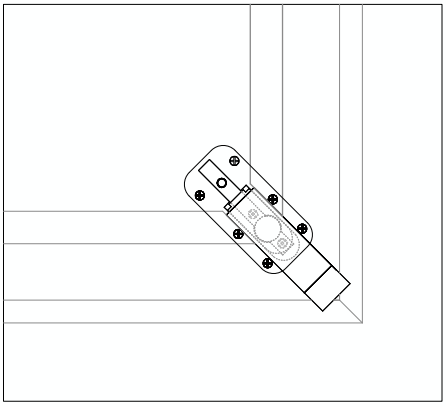

図_3　※はめ込み時

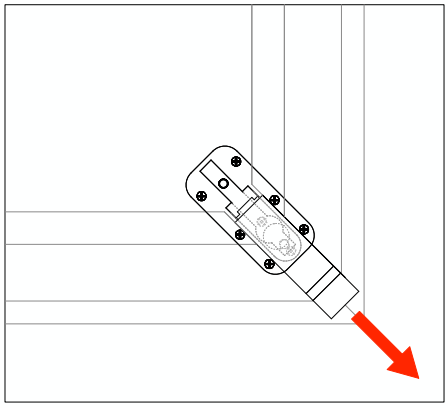

図_4　はめ込んだら矢印(外側)の方向に脚をスライドさせます。

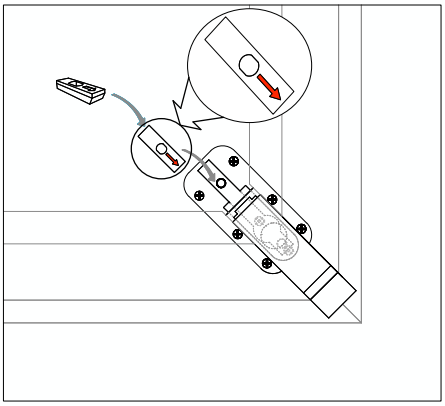

図_5　同梱の金具パーツ_Aをはめ込みます。
金具_Aに彫り込まれている矢印を取り付ける
脚の方向に合わせて、天板裏に取り付けられている
金物にはめ込んでください。

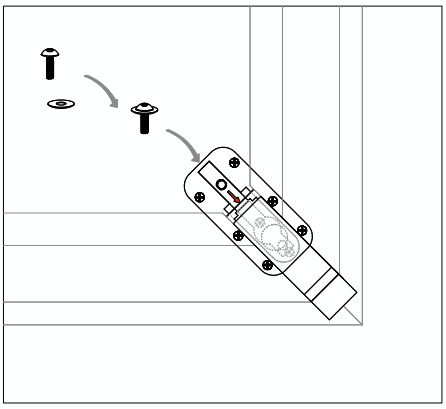

図_6　同梱のボルトに平ワッシャーを入れて
図_5ではめ込んだ金具_Aの穴に入れ
ボルトを指で時計廻りに廻し仮締めします。
注意>ネジ山が正常に噛み合ってる場合はスムーズに
締まっていきます。
もしはじめから抵抗が大きい場合は無理に廻さず
最初からやり直して下さい。

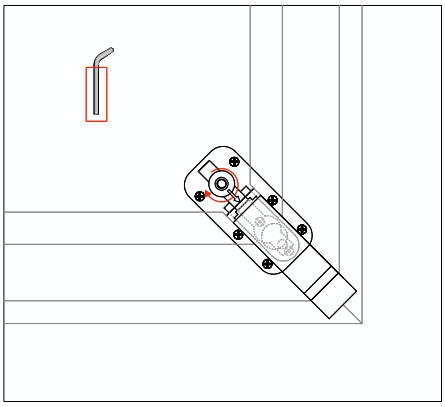

図_7　同梱の六角レンチの長い方を使いボルトを
締め込んでいきます。※時計廻り

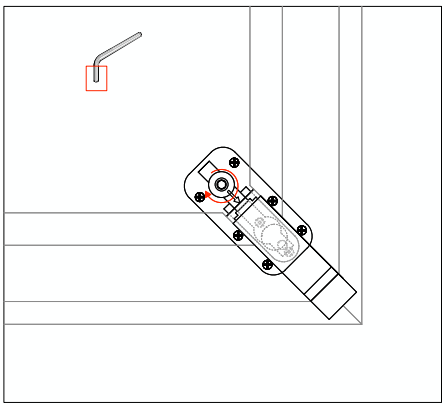

図_8　図_7の締め込みで廻す抵抗が大きくなったら
最後に六角レンチの短い方を使い本締めします。
※この作業の際、レンチが入りにくいですが、
耐久力保持の為ご了承ください。

組み立て後も六角レンチは大切に保管ください。

4>4本の脚の取り付けが終わったら、もう一度ゆるみ、ぐらつきがないかを確認ください。

5>これで脚の取付は完了です。
デスクを正常な状態にして下さい。床との相性でカタつく場合は、脚の底に取り付けられている
アジャスターで調整し、カタつきをなくしてからご使用ください。

なお、ご使用いただきながら、時々はネジの緩みやぐらつきがないか点検していただきますよう
お願いいたします。

品質表示

商品名	pd005
サイズ	○本体サイズ 【幅】1200 mm × 【奥行】 600 mm × 【高さ】 730 mm ○引出し内部有効寸法 【幅】 333 mm × 【奥行】 320mm × 【高さ】 45 mm ※引出し1つあたりの内部有効寸法。
構造部材	ラワンランバーコア(F☆☆☆☆)※テーブルTOPのみ
仕上材	天板TOP:メラミン化粧板 K-6018KN・ホワイトアッシュ突板 本体:ホワイトアッシュ無垢材 引出し内部:桐材

⚠注意

○**可**動部のスキ間に指を入れないで下さい。指をはさんでケガをする事があります。
○分解や改造をしないで下さい。破損やケガをする事があります。
○デスクの上に立ち上がったり、踏み台として使用しないで下さい。
○段差や傾斜のある場所で使用しないで下さい。
○ストーブなど火気に近づけて使用しないで下さい。
○異常を発見したままで使用しないで下さい。本体が壊れてケガをする事があります。

末長くご愛用していただくために

○この製品は屋内用です。屋外や水のかかる所などでは使用しないで下さい。
素材が腐食する原因になります。
○直射日光やストーブの近くでの使用は避けて下さい。変色や変形、色褪せの原因になります。
○酸性・強アルカリ性の溶剤や、アルコール、ベンジンでの表皮を拭かないで下さい。
○使用中にボルトやネジの緩みによるガタツキが生じた場合は必ず早めの増し締めをして下さい。
○床面が木質のフローリングや塩化ビニールなど柔らかい床材の場合、床面にアジャスターによるヘコミやキズがつく場合がありますのでご注意ください。気になられる方はカーペットやラグなどを敷いて床面の表面を保護して下さい。

お手入れのしかた

○普段のメンテナンスや乾拭きにて、汚れが目立つ場合はお湯(40℃)で薄めた中性洗剤で軽く拭き取り、その後よく水拭きしてから、布で乾拭きして下さい。
○お子様はテーブルの角に十分ご注意ください。

株式会社 アクト
〒578-0903
大阪府東大阪市今米2-5-16
Tel:072-962-9988・Fax:072-962-9989
Mail:info@aquote-inc.com

A'quote Inc.
product design & furniture laboratory