# ＺＩ／ＺⅡ ＳＴＤキャリパー取り扱い説明書

この度はＺＩ/ＺⅡＳＴＤキャリパーをお買い求め頂き有難うございます。
本製品を正しくご使用頂くために必ず本取り扱い説明書をお読み下さい。また、取り付けやメンテナンスなどは車輌のサービスマニュアルに準じて行って下さい。

**【“慣らし走行”について】**
キャリパー装着直後はハードなブレーキングをせず、パッドとローターとのアタリがでるまで“慣らし走行“を行って下さい。
３０～５０km/h での走行から徐々に停車するような軽いブレーキングを行い、パッドとローターの接触面が６０％以上均一になるまで繰り返して下さい。
　※注意：走行後のローター、キャリパーは非常に高温になりますので火傷には十分ご注意下さい。

**【メンテナンスについて】**
定期的に各部の洗浄を行いピストン動作やパッドの摩耗具合、各シール類の点検、スライドボルト部へのグリースの注油等のメンテナンスを行って下さい。
パッドは側面のライン(溝)付近まで磨耗した場合、交換してください。
また、安全走行上支障をきたす不具合が発生した場合は、速やかに使用を停止し、最寄りのオートバイ販売店、または整備工場にて点検を行って下さい。

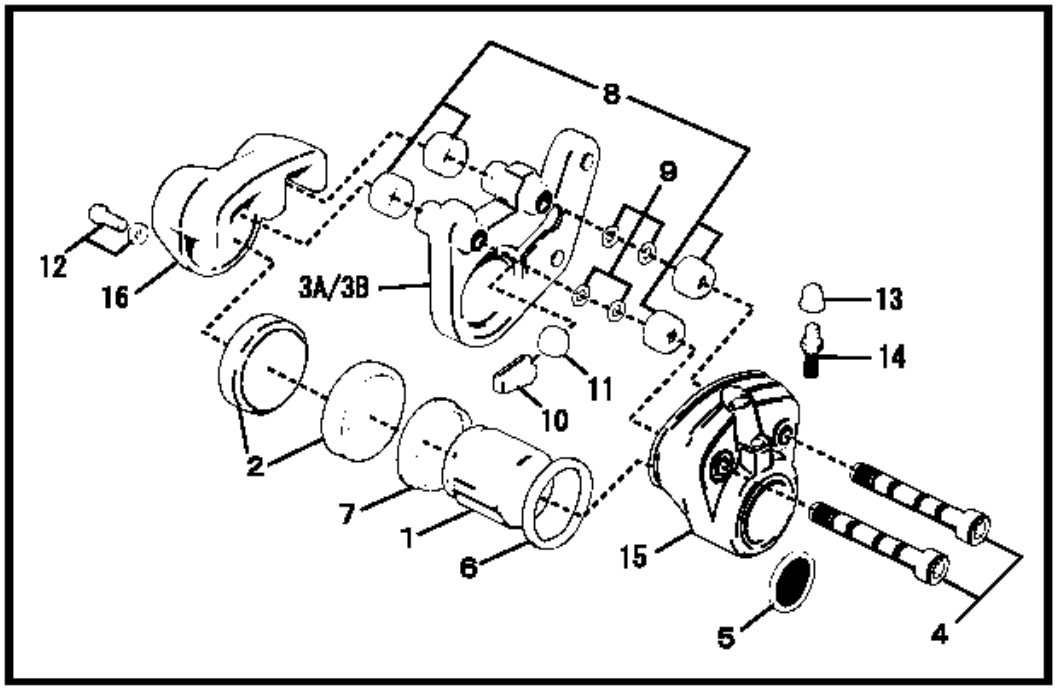


**【リペアパーツリスト】**
本製品はご購入後、末永く安全にご使用いただけられるようメンテナンスに必要な全ての単品部品をリペアーパーツとして供給しております。

ご不明な点がございましたら、購入店もしくは㈱ピーエムシーまでお問合せください。

| 見出し番号 | 品　番 | 品　　名 | 純正キャリパー互換性 |
|---|---|---|---|
| 1 | 81-327/1 | ピストン COMP | ○ |
| 2 | 81-327/2 | ﾌﾞﾚｰｷﾊﾟｯﾄﾞ(2 枚ｾｯﾄ) | ○ |
| 3A | 81-3271/1 | 右側ｷｬﾘﾊﾟｰｻﾎﾟｰﾄ | ○ |
| 3B | 81-3272/1 | 左側ｷｬﾘﾊﾟｰｻﾎﾟｰﾄ | ○ |
| 4 | 81-327/4 | ｷｬﾘﾊﾟｰｽﾗｲﾄﾞﾎﾞﾙﾄ(2 本ｾｯﾄ) | ○ |
| 5 | 81-327/5 | ｽﾃｯｶｰ | ○ |
| 6 | 81-327/6 | ﾋﾟｽﾄﾝｼｰﾙ | ○ |
| 7 | 81-327/7 | ﾋﾟｽﾄﾝﾀﾞｽﾄﾌﾞｰﾂ | × |
| 8 | 81-327/8 | ｻﾎﾟｰﾄｼｰﾙｾｯﾄ(4 個ｾｯﾄ) | ○ |
| 9 | 81-327/9 | ｻﾎﾟｰﾄ O ﾘﾝｸﾞｾｯﾄ(4 個ｾｯﾄ) | ○ |
| 10 | 81-327/10 | ﾊﾟｯﾄﾞｽﾄｯﾊﾟｰ | ○ |
| 11 | 81-327/11 | ﾊﾟｯﾄﾞﾌﾟｯｼﾝｸﾞ | ○ |
| 12 | 81-327/12 | ﾊﾟｯﾄﾞﾏｳﾝﾄﾎﾞﾙﾄｾｯﾄ | ○ |
| 13 | 81-327/13 | ﾌﾞﾘｰﾀﾞｰｷｬｯﾌﾟ | ○ |
| 14 | 81-327/14 | ﾌﾞﾘｰﾀﾞｰ | ○ |
| 15 | 81-327/15 | ﾎﾞﾃﾞｨ(表) | － |
| 16 | 81-327/16 | ﾎﾞﾃﾞｨ(裏) | － |

PERFORMANCE MOTORCYCLE CREATIVE
PMC, Inc