ZRX1200DARG 用オイルキャッチタンク
取り付け位置

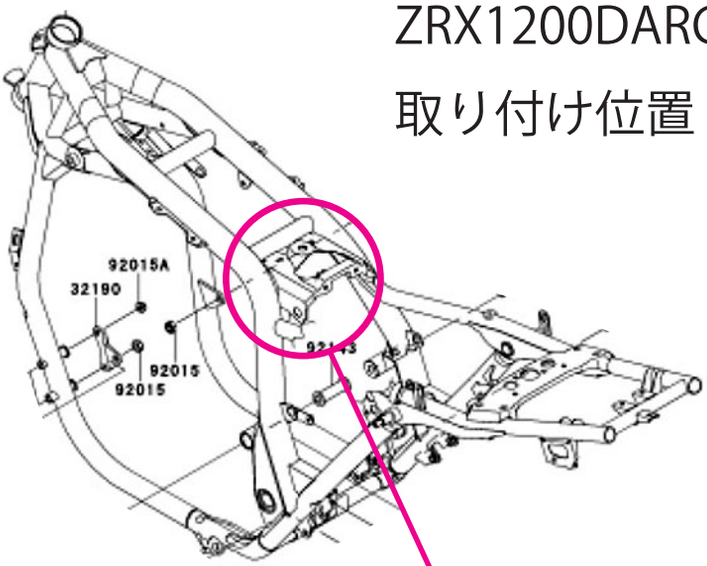

この 130 番のボルトセット位置を使って
エアクリーナーボックスを固定しています。
エアクリーナーボックスの代わりに、付属のステーをセットしてフレームにセットして固定して下さい。
約 90 度に曲がった方をフレーム側へ
鈍角に曲がった方をキャッチタンク側へ

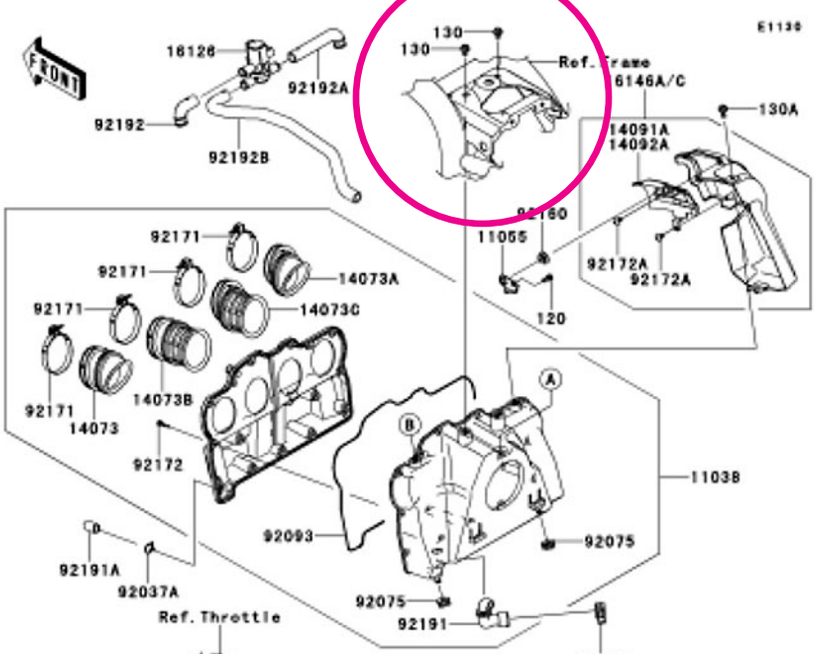

この画像をご参照下さい。
キャッチタンクを車体へセットした際に、この画像のキャッチタンクの手前側の面が、シート下ユーティリティスペース側となります。

弊社ツール BOX キットと併用する事で、しっかりと固定する事ができます。