ユーアイビークル
タウンエース用リヤ追加スタビライザー

取り扱い説明書

【 商品コード 】：１１００８２４１０３

【　適応車種　】：タウンエース
※車両架装状態によって取付不可の場合あり。
【　　仕　様　　】：リヤ用

【キット内容物】：スタビ本体　　・・・・・・・・・・・・・・１
ホーシングブラケット左・・・・・・・・・１
ホーシングブラケット右・・・・・・・・・１
運転席側用ステー左・・・・・・・・・・・１
運転席側用ステー右・・・・・・・・・・・１
助手席側用ステー左・・・・・・・・・・・１
助手席側用ステー右・・・・・・・・・・・１
リンクブラケット・・・・・・・・・・・・２
スタビリンク(ナット付き)・　・・・・・・・２
ブッシュ・・・・・・・・・・・・・・・・２
ブッシュクランプ・・・・・・・・・・・・２
Ｍ１０×２５フランジボルト・・・・・・６
Ｍ１０フランジナット・・・・・・・・・・６
センターボルト・・・・・・・・・・・・・２
取り扱い説明書・・・・・・・・・・・・・１

⚠ **注意** 追加スタビライザー取付参考時間は2.0時間です。
この参考時間は、使用する工具、リフト等により異なります。

⚠ **警告** 適合車種、適合型式以外の車両には、絶対に取り付けをしないで下さい。

この度は、弊社製品をお買い上げ頂きまして、誠にありがとうございます。
この取り扱い説明書は、お客様が当製品を安全に、正しく装着し、使用して頂く為に、装着ならびに、ご使用になる前に必ずお読み下さい。内容をご理解、ご確認の上、作業及びご使用下さい。
ご不明な点がございましたら、事前に弊社までお問い合わせ下さい。
この取り扱い説明書は、本製品を使用している間は、大切に保管して下さい。又、本製品を譲渡、売却する際には、必ず本取り扱い説明書もお渡し下さい。
品質には万全を期しておりますが、あなた、又は第三者が誤った使用方法や取り扱いによって受けられた損害については、当社は一切その責任を負うことが出来ませんので、あらかじめご了承ください。

本製品は、日本国内での使用を目的として開発されたものです。
海外では、ご使用にならないで下さい。
Ｔｈｉｓ ｐｒｏｄｕｃｔ ｉｓ ｄｅｓｉｇｎｅｄ ｆｏｒ ｕｓｅ ｉｎ ｊａｐａｎ ｏｎｌｙ．
Ｉｔ ｍｕｓｔ ｎｏｔ ｂｅ ｕｓｅｄ ｉｎ ａｎｙ ｏｔｈｅｒ ｃｏｕｎｔｒｙ．

必ずお読み下さい

本取り扱い説明書は、あなたや他の人々への危害や財産への損害を未然に防ぎ、本製品を安全にお使いいただく為に、守っていただきたい事項を示しています。その表示の意味は、次のようになっています。内容をご確認の上、本文をお読み下さい。

⚠ 警告 取り扱いを誤った場合、死亡や重傷と重大な結果に結びつく可能性が想定される内容を示しています。

⚠ 注意 取り扱いを誤った場合、障害又は車両本体の物的損害に結びつく可能性が想定される内容を示しています。

お客様へ　ご使用に当たっての願い。（必ずお守り下さい）

⚠ 警告

・本製品を取付けると、操作性が変化します。操作性変化に留意して安全運転を行って下さい。
・本製品の取付作業は、必ず自動車メーカー発行の交換する車両の整備手順要領に従って下さい。尚、整備手順要領書はディーラーで購入できます。
・あなた、又は第三者がこの製品及び付属品の使用を誤り、その他不具合によって受けられた損害について弊社は一切その責任を負いかねます。あらかじめご了承ください。

・本製品は、付属品を含め、改良の為予告なく変更する場合があります。

⚠ 注意

装着前に
・構成パーツがすべて揃っているか確認して下さい。
・お手元の商品が装着する車両に適合するか、車両型式、商品品番を確認して下さい。不適合車には装着しないで下さい。

⚠ 警告

装着時
・本製品の取付作業は、必ず自動車メーカー発行の交換する車両の整備手順要領書に従って下さい。
・本製品の取付は、本来、設備の整った自動車整備工場で、専門の教育を受けた整備士が行うべき危険な作業です。専門外のお客様が作業するとけがの可能性があって危険です。
・走行後の車両は、エンジンルーム、マフラー、タイヤ、ホイル、ボルトナット、ブレーキ及びその付近は高温になっております。必ず、常温になってから作業して下さい。
・すべての作業は、耐熱性の手袋、作業服、安全帽、保護メガネを着用して下さい。着用しないとやけど、障害の原因になります。
・作業時、ボディー保護の為、フェンダーカバーを装着して下さい。
・作業時のジャッキアップ時は、下記を守って下さい。車両が傾いたり、落下の原因となります。
①エンジンは停止して下さい。
②平らな所で作業を行って下さい。
③ジャッキ、リフト、リジットラックは車両専用品を使用して下さい。その場合作業する車両重量に適応する物か、必ず確認して下さい。
④ジャッキ、リフト、リジットラックは、作業を行う車両の自動車メーカー指定の位置に、確実にあてて下さい。
・各アーム類、構成部品のバリ等に十分注意して、作業を行って下さい。
・取付作業の為一時取り外す純正部品は、傷つけない様に保管して下さい。
・配線用カプラー、コネクターは断線させない様に注意して下さい。
・取付時に使用するボルト、ナットは当製品付属の物は付属品を、付属品以外の物は該当車両の自動車メーカー純正部品を使用して下さい。
・純正ボルト、ナットが劣化、又は傷等で再使用出来ない場合は、新品純正部品を使用して下さい。
・各ボルト、ナットは、自動車メーカー発行の整備手順要領書（整備解説書）で指定されている締付けトルクで取り付けて下さい。
・取付時、本製品及び、車両本体の加工は絶対に行わないで下さい。

⚠ 警告 装着後

走行前に

・取付後、自動車メーカー発行の整備手順要領書に従って、正常に取付けられているか確認して下さい。

・すべてのボルト、ナットに損傷がないか、指定位置に規定トルクで完全に締め付けられているか確認して下さい。

・作業及び点検終了後、エンジンを始動する時は下記を確認後行って下さい。

①エンジンルームに工具及び取り外したパーツは、残っていないか。

②ギヤはニュートラル、又はＰレンジに入り、サイドブレーキは確実にかかっているか。

③ジャッキ、リフト、リジットラックはジャッキダウン時に確実に車体から離し、タイヤが４輪とも接地したか。

使用時

安全かつ快適にご使用いただく為に日常点検、保守管理を実施して下さい。

追加スタビライザーを取付ると、操縦性が変化します。操縦性変化に留意して、安全運転を行って下さい。

・各部の増し締めを規定トルクで、定期的に行って下さい。

・異常振動や異常音を感じた場合、及び日常点検、保守管理において、変形、破損を発見した場合はただちに使用を中止して走行を行わないで下さい。走行中は、安全な場所に停車して下さい。

・ただちに認証工場又は、専門ショップにて点検を受けて下さい。

・異常が認められた場合は、そのまま使用せずに新品と交換して下さい。

・径年変化による外傷、機能上のクレームには応じかねますので予めご了承ください。
又、日常点検、保守管理を怠り発生した破損事故等に付いては、一切の責任を負いません。

リヤ追加スタビライザー取付説明

① 車体をジャッキアップし、リーフスプリングの前方取付け部等のボディーにリジットラックをかけます。

② ホーシングを支える程度にジャッキをかけます。

以下の説明と図は運転席側ですが、同時に助手席側も作業を進めます。

③ ナットとワッシャーを各４個ずつ取外し、リーフスプリングの上のリヤスプリングバンパープレートとＵボルトを取外します。

※必ずホーシングをジャッキ等で支えて作業して下さい。ホーシングが落下して危険です。

取外したＵボルトはネジ山をつぶさない様注意しながら万力等で図のピッチを約８９㎜で平行にしておくと取付時容易になります。

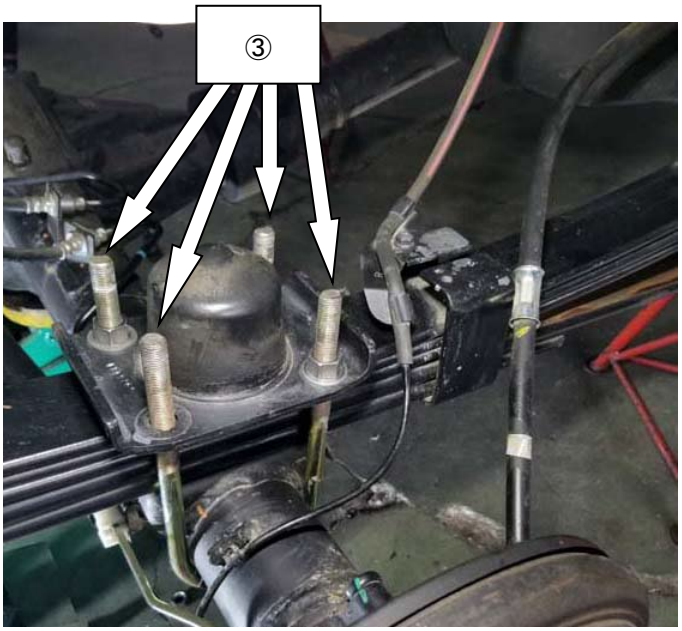

④　ショックアブソーバーの下側のボルト、ナットを取外します。

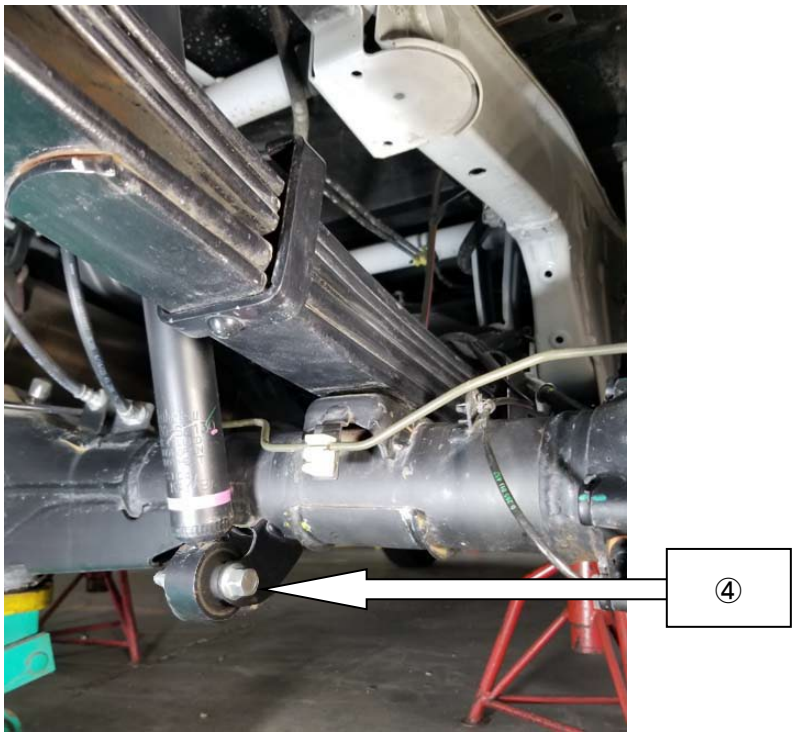

⑤　パーキングブレーキのケーブルや配線に注意しながらジャッキを下げて、リーフスプリングとホーシングの間に隙間をあけます。

⑥　純正センターボルトのままだと手順⑦のホーシンブラケットを挟むとボルト頭部分の掛かりが浅くなるので、付属のセンターボルトと交換します。
（付属のセンターボルトは長い物を使用しているので、取付後はバンプストップ内に収まるように長さを合わし、サンダー等でカットしてください。）
※リーフスプリングとホーシングの間にブロックキットが有る場合は、付属のセンターボルトへの交換は不要です。必要に応じてブロックキットの頭側のボルトを交換してください。

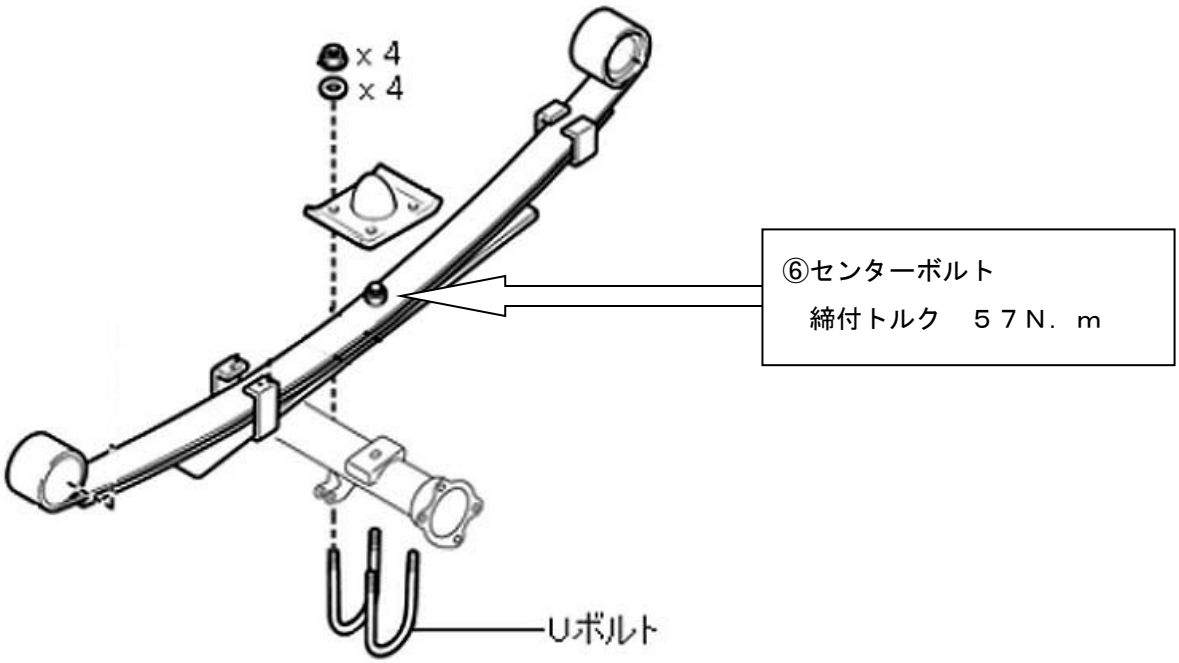

⑦　ホーシングブラケットをセンターボルトの穴位置を合わせ、リーフスプリングとホーシングとの間に挟み込み、③で取外したＵボルト、プレート、ワッシャー、ナットで仮組みします。

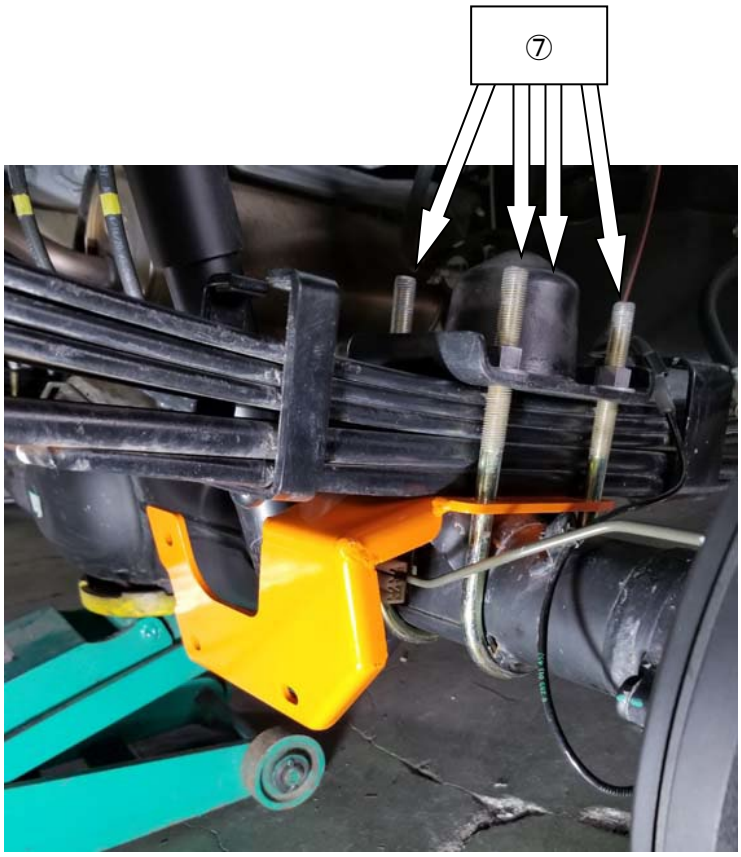

⑧　ステーを④で取外したショックアブソーバー下側のボルト、ナットと付属のＭ１０ボルト、ナットで仮組みします。

運転席側　ホーシング前側から見た図

助手席側

運転席側　ホーシングサイドから見た図

⑨　リーフスプリングのセンターボルト部、ホーシングの位置関係に注意して、Ｕボルト、ブラケット、ステーの仮組みしたボルト、ナットを本締めします。

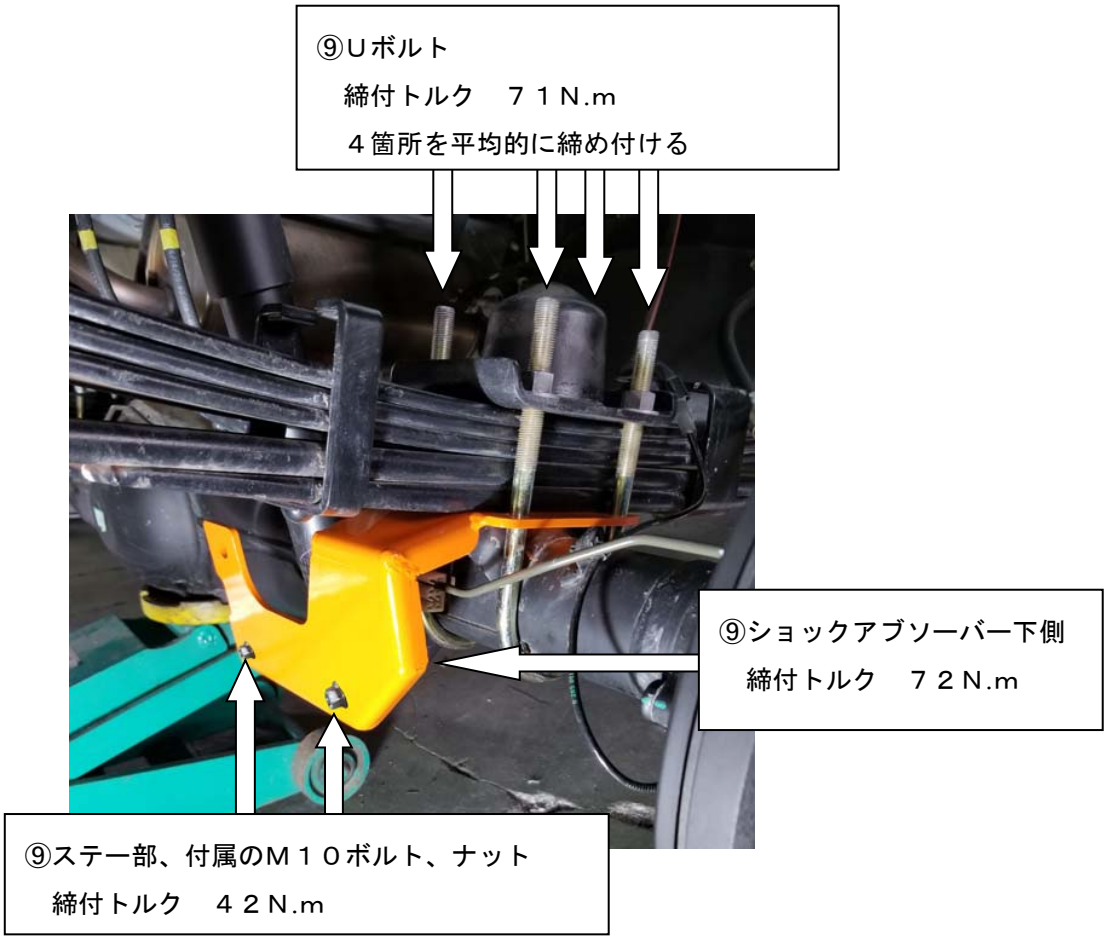

⑩　リーフスプリング後方取付け部の車両内側ステー部のナットを取外します。
⑪　リンク取付けブラケットを⑧で取外したナットを使用して共締めで取付けます。

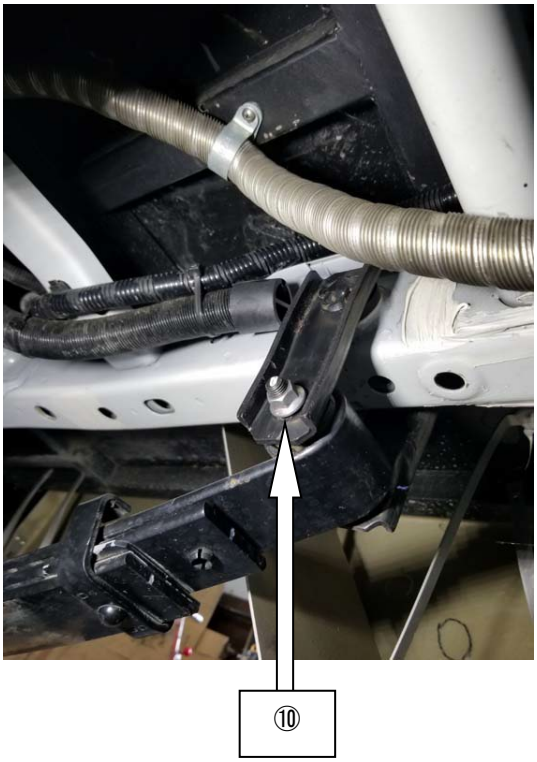

⑫　付属のスタビリンク、ブッシュ、ブッシュ取付けブラケット、Ｍ１０ボルト、ナットを使用してスタビライザーを取付けます。その時、Ａ部のボルト、ナットは⑧で取付けたステーと共締めなので、この際に一度取外し、再度取付けて下さい。

スタビリンクの取付け位置は１Ｇ状態で、垂直に近い位置を目安に取り付けます。
※車両架装状態、車両重量により異なります。

スタビリンクナット
締付けトルク７５N-m

注意
ボールジョイント部の動きが初期状態では硬い為、動きを柔らかくしてから取り付けてください。

本製品のお問い合わせ先
UI vehicle
株式会社　ユーアイ
〒587-0063　大阪府堺市美原区大饗 158-1
TEL 072-363-8913（9：00～17：00）　FAX 072-363-8914（24 時間受付）
定休日／第１・３・５土曜日・日曜・祝祭日（その他、年末年始休暇、G.W.休暇、夏期休暇）
営業時間／9：00～17：00