取付・取扱説明書

ハイエース スーパーロングワゴン専用リア カーテンセット　ワイドハイルーフ

この度は当製品をお買いあげいただきありがとうございます。当製品を正しくお使いいただくために本書をよくお読みください。また、今後のメンテナンスのために、本書は大切に保管しておいてください。

●この取付・取扱説明書では次のマークを使用しています。

⚠警告	安全のために必ず守っていただきたいこと。守らないと死亡や重傷等を負う可能性があるもの。
⚠注意	安全のために必ず守っていただきたいこと。守らないと傷害や事故につながるおそれがあります。
アドバイス	取付・取扱上で守っていただきたいこと。その他注意事項。

※記載事項に従わない取付・取扱方法によって発生した不具合につきましては責任を負いかねますのでご了承ください。

⚠警告

●タバコやライターの火等、火気を近付けないでください。火災の原因となります。
●走行中の本製品の使用は危険ですので絶対にしないでください。

⚠注意

●運転中は本製品を必ず束ねてください。運転視界を遮り安全運転の妨げになります。
●レールが取れかけているときは、完全に取りはずしてください。
●カーテン / カーテンバンドを強く引っぱる等、負荷を加えないでください。破れ、破損の原因となります。
●走行中や風の強い日に窓を開けますと本製品がバタつくおそれがあります。ご注意ください。
●車の乗り降り・窓の開け閉めの際、カーテン / カーテンバンドをドアや窓に挟まないようご注意ください。
●レールを貼り付ける際、よく押し付けてレールの浮きがないようにしてください。レールの貼り付けが不十分な箇所に直射日光が当たると、レールが変形・脱落します。
●用途以外の目的で本製品を使用しないでください。
●製品の特性上、糸が出ている場合がありますが無理に引っぱらず、はさみ等で切ってください。
●水がかかったり、濡れたりする状況下では使用しないでください。
●誤った使い方・分解・改造した場合の破損・故障については当社は一切の責任を負いかねます。

アドバイス

●カーテンを開閉する際は、カーテン上下のランナー付近を持ち、上下同時にレールに沿ってゆっくりと静かに開閉させてください。

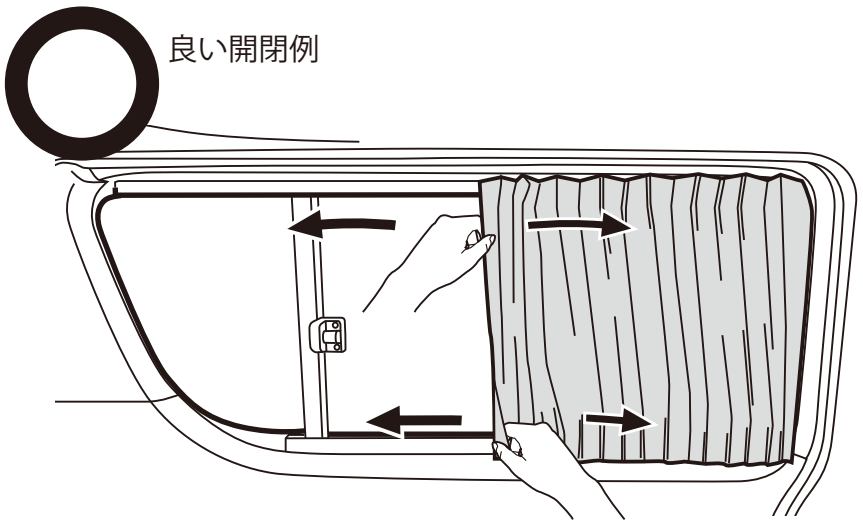

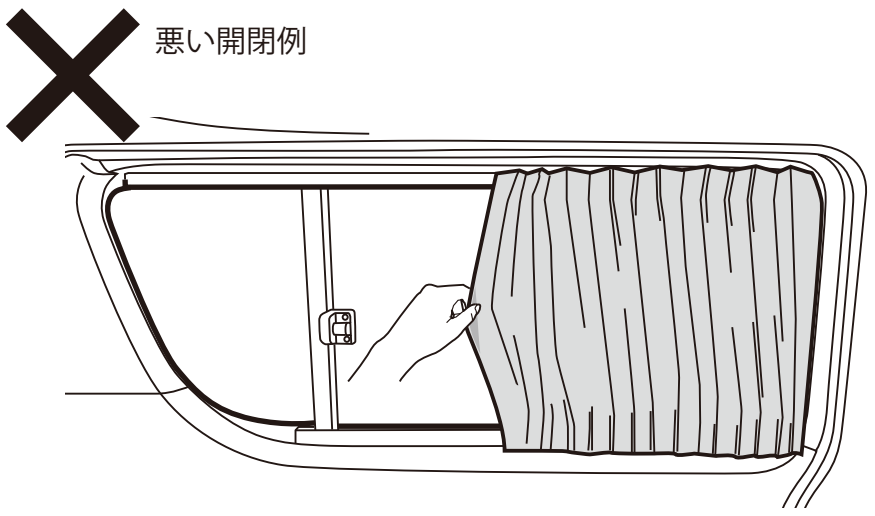

●カーテンを洗濯する際は、取り付けと逆の手順でレールからカーテンのみを取りはずしてください。
●本製品のお手入れは、生地にあるクリーニング表記に従ってください。ベンジン・シンナー・アルコール・塩素系の溶剤類の使用はしないでください。また、色落ちする場合がありますので、他の洗濯物と一緒に洗わないでください。
●本製品を洗濯すると、生地が縮む場合があります。
●本製品のサイズは縫製上、多少のバラツキがあります。あらかじめご了承ください。
●取付け場所が多少変色したり、取付け跡が残ったりする場合があります。
●使用状況や経年変化により、本製品に変色や劣化が発生する場合があります。
●粘着マジックテープをニット製等の衣服に接触させますと、衣服を傷めるおそれがあります。
●この製品の仕様および外観は、改良のため予告なく変更することがあります。

■構成部品

①2列目左側用カーテンHR46 ×1枚

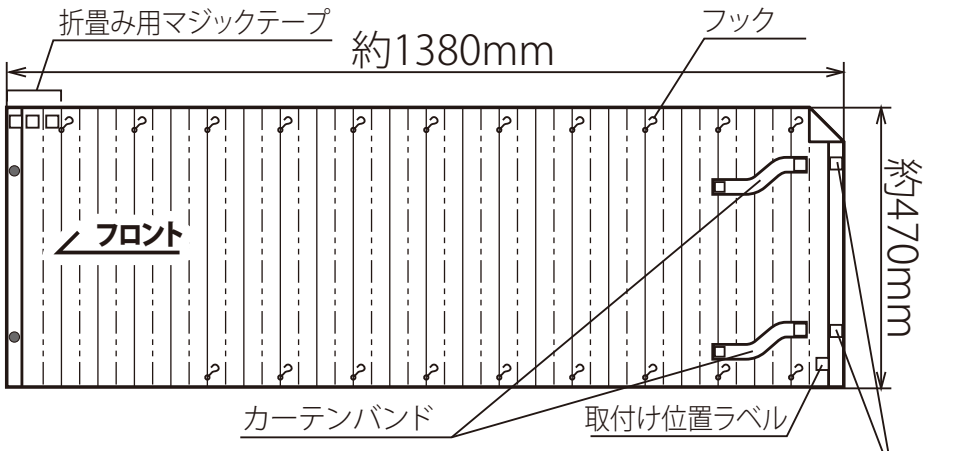

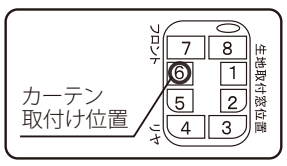

組み合わせるレール	長さ	ランナー数
上側	約 103cm	10 個
下側	約 80cm	8 個

②2列目右側用カーテンHR41×1枚

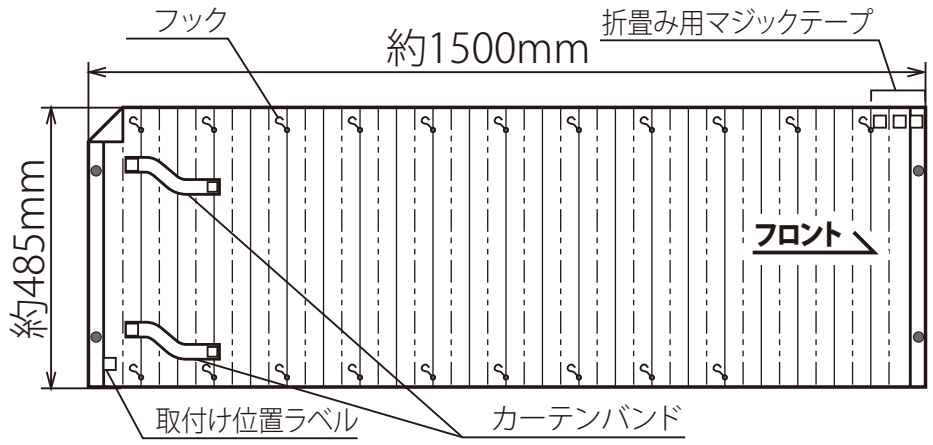

組み合わせるレール	長さ	ランナー数
上側	約 106cm	10 個
下側	約 80cm	8 個

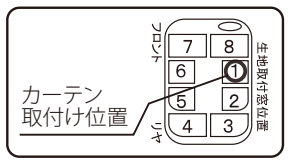

③左側小窓用カーテンHR4Y ×1枚

組み合わせるレール	長さ	ランナー数
上側	約29cm	3個
下側	約28cm	3個

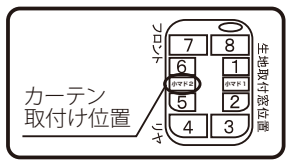

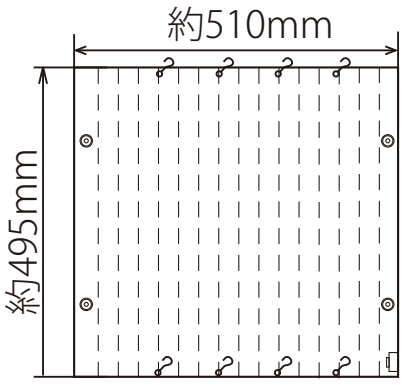

④右側小窓用カーテンHR4X ×1枚

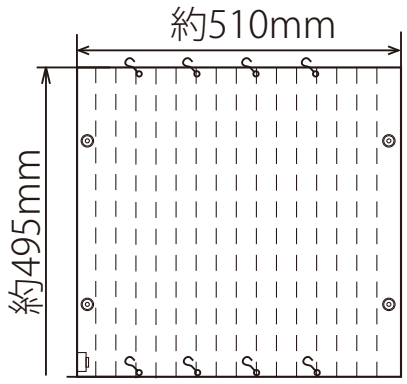

組み合わせるレール	長さ	ランナー数
上側	約29cm	3個
下側	約28cm	3個

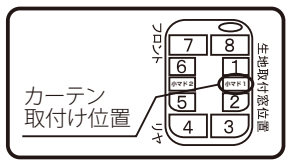

⑤3列目左側用カーテンHR15×1枚

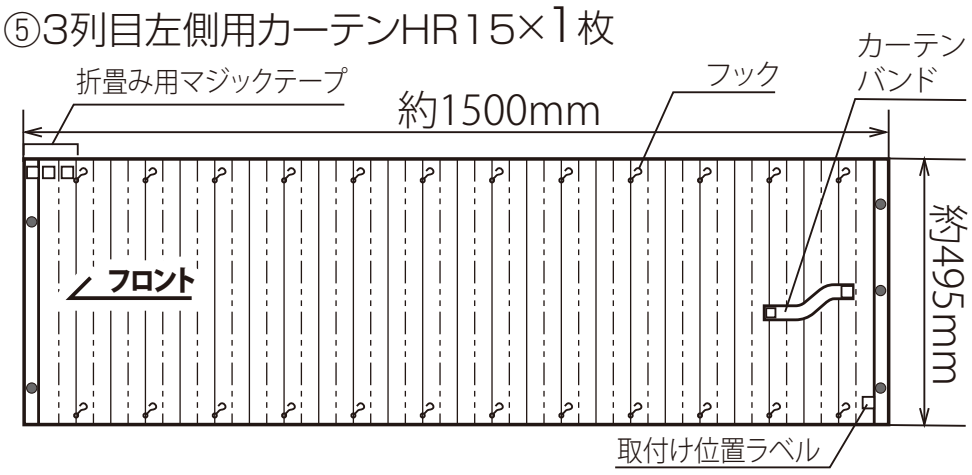

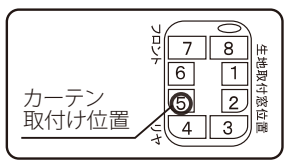

組み合わせるレール	長さ	ランナー数
上側	約105cm	11個
下側	約106cm	11個

⑥3列目右側用カーテンHR12×1枚

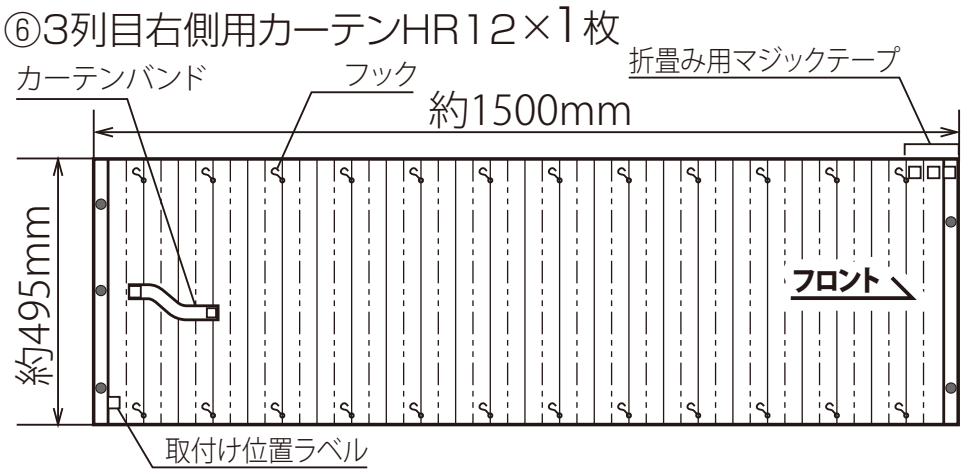

組み合わせるレール	長さ	ランナー数
上側	約105cm	11個
下側	約106cm	11個

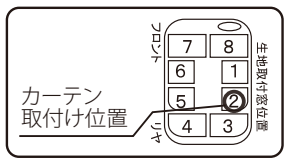

⑦テールゲートウインドウ左側用カーテンHR24 ×1枚

組み合わせるレール	長さ	ランナー数
上側	約130cm	12個
下側	約145cm	12個

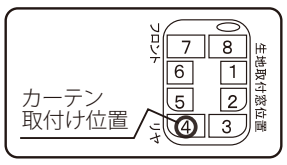

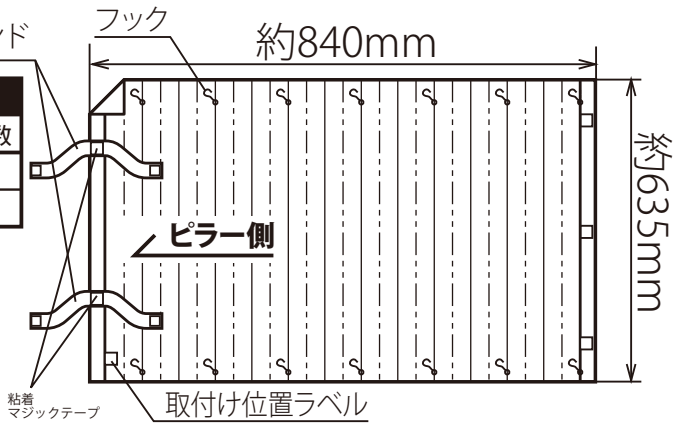

⑧テールゲートウインドウ右側用カーテンHR23 ×1枚

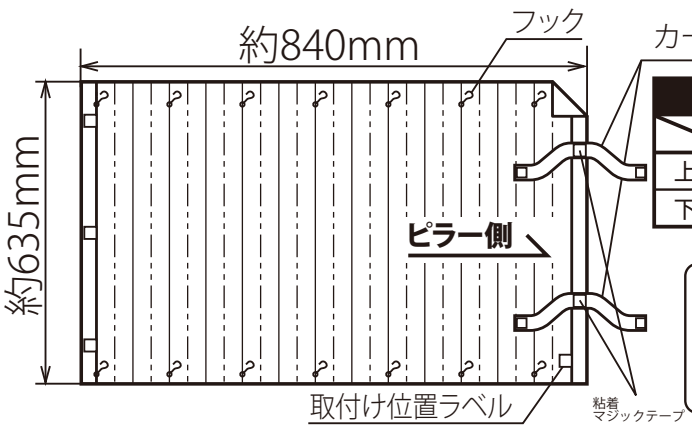

組み合わせるレール	長さ	ランナー数
上側	約130cm	12個
下側	約145cm	12個

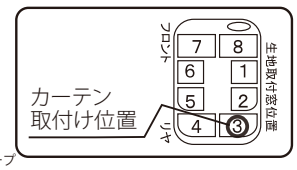

⑦-1 レール
(長さ：約28cm)

×2本

⑦-2 レール
(長さ：約29cm)

×2本

⑦-3 レール
(長さ：約80cm)

×2本

⑦-4 レール
(長さ：約103cm)

×1本

⑦-5 レール
(長さ：約105cm)

×2本

⑦-6 レール
(長さ：約106cm)

×3本

⑦-7 レール
(長さ：約130cm)

×1本

⑦-8レール
(長さ：約145cm)

×1本

⑧ ランナー

※内スペア4個

×120個

⑨ 粘着マジックテープ

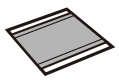

※あらかじめカーテンにセットされています。

×6枚

⑩ 両面粘着テープ

×1個

⑪ プライマー

×1個

⑫ ねじ付ホック

×24個

⑬ レール用ブラケット

×24個

⑭ レール用エンド

×28個

⑮ ナベ小ねじ
(M4×25mm)

×22本

⑯ ナベ小ねじ
(M4×20mm)
リアゲート上部外側用

×2本

⑰ ターンナット(M4)

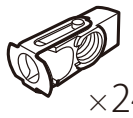

×24個

■取り付け方

※取り付け作業に入る前に、構成部品（P02）を確認してから作業を行なってください。
※1.2の作業は作業台等で準備作業を行なってください。その際、部品等をなくさないよう注意願います。

必要な道具 メジャー・マスキングテープ・カッターナイフ（ハサミ）・千枚通し・プラスドライバー

1.レールの貼り付け準備を行ないます。

両面テープをレール端まで貼り付けてください。（図1）
※カッターナイフ等を使用する際は、指等にケガをしないよう十分注意してください。
※両面テープをカットする際はレールにキズなどが入らないようご注意ください。

2.レールを組み立てます。

右表を参照し、レールの長さ・ランナーの数を確認後、各レールを組み立ててください。（図2）
各レールに指定数のランナーを通し、レールの両端に各部品をセットします。
※両端の各部品はレールに奥までしっかりとセットしてください。脱落の原因となります。

3.レールの貼り付け位置を決定します。

下記のイラスト図（図4）を参照し、各レールの貼り付け位置を確認後、窓枠にあてがいながらレール貼り付け位置を決定します。（レールの貼り付け位置については、あらかじめマスキングテープ等で位置決めをしておくと便利です。）
※各レールは平滑な面に貼り付けます。その際、レール両端がトリムのカーブ部分にかかる箇所は、トリムのカーブに合わせて少し指で曲げて下さい。（図3）

4.レールを貼り付けます。

レール貼り付け面のゴミ・油・保護剤等をきれいに拭き取ります。その後レール裏面の両面テープ剥離紙をはがし、一度でしっかりと貼り付けて24時間以上放置します。

アドバイス ※イラストは他の部品を省略

＜ターンナットの締結要領＞

ターンナットを穴に挿入し、ねじを差し込みながら奥に押すとナットが回転します。

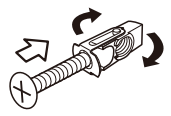

プラスドライバーでねじを押しながら1～2回逆転（左回し）し、そのまま正転（右回し）してねじを締め込みます。

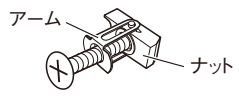

アルミレールの組み立て

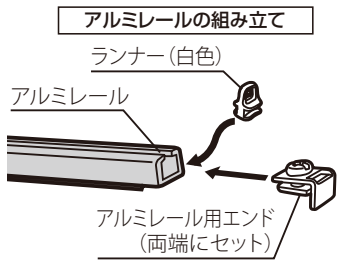

（図1）

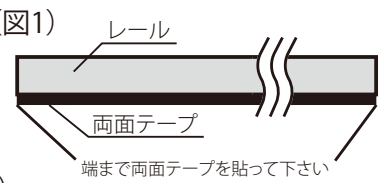

（図4）

（図2）

		レールの長さ	ランナー数	レール用ブラケット数	レールキャップ数	使用本数	両面テープ貼る箇所
2列目右	上側	約106cm	10個	4個	2個	1本	ー
	下側	約 80cm	8個	ー	2個	1本	○
2列目左	上側	約103cm	10個	4個	2個	1本	ー
	下側	約 80cm	8個	ー	2個	1本	○
小窓	上側	約 29cm	3個	2個	2個	2本	ー
	下側	約 28cm	3個	ー	2個	2本	○
3列目左右	上側	約105cm	11個	4個	2個	2本	ー
	下側	約106cm	11個	ー	2個	2本	○
テールゲート	上側	約130cm	12個	4個	2個	1本	○
	下側	約145cm	12個	ー	2個	1本	○

※レール貼り付け面の曲線に沿うようレールを上から押さえてください。この際、レールの端で内装を傷付けないよう、養生テープを貼ってから作業を行ってください。

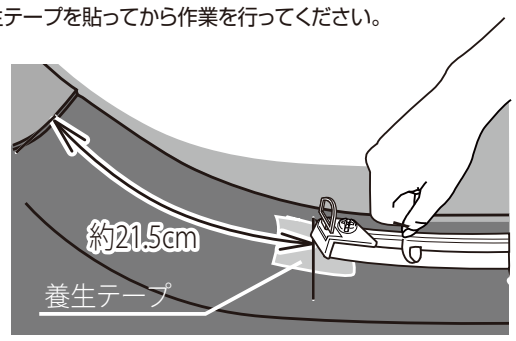

（図3）

【2列目右上側用アルミレールの取り付け位置】

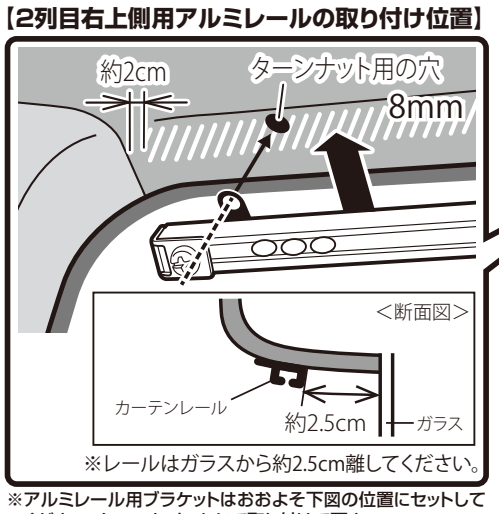

※レールはガラスから約2.5cm離してください。

※アルミレール用ブラケットはおおよそ下図の位置にセットしてください。ターンナット・ねじで取り付けて下さい。

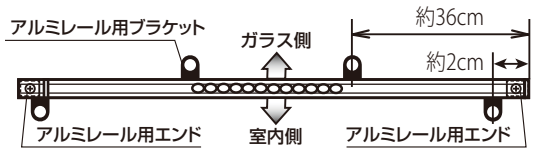

2列目右側ウインドウ

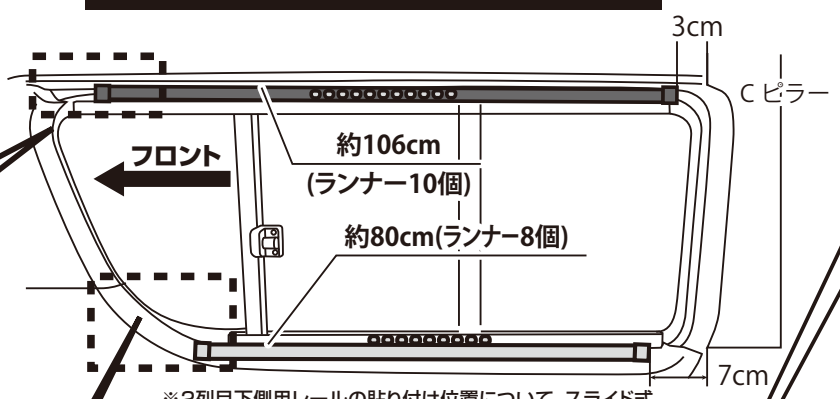

※2列目下側用レールの貼り付け位置について、スライド式ガラス・固定式ガラスどちらも同じとなります。

2列目左側ウインドウ

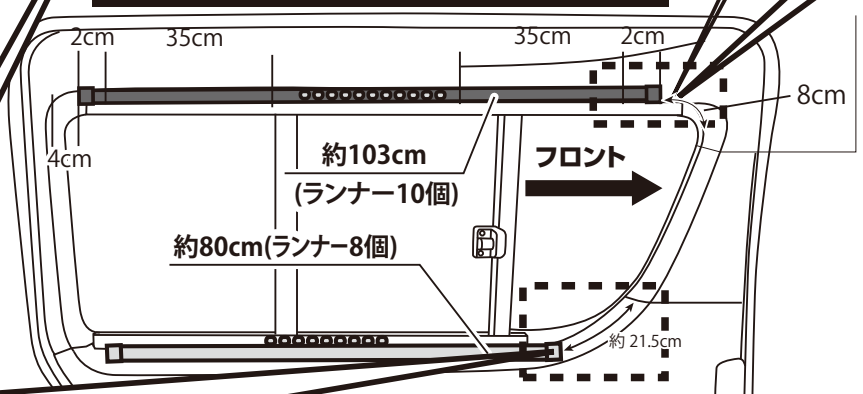

※2列目下側用レールの貼り付け位置について、スライド式ガラス・固定式ガラスどちらも同じとなります。

【2列目左右下側用レールの貼り付け位置】

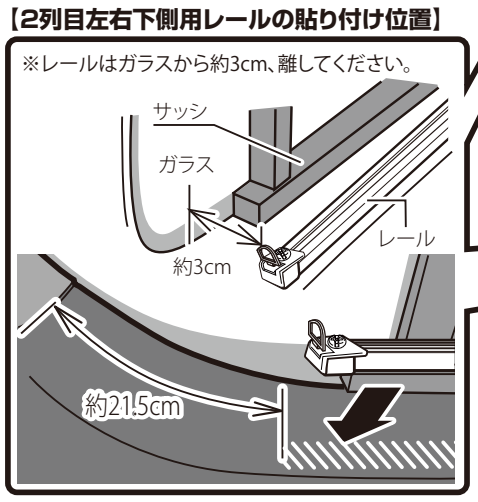

小窓（図は右側ウインドウ。左側も同様です）

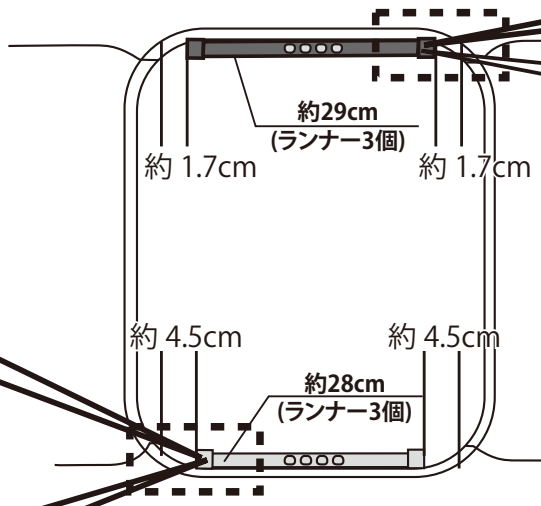

【小窓アルミレール】

※アルミレール用ブラケットはおおよそ下図の位置にセットしてください。

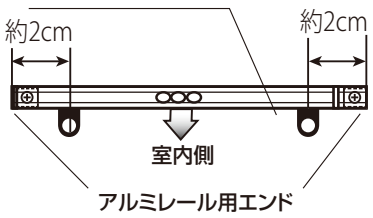

【2列目左上側用アルミレールの取り付け位置】

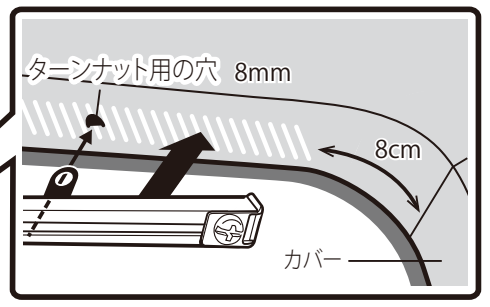

※アルミレール用ブラケットはおおよそ下図の位置にセットしてください。ターンナット・ねじで取り付けて下さい。

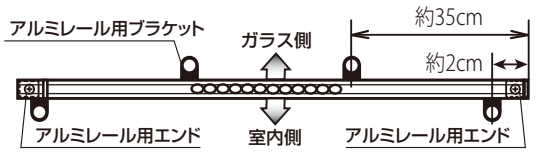

【小窓上側用アルミレールの取り付け位置】

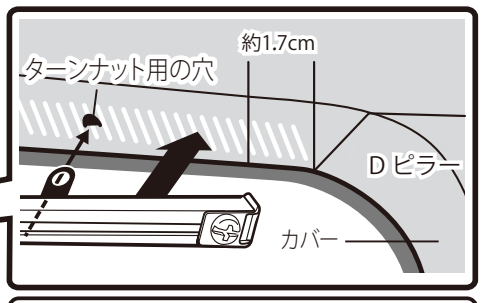

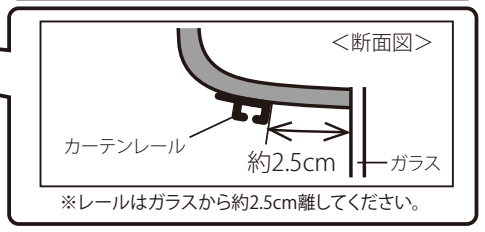

※レールはガラスから約2.5cm離してください。

【小窓下側用アルミレールの貼り付け位置】

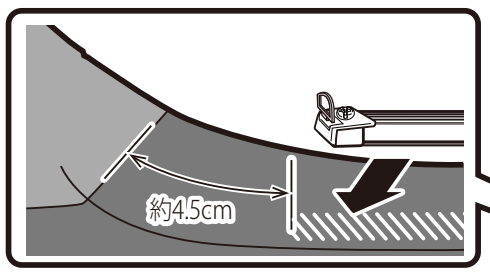

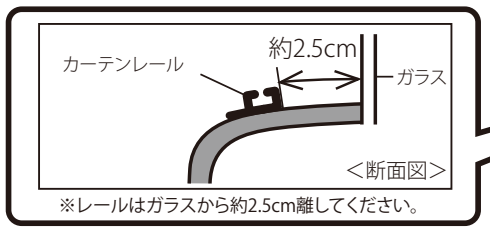

※レールはガラスから約2.5cm離してください。

【3列目左右上側用アルミレールの取り付け位置】

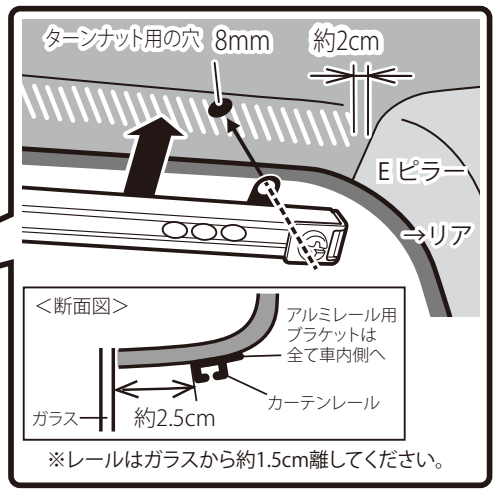

※レールはガラスから約1.5cm離してください。

※アルミレール用ブラケットはおおよそ下図の位置にセットしてください。

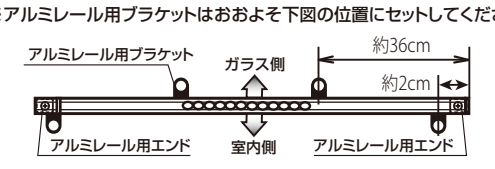

※3列目ウインドウへのレールの貼り付けは、窓枠に対してセンター合わせで貼り付けてください。

3列目（図は右側ウインドウ。左側も同様です）

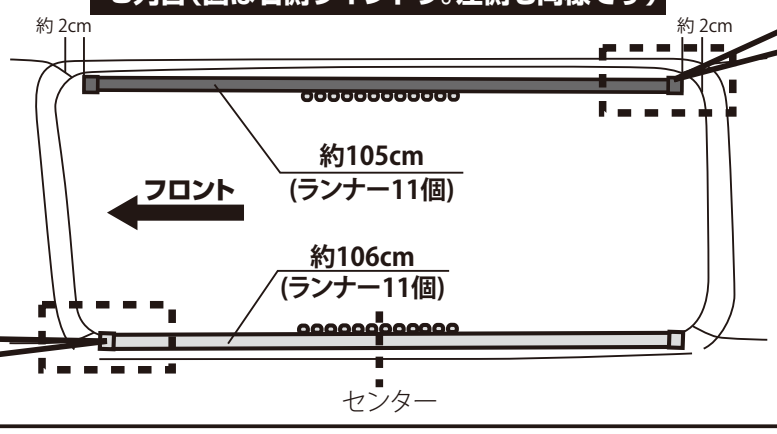

【3列目左右下側用レールの貼り付け位置】

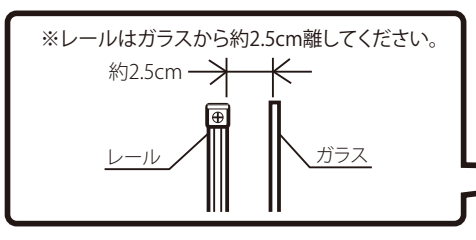

※テールゲートウインドウへのレールの貼り付けは、窓枠に対してセンター合わせで貼り付けてください。

【テールゲート下側用レールの貼り付け位置】

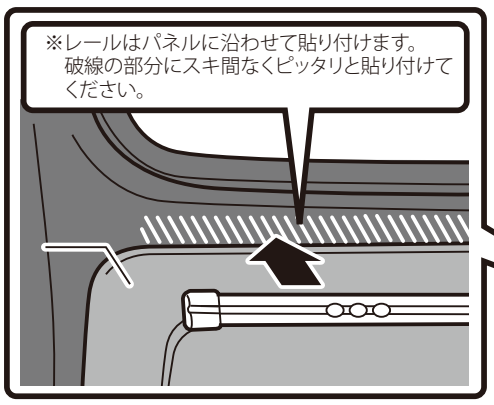

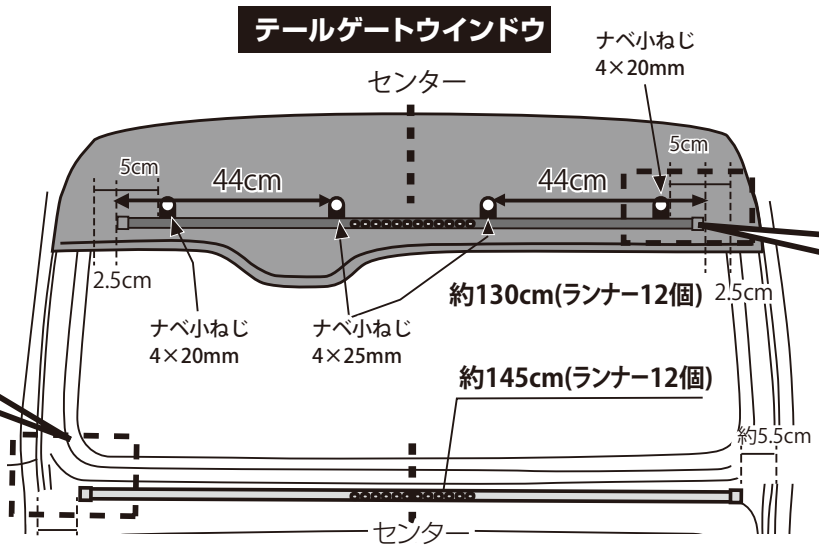

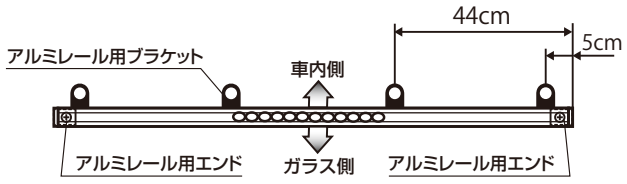

【テールゲート上側用レールの貼り付け位置】

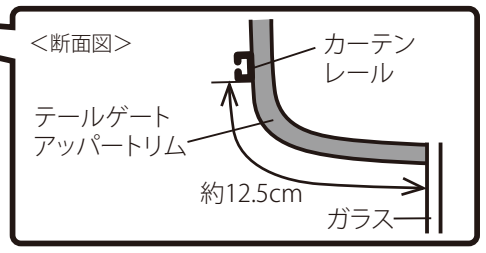

5.各ウインドウのレールにカーテンを取り付けます。

各ウインドウに取り付けるカーテンは構成部品（P02）を参照してください。
※2列目/3列目ウインドウはテールゲートウインドウ側にカーテンを束ねた方向で取り付けてください。

フックの取り付け

※フックをランナーに取り付ける向きが違いますと、カーテンがねじれるおそれがあります。

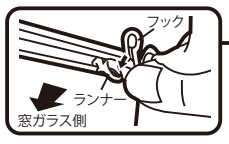

折畳み用マジックテープについて

※窓枠の形状に合わせて図のように折畳み用マジックテープを重ね、カーテンを閉じ、形状に合わせます。

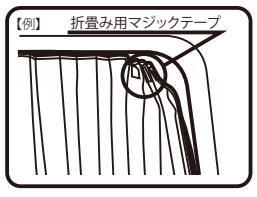

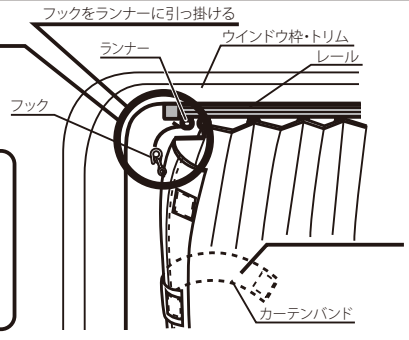

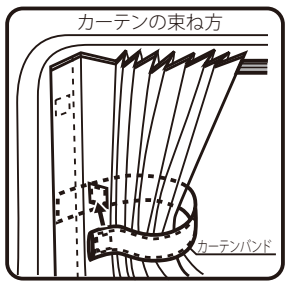

カーテンに付属の粘着マジックテープの位置を確認してから貼り付けてください。

ネジ付きホック取付け位置・カーテン開け方・束ね向き図

●カーテンに付属の粘着マジックテープを車両側に貼り付けます。

※ネジ付きホック / 粘着マジックテープの貼り付け位置は、カーテン側の取り付けられているホック / マジックテープの位置に合わせてください。（下図を参照してください。）
※粘着マジックテープの貼り付け面のゴミ・油・保護剤等をきれいに拭き取ります。その後、粘着マジックテープを貼り付け、24時間以上放置します。
※下記の両面テープ貼り付けに関する注意事項を参照してください。
※カーテンを車両側に貼り付けた粘着マジックテープから取りはずす際は、車両側粘着マジックテープを押さえながらゆっくりと取りはずしてください。
車両側粘着マジックテープのはがれの原因となります。

2列目(図は右側ウインドウ。

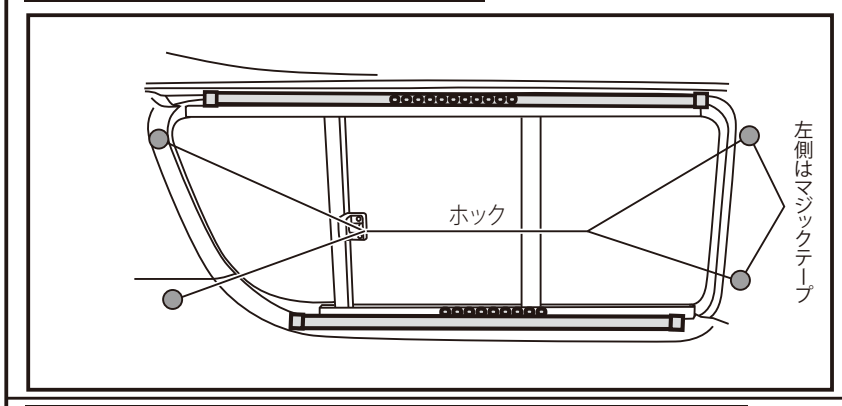

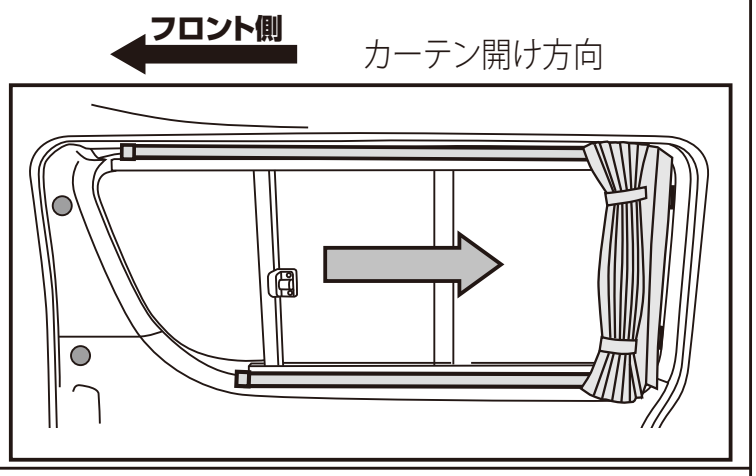

3列目(図は右側ウインドウ。左側も同様です)

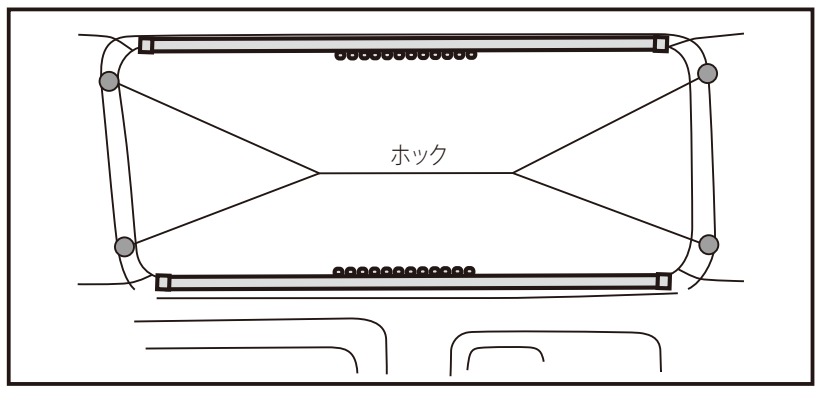

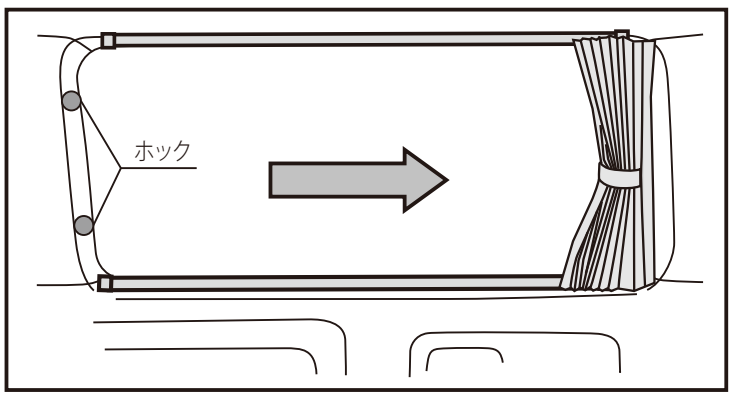

小窓
(図は右側ウインドウ。左側も同様です。)

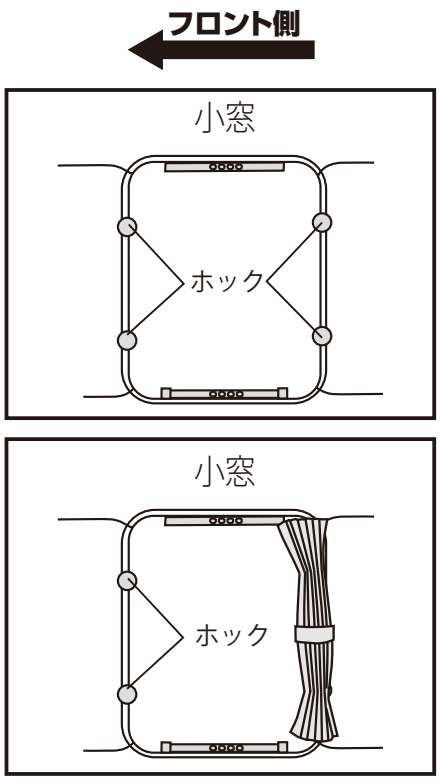

テールゲートウインドウ右側・左側用

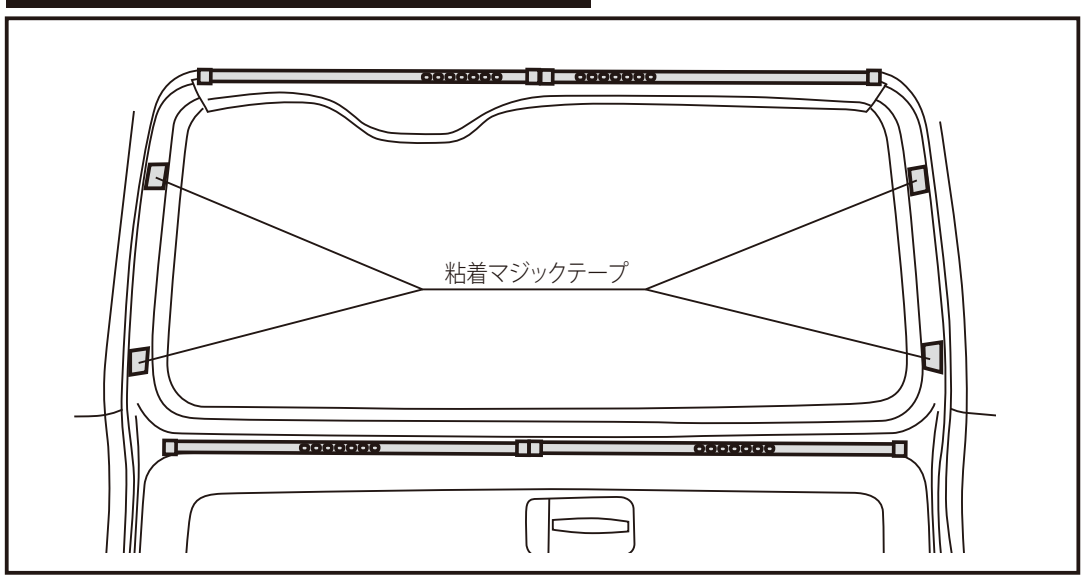

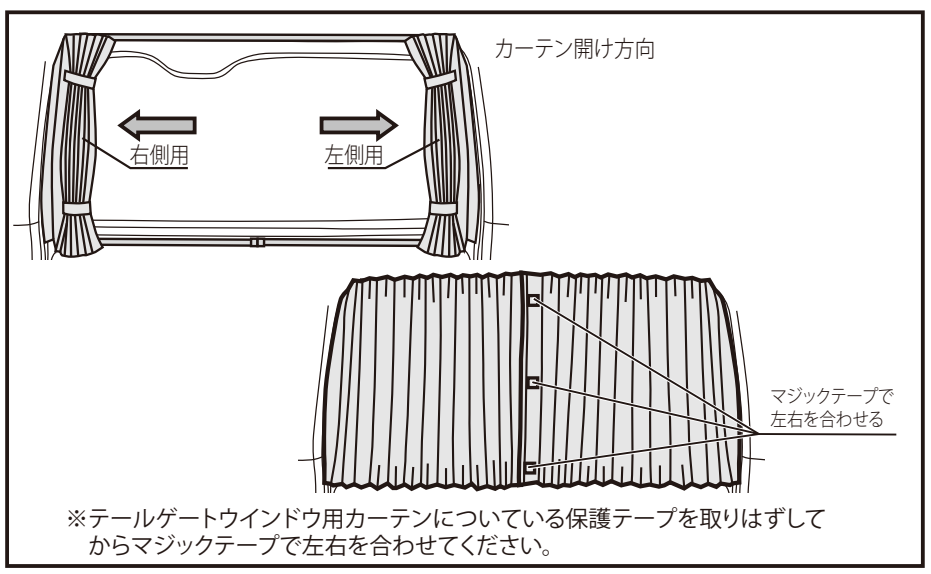

※テールゲートウインドウ用カーテンについている保護テープを取りはずしてからマジックテープで左右を合わせてください。

両面テープ貼り付けに関する注意事項

注意
- 両面テープの粘着面に手を触れたり、ホコリ等を付けたりしないようご注意ください。
- 両面テープの貼り直しはおやめください。脱落の原因となります。
- 両面テープは貼り付け後、約24時間で安定します。それまでは強い力を加えたり、水をかけたりしないでください。脱落の原因となります。
- 製品を取りはずす際は内装を損なわないよう十分注意してゆっくりと取りはずしてください。粘着剤が残ってしまった場合は、市販のノリはがし剤をご使用ください。
- 革・木・布・塗装面・コーティング剤等が施されている場所には貼り付けないでください。

UI vehicle
株式会社ユーアイ
大阪府堺市美原区大饗１５８－１
TEL 072-363-8913　FAX 072－363-8914
ｈｔｔｐ：www.ui-vehicle.com