JAPAN VEHICLE INSPECTION ASSOCIATION

第 O47181 号
平成26年11月27日

試　験　成　績　書

有限会社 ティス 殿

一般財団法人　日本車両検査協会
大阪検査所

品　　名	Uボルトキット 及び ロワリングブロックキット	型　　式	別紙2／3～3／3による
製造者名	有限会社 ティス	仕　　様	別紙2／3～3／3による
試験月日	平成26年11月26日	数　　量	－5－個
試験内容	強度試験	試験機器	荷重試験機
試験結果	別紙2／3～3／3による		

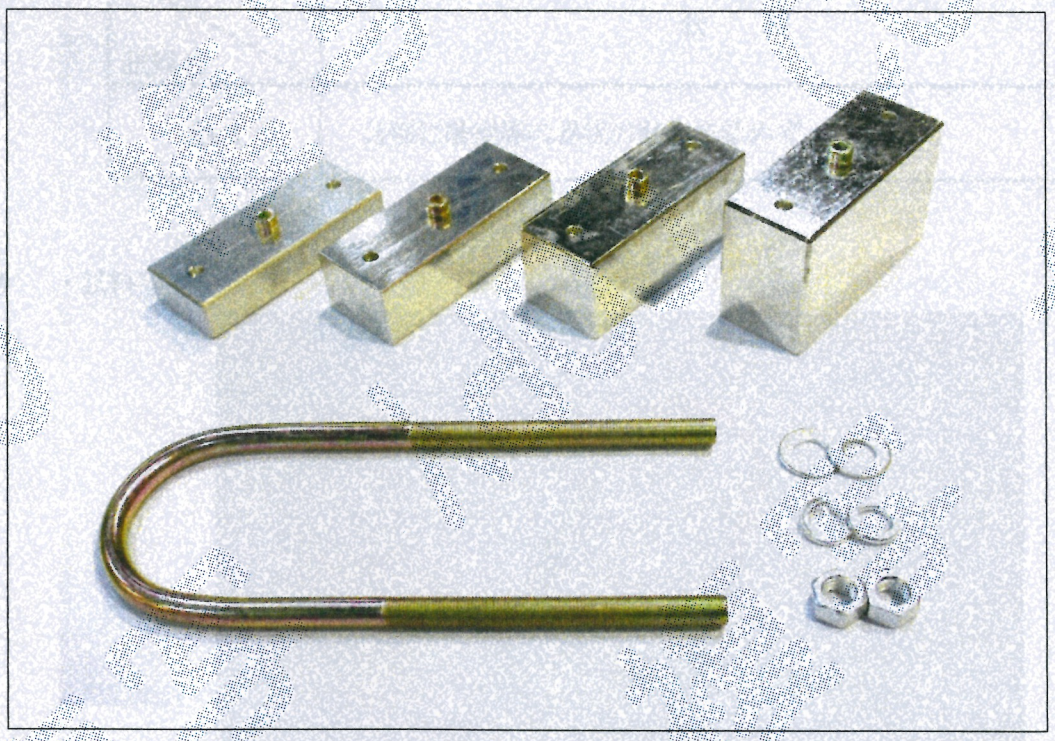

この成績書の内容は、提出された試料のみの試験結果を示すものです。また、この成績書の内容を訂正、改ざんしたものは無効です。なお、成績書の内容を広告物等に無断で掲載したり、内容を引用することは禁止します。

The description on this test report is the test results for only the samples you offered.
All the description on the report which have been revised or altered are invalid.
It is prohibited to put any contents of the report on the advertisements etc, without our approval or to quote them on any documents of yours.

強 度 試 験 成 績 書

試 料 仕 様　・Uボルトキット

・No. 1：4103，全長：280 ㎜，幅（ねじ部中心間距離）：100 ㎜，線径：φ14 ㎜
ねじ加工部長さ：145 ㎜，ねじの呼び：M14 P1.5，素材：45 号鋼（S45C）

試 験 方 法　図１に示すように、Uボルトの両脚部を固定用ジグの穴部に差し込み、ナットを取り付け、U字部内側に引張用ジグ（φ80×20 ㎜）を介して 100 kN {10,197 kgf} の引張力を加え、各部の状況を調べる。

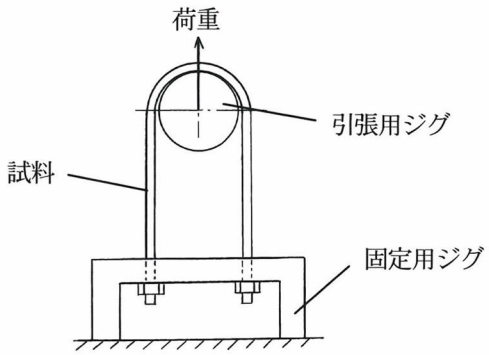

図１　試験方法

試 験 結 果

項目 / 試料名	状　況
No. 1	各部に破損等の異状の発生を認めず。

備　　考　・試料写真

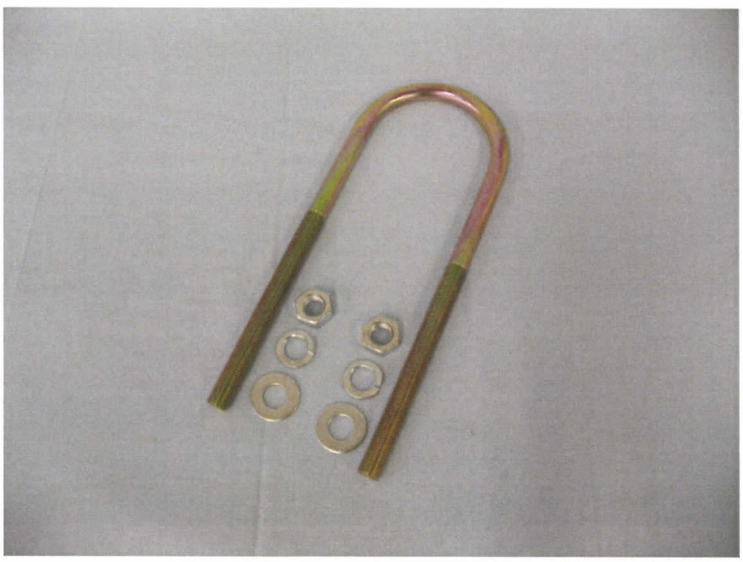

強 度 試 験 成 績 書

試 料 仕 様　・ロワリングブロックキット

・No. 1：4100, 1.0 inch／H 25.0 mm
寸法：幅 125.0×奥行き 50.0×高さ 25.0 mm, 素材：45 号鋼（S45C）

・No. 2：4104, 1.5 inch／H 38.0 mm
寸法：幅 125.0×奥行き 50.0×高さ 38.0 mm, 素材：45 号鋼（S45C）

・No. 3：4101, 2.0 inch／H 50.0 mm
寸法：幅 125.0×奥行き 50.0×高さ 50.0 mm, 素材：45 号鋼（S45C）

・No. 4：4102, 3.0 inch／H 75.0 mm
寸法：幅 125.0×奥行き 50.0×高さ 75.0 mm, 素材：45 号鋼（S45C）

試 験 方 法　試料を試験機ベース上に設置し、圧縮用鋼板を試料の上に載せ、100 kN {10,197 kgf} の圧縮力を加え、各部の状況を調べる。

試 験 結 果

項目／試料名	状　況
No. 1	各部に破損等の異状の発生を認めず。
No. 2	各部に破損等の異状の発生を認めず。
No. 3	各部に破損等の異状の発生を認めず。
No. 4	各部に破損等の異状の発生を認めず。

備　　考　・試料写真

