取付説明書

Dea's Garden ディーズガーデン

ディーズサイン　モダンコレクション
MN-01 / 01L　MN-02 / 02L

このたびは Dea's Garden 製品をお買い上げいただき、ありがとうございます。
正しく取付けをしていただくために、取付説明書をよくお読みください。

<施工上のご注意>

◆ 取付けが不十分ですと、使用中にはずれる恐れがあります。この取付説明書に従い、確実に固定してください。
◆ 接着剤の養生は十分に行ってください。
◆ 製品表面に付着した接着剤は速やかに除去してください。
◆ 施工の際には手袋を着用してください。

梱包明細表

名　　称	数量
サイン	1
水切り部品	2
パッチ	4

名　　称	数量
取扱説明書	1
取付説明書	1

・開梱時に部品の種類と数量をご確認ください。
・商品に異常がないことをご確認ください。

施工手順

写真による取付け手順
・標準塗り壁

1 取付け位置を決める

MN-01　MN-02

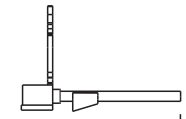

MN-01L　MN-02L

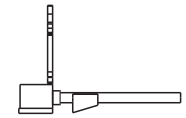

2 穴を開ける（2箇所）

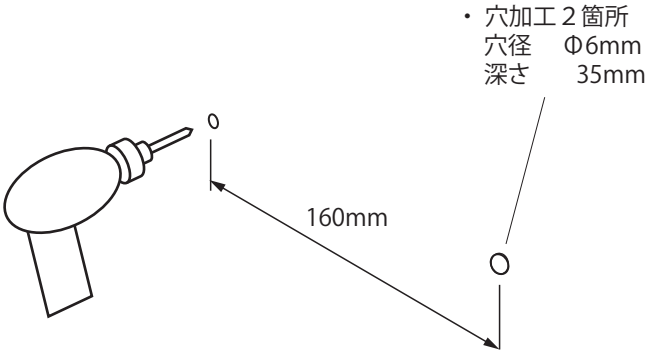

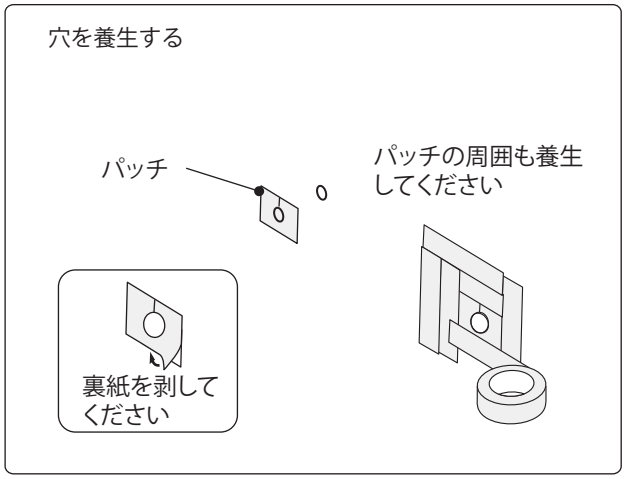

3 水切り部品の取付け

① 水切り部品の内側に接着剤を塗布する

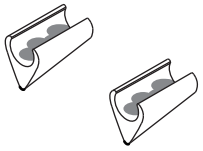

接着剤はエポキシ系がおすすめです。

② 水切り部品をボルトにはめ込む

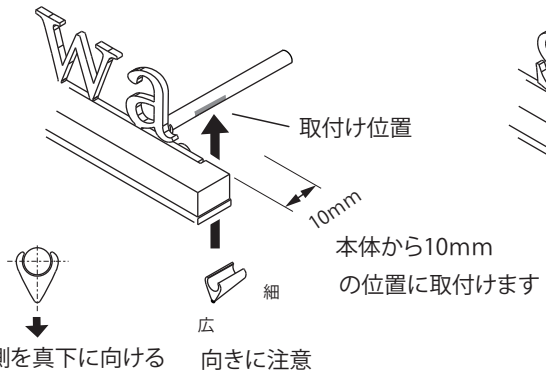

③ 水切り部品を付けた状態

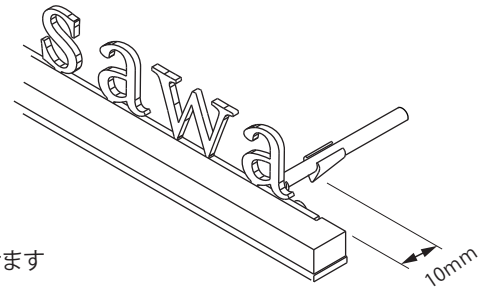

4 本体の取付け

① 接着剤を穴の奥まで注入してください

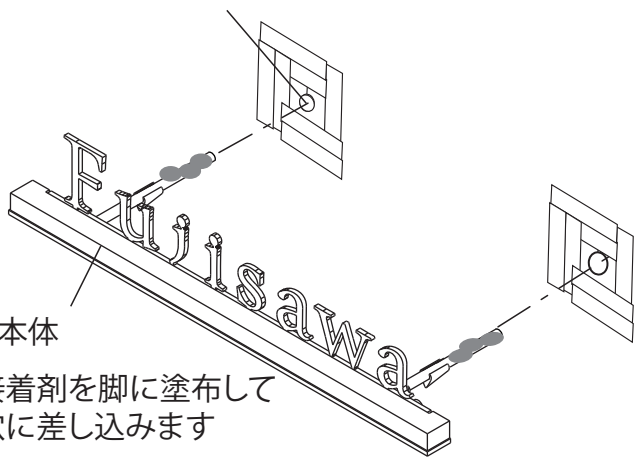

② 接着剤を脚に塗布して穴に差し込みます

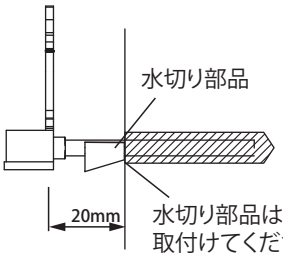

③ 本体は壁から20mm離した位置にセットします。

5 養生

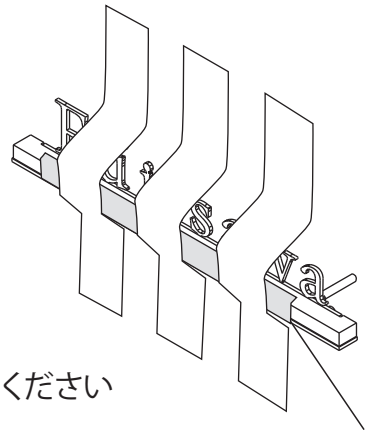

① 接着剤が固まるまで養生テープ等で固定してください

直接触れないように表札とテープの間に紙などをはさんでください。

② 接着剤が硬化したら全ての養生を外してください

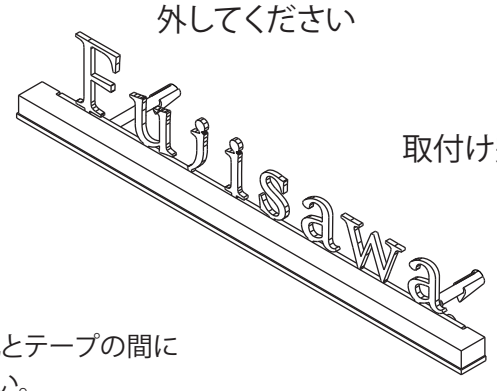

取付け完了

工事店様へ

●改造、変更はしないでください。
●取付け終了後、サインが確実に固定されていることをご確認ください。
●保証書、取扱説明書は必ず施主様にお渡しください。

〒601-8317　京都市南区吉祥院新田弐ノ段町45
TEL 075-681-2891　FAX 075-662-1190
株式会社　傳來工房

DHM-IM3
2021.09A

Dea's Garden
ディーズガーデン