自立型オーニング

カシオペア(ベース仕様)

組 立 説 明 書

太陽と仲良く
　　暮らしましょう.....

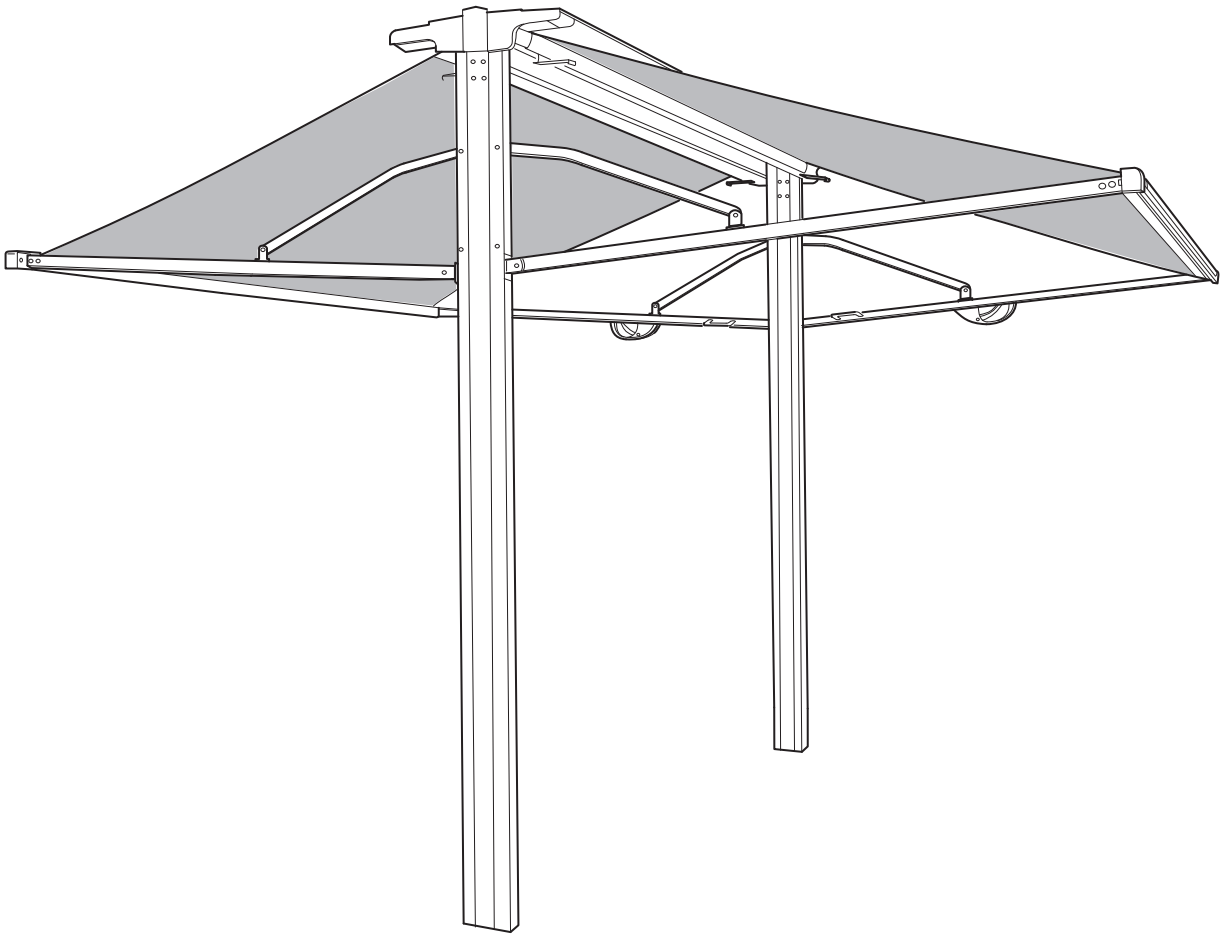

基 本 図

このたびは、自立型オーニング『カシオペア』をお買上げいただき、誠にありがとうございます。
施工工事をしていただく前にこの説明書を読んでいただき、正しく取付けをしていただきますようお願いいたします。

【 基 本 図 】(単位：mm)

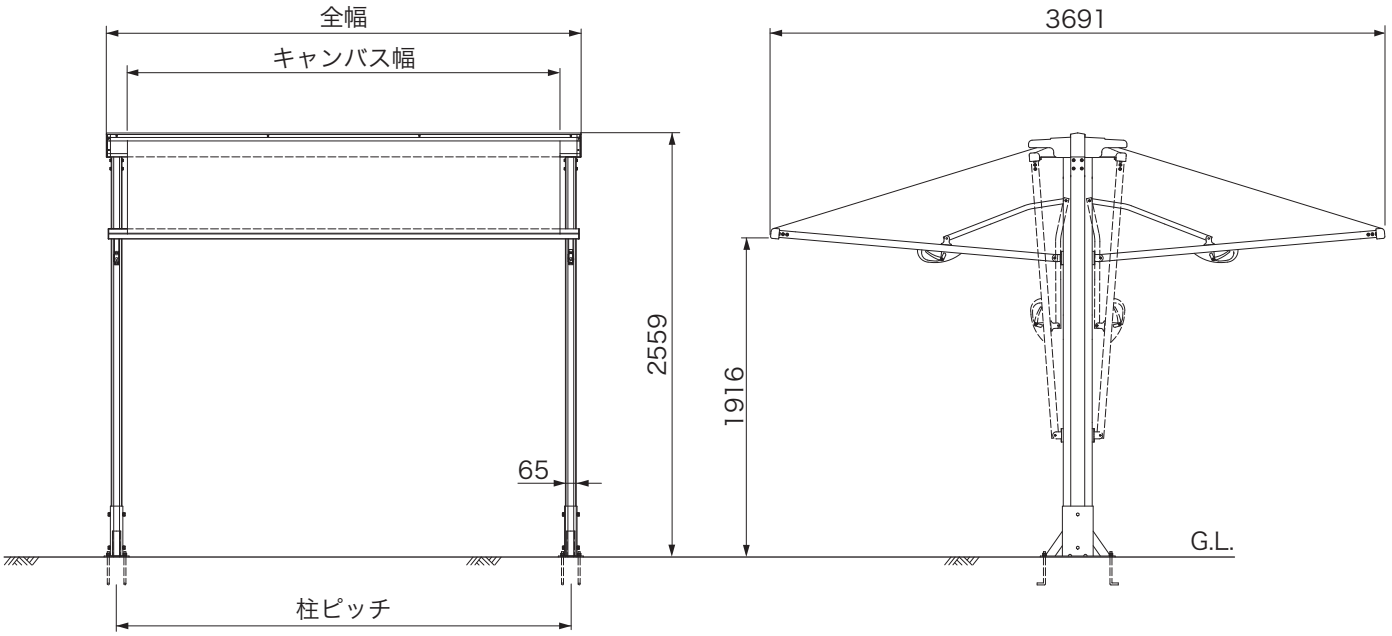

【仕 様】

	1.5 間	2 間
全　　幅	2854mm	3764mm
キャンバスの幅	2600mm	3510mm
柱ピッチ	2730mm	3640mm

構 成 部 材

No.	部材名称	詳　　細
1	フレーム	ベース用
2	ベース	2個入り
3	カシオペア本体（右）	埋め込み仕様と共通
4	カシオペア本体（左）	埋め込み仕様と共通

注意

・・・特に①のフレームは「ベース用」であることを確認してください。

梱包明細

【 カシオペアフレームベース 】

No.	部品名称	略　　図		数量
1	ベース			2
2	柱取付けネジ	六角ボルトM10×30	セット	8
3	平座金	呼び10		8
4	バネ座金	呼び10		8
5	アンカーボルト		セット	8
6	平座金	呼び12		8
7	バネ座金	呼び12		8
8	六角ナット	M12		8
9	組立説明書	―		1

【 カシオペアフレーム部品袋 】

No.	部品名称	略　　図	数量
1	桁取付け金具		2
2	桁取付け金具裏板		2
3	桁キャップ		2
4	桁キャップ取付けネジ	サラM4×8	8
5	桁取付け金具取付けネジ	六角ボルトM8×25	8
6	柱.桁取付け金具取付けネジ	六角ボルトM8×15	16
7	組立説明書	―	1
8	取扱説明書	―	1

【 アンカーボルトの埋込み 】

① 取付け位置を想定します。
② アンカーボルトを埋込みます。

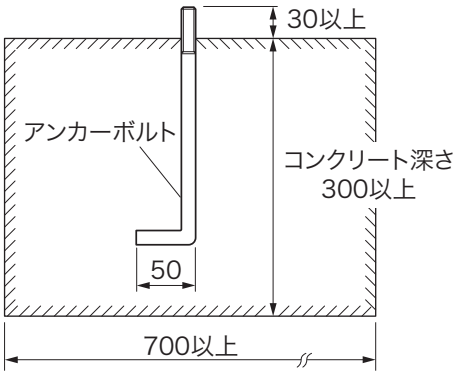

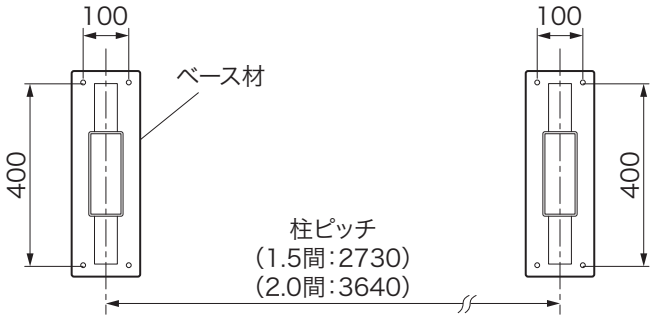

注意 ・・・ベースを取付けたとき、柱の垂直・桁の水平が確保できるか確認してください。

【 ベース材の取付け 】

① ベースを取付けます。
② ナットを締めて固定します。

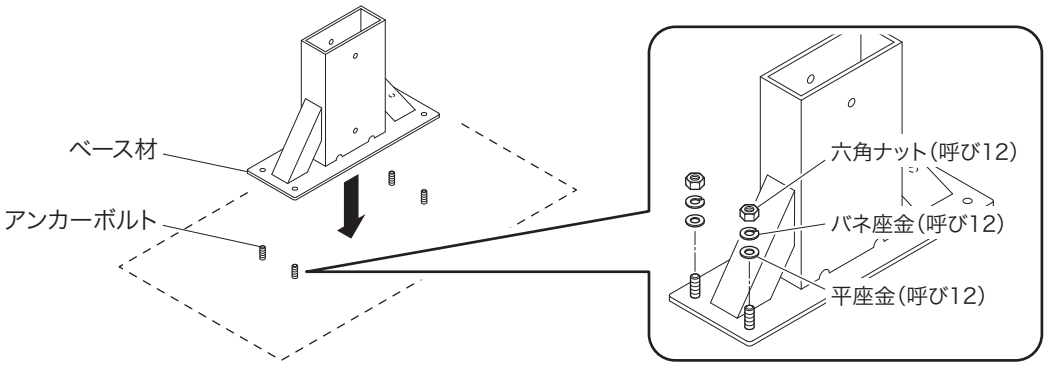

【 柱の取付け 】

① 柱の組付けは、カシオペア組立説明書 P.3の【柱の組付け】を参照してください。
② 柱を入れて桁を取付けて水平・垂直を確認してから、ネジで固定します。
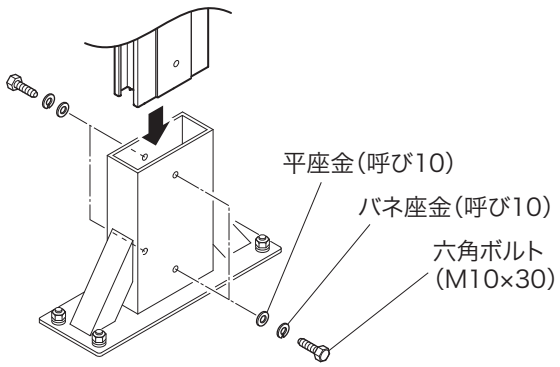
注意 ・・・以下は埋込み式と同様に施工してください。