■安全のために必ず守って頂きたいこと

●この製品は、ベンチです。用途以外は使用しないでください。
●製品の分解改造や部品を外したり、外れたままで使用しないでください。
●この製品は樹脂を使っていますので火気を近づけないでください。ストーブのそば等、高温になる所での使用は避けてください。変形、火災などの原因になります。
●製品に極度な衝撃を与えないでください。破損の原因になります。
●歪みやガタツキが生じた場合は、ボルトを締めなおしてください。
●この製品を他の場所へ移動する場合は、この説明書も共に貸し出し、よく読んでから使用するように、ご指導ください。

■製品仕様

●材質：フレーム：アルミ鋳物（粉体塗装）
座板：100%再生樹脂（ＰＰ）　その他鋼材部：スチール（粉体塗装）

ＲＢ６－ＬＣ

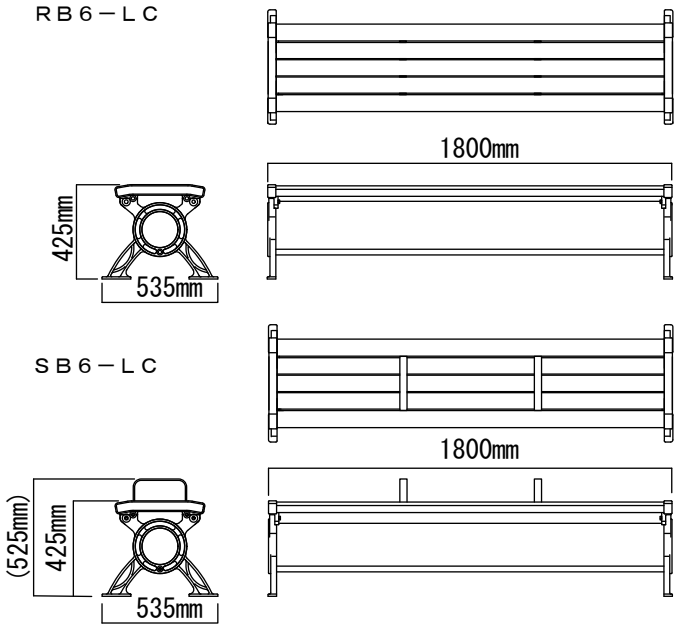

乱暴な取り扱いや用途以外の使用は避けてください。

環境づくりのパイオニア
ミヅシマ工業株式会社
本部　〒550-0014　大阪府大阪市西区北堀江1丁目6番7号　TEL０６－６５３４－１２０１（代）

2014.06.30

取扱説明書

リサイクルベンチＲＢ６－ＬＣ
セパレートベンチＳＢ６－ＬＣ

ＲＢ６－ＬＣ

ＳＢ６－ＬＣ

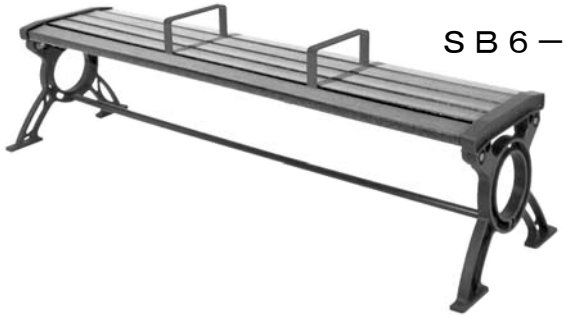

このたびはミヅシマ製品をお買い上げ戴きましてありがとうございます。この説明書はこの製品の使い方と使用上の注意事項について記載しています。ご使用前に、この説明書をよくお読みの上、正しくお使いください。また、この製品を末永くご使用戴くため、この説明書は大切に保存してください。

取扱説明書

リサイクルベンチＲＢ６－ＬＷ
セパレートベンチＳＢ６－ＬＷ

このたびはミヅシマ製品をお買い上げ戴きましてありがとうございます。この説明書はこの製品の使い方と使用上の注意事項について記載しています。ご使用前に、この説明書をよくお読みの上、正しくお使いください。また、この製品を末永くご使用戴くため、この説明書は大切に保存してください。

■安全のために必ず守って頂きたいこと

●この製品は、ベンチです。用途以外は使用しないでください。
●製品の分解改造や部品を外したり、外れたままで使用しないでください。
●この製品は樹脂を使っていますので火気を近づけないでください。ストーブのそば等、高温になる所での使用は避けてください。変形、火災などの原因になります。
●製品に極度な衝撃を与えないでください。破損の原因になります。
●歪みやガタツキが生じた場合は、ボルトを締めなおしてください。
●この製品を他の場所へ移動する場合は、この説明書も共に貸し出し、よく読んでから使用するように、ご指導ください。

■製品仕様

●材質：フレーム：アルミ鋳物（粉体塗装）
座板：100%再生樹脂（ＰＰ）　その他鋼材部：スチール（粉体塗装）

ＲＢ６－ＬＷ

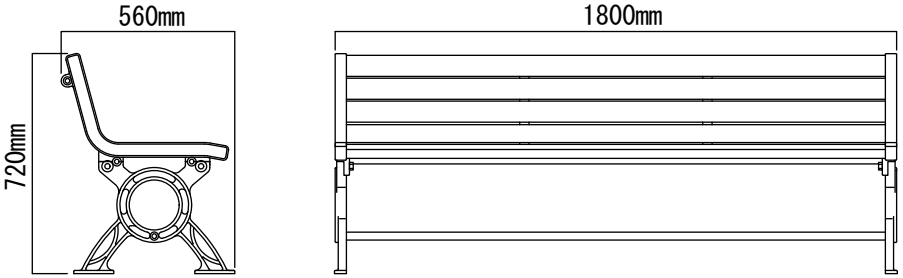

Ｓ６－ＬＷ

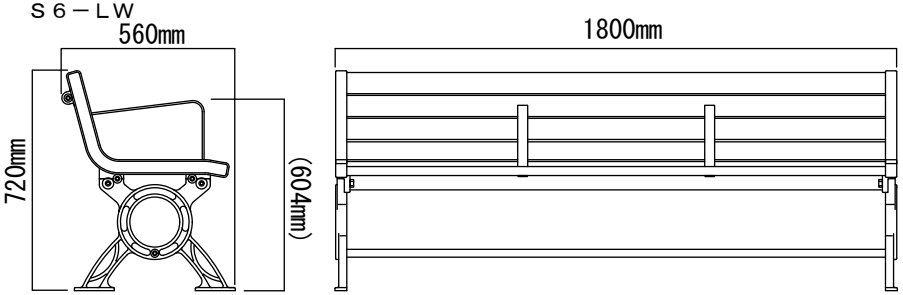

乱暴な取り扱いや用途以外の使用は避けてください。

環境づくりのパイオニア
ミヅシマ工業株式会社
本部　〒550-0014　大阪府大阪市西区北堀江1丁目6番7号　TEL０６－６５３４－１２０１（代）

2014.06.30

■ 商品構成

必要工具
●六角レンチ(部品と一緒に入っています。)
※ナットを締めるモンキーレンチなどはお客さまのご用意となります。

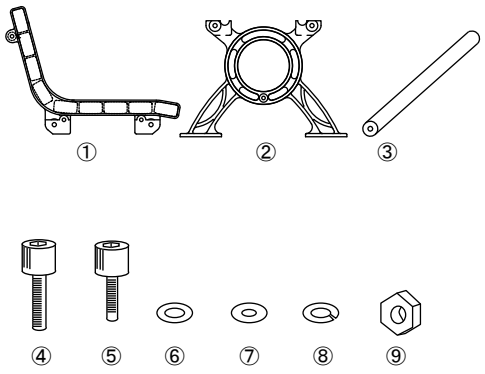

番号	部品名	数
①	フレームユニット	1
②	フレーム脚	2
③	丸パイプ	1
④	六角穴付ボルト M12×45	4(1)
⑤	六角穴付ボルト M10×35	2(1)
⑥	平ワッシャー M12	4(1)
⑦	平ワッシャー M10	2(1)
⑧	スプリングワッシャー M12	4(1)
⑨	ナット M12	4(1)

※括弧内の数字は同梱されている予備部品の数量です。

■ 設置時のお願い

● 製品は出来るだけ水平を保って設置して下さい。水平を保たないと、ぐらつきや歪みが生じ、製品の変形や破損の原因につながります。

■ お手入れのしかた

●日常のお手入れは、柔らかい布で空拭きして下さい。
●樹脂部は水に濡れたままにしておいたり、アルコール及びシンナー系溶剤を使うと、変色する場合があります。
●汚れが著しい場合は次の①～③の手順を守って汚れを落として下さい。
①薄めた中性洗剤をつけた布を、かたく絞って拭いて下さい。
②水につけた布をよく絞って、洗剤が残らないよう拭いて下さい。
③乾いた柔らかい布で、水分が残らないよう拭いて下さい。
●汚れが落ちない場合は、①～③の作業を繰り返して行って下さい。
●焦げ目や傷が付くと修正できない場合がありますので、取り扱いに十分注意して下さい。
●廃棄の場合は各自治体の指示に従って適切に処理してください。

■ 組立て方

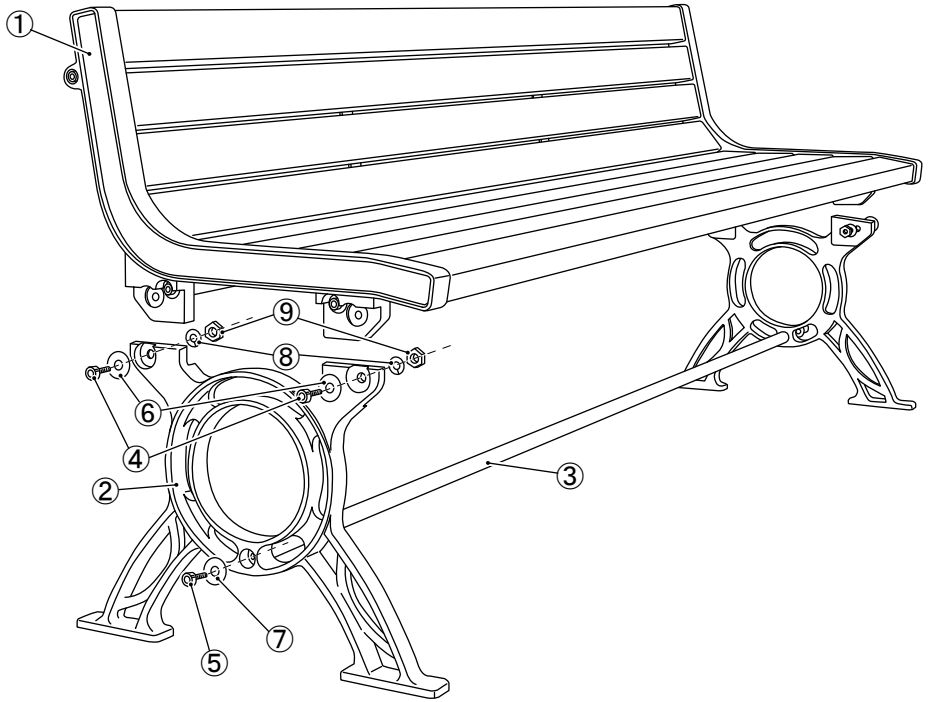

1, ①と②を④(12ミリボルト)⑥(12ミリワッシャー)で留め、
裏から⑧(スプリングワッシャー)⑨(ナット)で仮留めする。(左右)
2, ②に③(パイプ)を⑤(10ミリボルト)と⑦(10ミリワッシャー)で
仮留めする。(左右)
3, 全てのボルトを緩みの無い様に本締めする。

梱包ケースから中身を取り出し、部材を確認して下さい。
ケースを折りつぶし、その上で組立て作業を行って頂くと
製品に傷が付きにくく組立てられます。