取扱説明書

リサイクルベンチＲＢ１－ＳＣ・ＬＣ
セパレートベンチＳＢ１－ＳＣ・ＬＣ

ＲＢ１-ＳＣ・ＬＣ

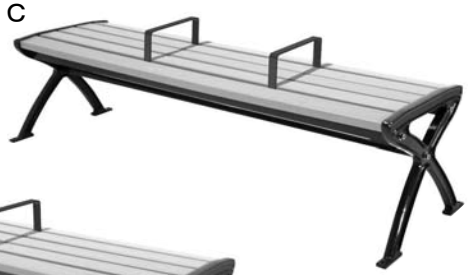

ＳＢ１－ＬＣ

ＳＢ１－ＳＣ

このたびは**ミヅシマ**製品をお買い上げ戴きましてありがとうございます。この説明書はこの製品の使い方と使用上の注意事項について記載しています。ご使用前に、この説明書をよくお読みの上、正しくお使いください。また、この製品を末永くご使用戴くため、この説明書は大切に保存してください。

■安全のために必ず守って頂きたいこと

●この製品は、ベンチです。用途以外は使用しないでください。
●製品の分解改造や部品を外したり、外れたままで使用しないでください。
●この製品は樹脂部品を使っていますので火気を近づけないでください。ストーブのそば等、高温になる所での使用は避けてください。変形、火災などの原因になります。
●製品に極度な衝撃を与えないでください。破損の原因になります。
●歪みやガタツキが生じた場合は、ボルトを締め直してください。
●この製品を他の場所へ移動する場合は、この説明書も共に貸し出し、よく読んでから使用するように、ご指導ください。

■商品構成

●材質：フレーム：アルミ鋳物（粉体塗装）
座板（表面被）：ＡＳＡ樹脂（木粉入り）
座板（内部）：ＡＢＳ樹脂（再生４０％）　補強金具：スチール

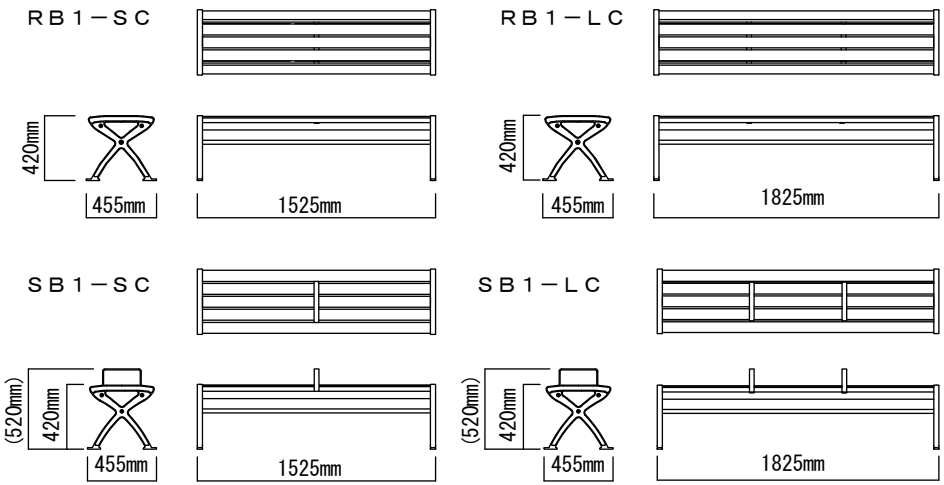

乱暴な取り扱いや用途以外のしようは避けてください。

環境づくりのパイオニア
ミヅシマ工業株式会社
本部　〒550-0014　大阪府大阪市西区北堀江1丁目6番7号　TEL０６－６５３４－１２０１（代）

2014. 07. 28

■商品構成

必要工具：六角棒スパナ8㎜(M10ボルト用)×2
プラスドライバー No.2(トラスタッピングネジ用)
No.3(トラス小ネジ用)
（お客様でご用意ください）

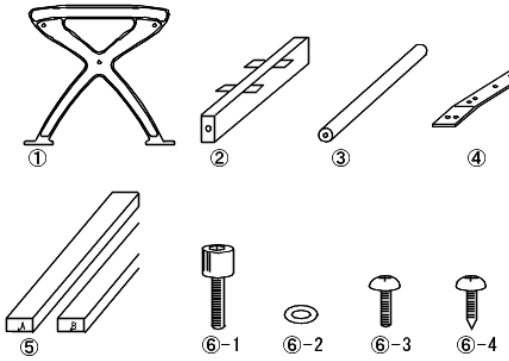

部　品	部品名	ＲＢ１－ＳＣ	ＲＢ１－ＬＣ
①	フレーム	２個	２個
②	角パイプ	２個	２個
③	丸パイプ	１個	１個
④	補強金具	１個	２個
⑤	座板（記号入り）	５個	５個
⑥－１	六角穴付ボルト	６個（１個）	６個（１個）
⑥－２	スプリングワッシャー	６個（１個）	６個（１個）
⑥－３	トラス小ネジ	４個（１個）	８個（２個）
⑥－４	トラスタッピングネジ	５個（１個）	１０個（２個）

※括弧内の数字は同梱されている予備部品の数量です。

■設置時のお願い

●製品は出来るだけ水平を保って設置してください。水平を保って居ないとぐらつきや歪みが生じ、製品の変形や破損の原因になります。

■お手入れのしかた

●日常のお手入れは、柔らかい布でから拭きしてください。
●樹脂部は、水に濡れたままにしておくことやアルコール及びシンナー系溶剤を使うと、変色する場合があります。
●鋼製部は、水に濡れたままにしておくことやアルコール及びシンナー系溶剤を使うと、防錆能力が低下して、サビなどの原因になります。
●汚れが著しい場合は、次の①～③の手順を守って汚れを落としてください。
①薄めた中性洗剤につけた布を、かたく絞って拭いてください。
②水につけた布をよく絞って、洗剤が残らないように拭いてください。
③乾いたら柔らかい布で水分が残らないように拭いてください。
●汚れが落ちない場合は①～③の作業を繰り返してください。
●製品を移動するときは、必ず二名以上で持ち上げて行ってください。引きずって移動すると床に傷がつき、製品の破損の原因になります。
●廃棄の場合は各自治体の指示に従って適切に処理してください。

■組立方法

①フレームの仮組み
●フレーム①にパイプ②、③を六角穴付ボルト⑥－１及び⑥－２で仮止めします。

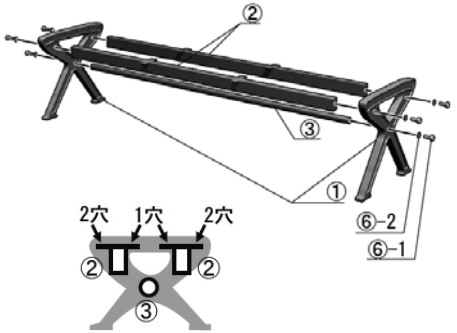

②補強金具の仮止め
●仮組みしたフレームに補強金具④（ＲＢ１－ＳＣは１個）をトラス小ネジ⑥－３で仮止めします。

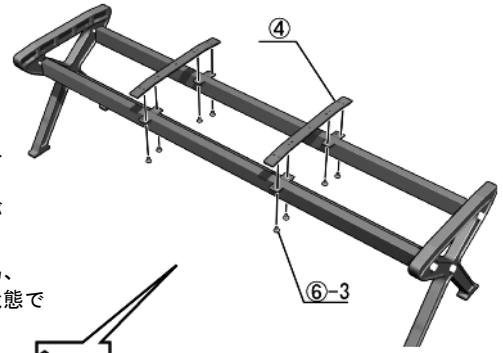

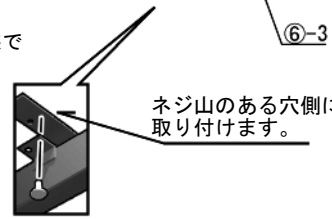

※フレーム①は左右それぞれ座板用の四角いくぼみのある面が内側になります。
※角パイプ②は金具のある面が上で、二つの穴側がそれぞれ外方向にくるように仮組みします。
※後ほど座板⑤を左右フレーム①の間に差し込む為、角パイプと左右フレームの隙間は十分に空けた状態で仮組みしてください。

③座板の取付け
●フレーム座板⑤を手前から記号順に取付けます。
●取り付け終わったら、仮止め状態のボルト類を全て締め付けます。

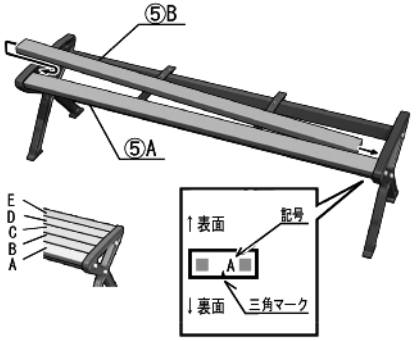

※座板の断面に記号と三角マークがあります。三角マークを下にして、記号順に手前から取付けてください。
※座板は片方差し込んでから、もう片方をはめ込むと取付けがし易くなります。

④座板の固定
●最後に裏から座板⑤を補強金具にトラスタッピングネジ⑥－４で固定して完成です。

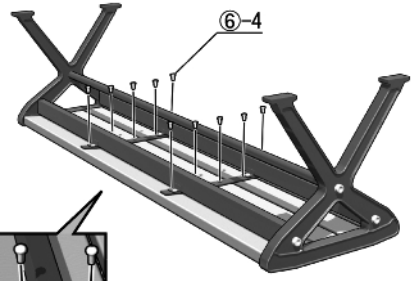

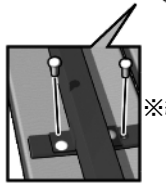

※締め忘れているボルト、ビス類がないかよく確かめてから、ご使用下さい。

■安全のために必ず守って頂きたいこと

●この製品は、ベンチです。用途以外は使用しないでください。
●製品の分解改造や部品を外したり、外れたままで使用しないでください。
●この製品は樹脂部品を使っていますので火気を近づけないでください。ストーブのそば等、高温になる所での使用は避けてください。変形、火災などの原因になります。
●製品に極度な衝撃を与えないでください。破損の原因になります。
●歪みやガタツキが生じた場合は、ボルトを締め直してください。
●この製品を他の場所へ移動する場合は、この説明書も共に貸し出し、よく読んでから使用するように、ご指導ください。

■商品構成

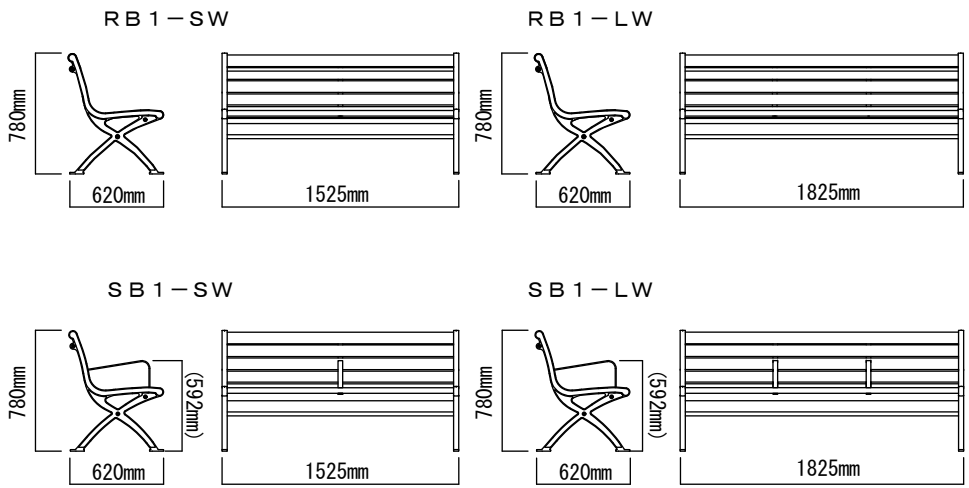

乱暴な取り扱いや用途以外のしようは避けてください。

環境づくりのパイオニア
ミヅシマ工業株式会社
本部　〒550-0014　大阪府大阪市西区北堀江1丁目6番7号　TEL０６－６５３４－１２０１（代）

2014.07.28

取扱説明書

リサイクルベンチＲＢ１－SW・ＬＷ
セパレートベンチＳＢ１－SW・ＬＷ

RB1-SW・LW

SB1-LW

SB1-SW

このたびはミヅシマ製品をお買い上げ戴きましてありがとうございます。この説明書はこの製品の使い方と使用上の注意事項について記載しています。ご使用前に、この説明書をよくお読みの上、正しくお使いください。また、この製品を末永くご使用戴くため、この説明書は大切に保存してください。

■商品構成

必要工具：六角棒スパナ8mm(M10ボルト用)×2
プラスドライバー No.2(皿タッピングネジ用),No.3(トラス小ネジ用)
（お客様でご用意ください）

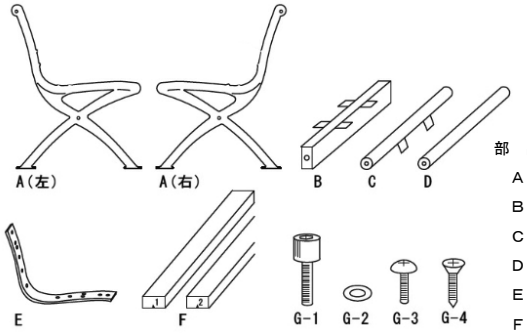

部　品	部品名	ＲＢ１－ＳＷ	ＲＢ１－ＬＷ
Ａ	フレーム（左右あり）	２個	２個
Ｂ	角パイプ	１個	１個
Ｃ	丸パイプ金具付き	１個	１個
Ｄ	丸パイプ	１個	１個
Ｅ	補強金具	１個	２個
Ｆ	座板（記号入り）	１０個	１０個
Ｇ－１	六角穴付ボルト	６個（１個）	６個（１個）
Ｇ－２	スプリングワッシャー	６個（１個）	６個（１個）
Ｇ－３	トラス小ネジ	３個（１個）	６個（２個）
Ｇ－４	皿タッピングネジ	１０個（１個）	２０個（２個）

※括弧内の数字は同梱されている予備部品の数量です。

■設置時のお願い

●製品は出来るだけ水平を保って設置してください。水平を保って居ないとぐらつきや歪みが生じ、製品の変形や破損の原因になります。

■お手入れのしかた

●日常のお手入れは、柔らかい布でから拭きしてください。
●樹脂部は、水に濡れたままにしておくことやアルコール及びシンナー系溶剤を使うと、変色する場合があります。
●鋼製部は、水に濡れたままにしておくことやアルコール及びシンナー系溶剤を使うと、防錆能力が低下して、サビなどの原因になります。
●汚れが著しい場合は、次の①～③の手順を守って汚れを落としてください。
①薄めた中性洗剤につけた布を、かたく絞って拭いてください。
②水につけた布をよく絞って、洗剤が残らないように拭いてください。
③乾いたら柔らかい布で水分が残らないように拭いてください。
●汚れが落ちない場合は①～③の作業を繰り返してください。
●製品を移動するときは、必ず二名以上で持ち上げて行ってください。引きずって移動すると床に傷がつき、製品の破損の原因になります。
●廃棄の場合は各自治体の指示に従って適切に処理してください。

■組立方法

①フレームの仮組み
●フレームＡ（左右）にパイプＢ、Ｃ、Ｄを六角穴付ボルトＧ－１及びワッシャーＧ－２で仮止めします。

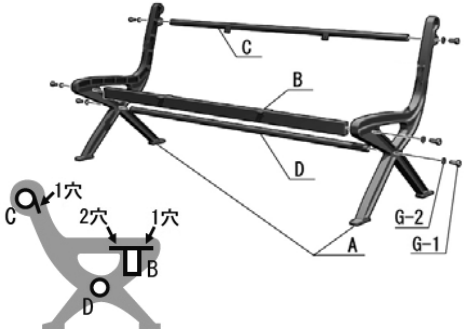

※フレームＡは左右それぞれ座板用の四角いくぼみのある面が内側になります。
※角パイプＢは金具のある面が上で、二つの穴側がそれぞれ外方向にくるように、丸パイプＣは金具のある面が正面下にくるように、それぞれ仮組みします。
※後ほど座板Ｆを左右フレームＡの間に差し込む為、角パイプと左右フレームの隙間は十分に空けた状態で仮組みしてください。

②補強金具の仮止め
●仮組みしたフレームに補強金具Ｅ（ＲＢ１－ＳＷは１個）をトラス小ネジＧ－３で仮止めします。

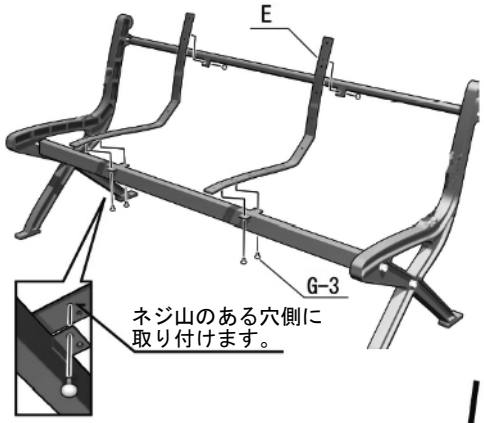

補強金具は、先が下がっている方が正面にくるように取付けます。

③座板の取付け
●フレーム座板Ｆを手前から記号順に取り付けます。
●取り付け終わったら、仮止め状態のボルト類を全て締め付けます。

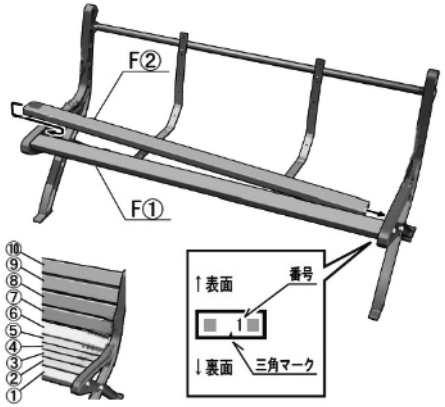

※座板の断面に記号と三角マークがあります。三角マークを下にして、記号順に手前から取付けてください。
※座板は片方差し込んでから、もう片方をはめ込むと取付けがし易くなります。

④座板の固定
●最後に裏から座板Ｆを補強金具に皿タッピングネジＧ－４で固定して完成です。

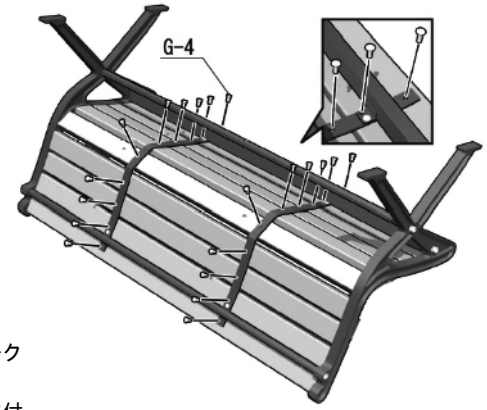

※締め忘れているボルト、ビス類がないかよく確かめてから、ご使用ください。

■安全のために必ず守って頂きたいこと

●この製品は、ベンチです。用途以外は使用しないでください。
●製品の分解改造や部品を外したり、外れたままで使用しないでください。
●この製品は樹脂部品を使っていますので火気を近づけないでください。ストーブのそば等、高温になる所での使用は避けてください。変形、火災などの原因になります。
●製品に極度な衝撃を与えないでください。破損の原因になります。
●歪みやガタツキが生じた場合は、ボルトを締め直してください。
●この製品を他の場所へ移動する場合は、この説明書も共に貸し出し、よく読んでから使用するように、ご指導ください。

■商品構成

●材質：フレーム：アルミ鋳物（粉体塗装）
座板（表面被）：ＡＳＡ樹脂（木粉入り）
座板（内部）：ＡＢＳ樹脂（再生４０％）　補強金具：スチール

ＲＢ１－ＳＷＥ

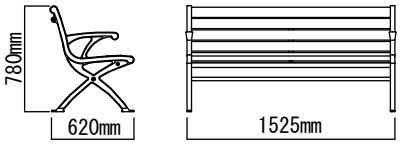

ＲＢ１－ＬＷＥ

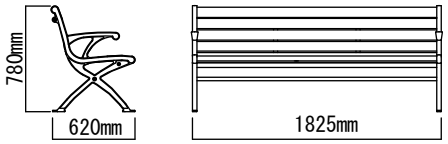

ＳＢ１－ＳＷＥ

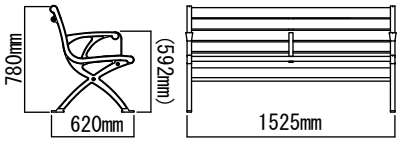

ＳＢ１－ＬＷＥ

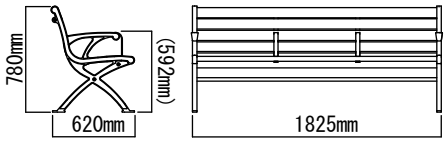

乱暴な取り扱いや用途以外のしようは避けてください。

環境づくりのパイオニア
ミヅシマ工業株式会社
本部　〒550-0014　大阪府大阪市西区北堀江1丁目6番7号　TEL０６－６５３４－１２０１（代）

2014.07.28

取扱説明書

リサイクルベンチＲＢ１－ＳＷＥ・ＬＷＥ
セパレートベンチＳＢ1－ＳＷＥ・ＬＷＥ

このたびはミヅシマ製品をお買い上げ戴きましてありがとうございます。この説明書はこの製品の使い方と使用上の注意事項について記載しています。ご使用前に、この説明書をよくお読みの上、正しくお使いください。また、この製品を末永くご使用戴くため、この説明書は大切に保存してください。

■商品構成

必要工具：六角棒スパナ8mm(M10ボルト用)×2
プラスドライバー No.2(皿タッピングネジ用),No.3(トラス小ネジ用)
(お客様でご用意ください)

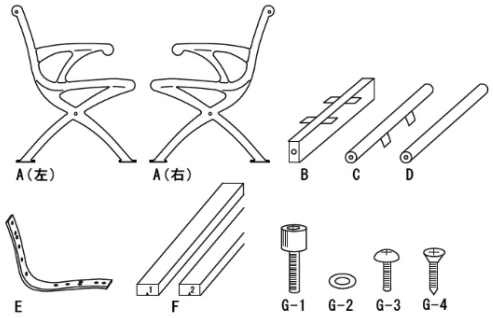

部　品	部品名	RB1－SWE	RB1－LWE
A	フレーム（左右あり）	2個	2個
B	角パイプ	1個	1個
C	丸パイプ金具付き	1個	1個
D	丸パイプ	1個	1個
E	補強金具	1個	2個
F	座板（記号入り）	10個	10個
G－1	六角穴付ボルト	6個(1個)	6個(1個)
G－2	スプリングワッシャー	6個(1個)	6個(1個)
G－3	トラス小ネジ	3個(1個)	6個(2個)
G－4	皿タッピングネジ	10個(1個)	20個(2個)

※括弧内の数字は同梱されている予備部品の数量です。

■設置時のお願い

●製品は出来るだけ水平を保って設置してください。水平を保って居ないとぐらつきや歪みが生じ、製品の変形や破損の原因になります。

■お手入れのしかた

●日常のお手入れは、柔らかい布でから拭きしてください。
●樹脂部は、水に濡れたままにしておくことやアルコール及びシンナー系溶剤を使うと、変色する場合があります。
●鋼製部は、水に濡れたままにしておくことやアルコール及びシンナー系溶剤を使うと、防錆能力が低下して、サビなどの原因になります。
●汚れが著しい場合は、次の①～③の手順を守って汚れを落としてください。
①薄めた中性洗剤につけた布を、かたく絞って拭いてください。
②水につけた布をよく絞って、洗剤が残らないように拭いてください。
③乾いたら柔らかい布で水分が残らないように拭いてください。
●汚れが落ちない場合は①～③の作業を繰り返してください。
●製品を移動するときは、必ず二名以上で持ち上げて行ってください。引きずって移動すると床に傷がつき、製品の破損の原因になります。
●廃棄の場合は各自治体の指示に従って適切に処理してください。

■組立方法

①フレームの仮組み
●フレームA(左右)にパイプB、C、Dを六角穴付ボルトG－1及びワッシャーG－2で仮止めします。

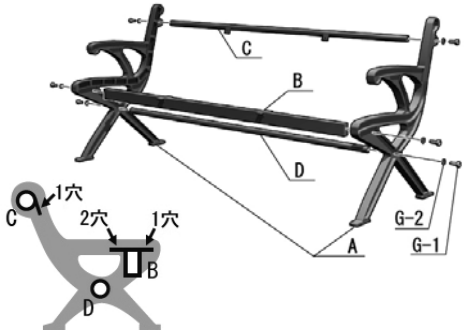

※フレームAは左右それぞれ座板用の四角いくぼみのある面が内側になります。
※角パイプBは金具のある面が上で、二つの穴側がそれぞれ外方向にくるように、丸パイプCは金具のある面が正面下にくるように、それぞれ仮組みします。
※後ほど座板Fを左右フレームAの間に差し込む為、角パイプと左右フレームの隙間は十分に空けた状態で仮組みしてください。

②補強金具の仮止め
●仮組みしたフレームに補強金具E(RB1－SWEは1個)をトラス小ネジG－3で仮止めします。

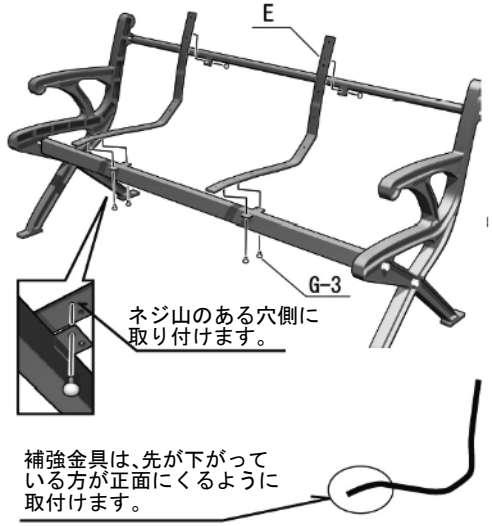

③座板の取付け
●フレーム座板Fを手前から記号順に取り付けます。
●取り付け終わったら、仮止め状態のボルト類を全て締め付けます。

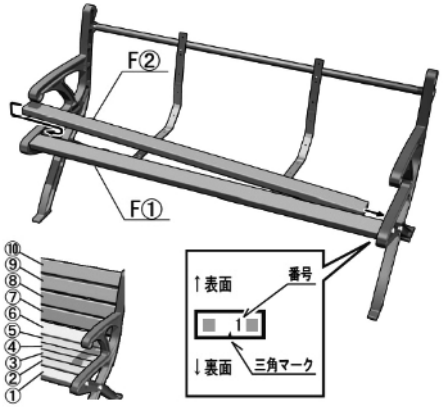

※座板の断面に記号と三角マークがあります。三角マークを下にして、記号順に手前から取付けてください。
※座板は片方差し込んでから、もう片方をはめ込むと取付けがし易くなります。

④座板の固定
●最後に裏から座板Fを補強金具に皿タッピングネジG－4で固定して完成です。

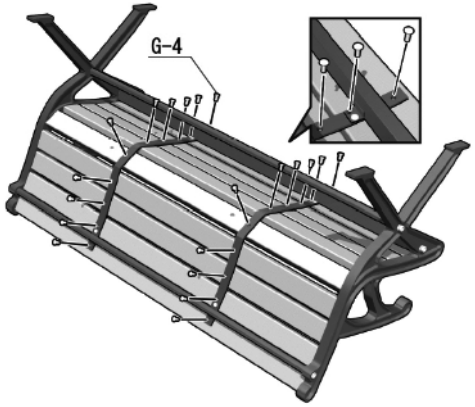

※締め忘れているボルト、ビス類がないかよく確かめてから、ご使用ください。