施工説明書　スタイルポールアルミニウム

東京ガーデニングスタイル
TOKYO GARDENING STYLE
施工に関するお問合せは TEL ０５９−３４０−４１００

【施工上の注意事項】

- ●本製品はフェンス等の柱としてはご利用いただけません。
- ●強度が必要な防護柵や転落の危険がある高所には使用できません。
- ●ブロック上施工の場合、ブロック強度を確保してください。
- ●本製品を施工する際は、埋め込み部分にビスや鉄筋を差し込むなどの抜け防止対策をおすすめします。（出荷時には穴加工やビス等の付属はございません。）

独立基礎施工

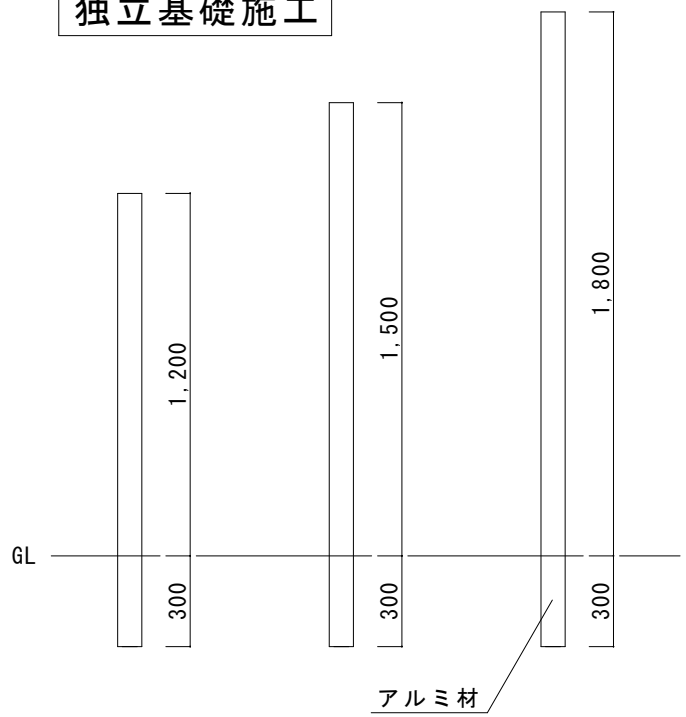

ブロック上施工

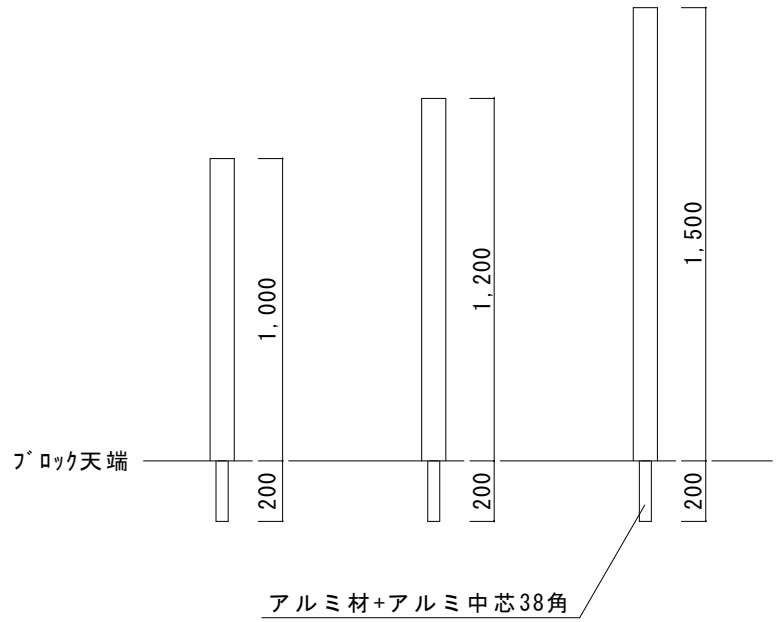

独立基礎施工の場合

約300ｍｍ程度埋め込んで施工してください。

ブロック上施工の場合

アルミ中芯は現場取り付けになります。別紙取付説明書をご覧ください。

アルミ中芯部分を埋め込んで施工してください。

埋め込み長さを調整する場合はアルミ中芯をカットしてください。

施工説明書

東京ガーデニングスタイル
TOKYO GARDENING STYLE

スタイルポールアルミニウム
ブロック施工用 アルミ中芯の取り付け

施工に関するお問合せ
TEL　059-340-4100

重要 アルミ中芯を使ってブロック上に柱を建てる場合は、耐風圧を考慮し、ブロックの強度が十分かご確認下さい。

①アルミ中芯に専用ｽﾍﾟｰｻｰを取り付ける

38x38アルミ中芯に専用スペーサーを差込み、ビスどめします。

スペーサー1個に付、2本ビスどめします。

※4ｘ16 ビス使用

注：下穴を開けてからビスどめして下さい。
　：切粉を必ず除去して下さい。

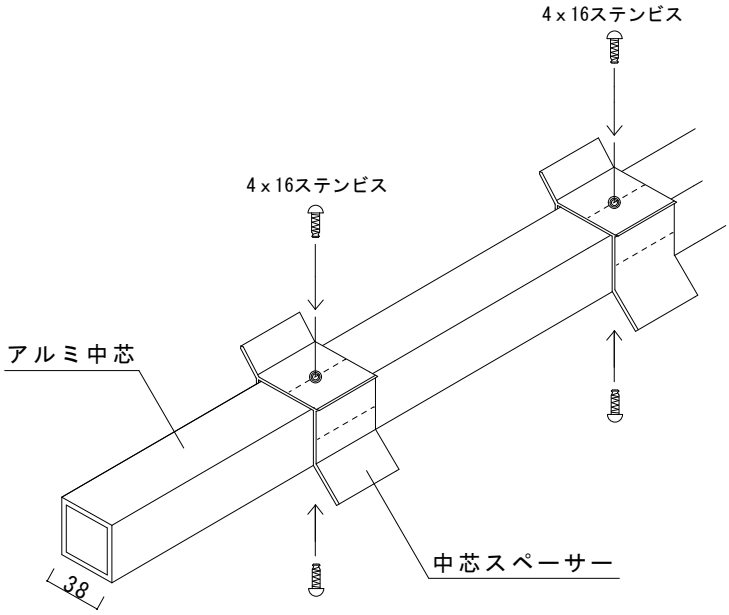

②アルミ中芯とｽﾀｲﾙﾎﾟｰﾙを固定する

スペーサーを取り付けたアルミ中芯をｽﾀｲﾙﾎﾟｰﾙに差込みます。

ｽﾀｲﾙﾎﾟｰﾙの外側からビスどめし、アルミ中芯とｽﾀｲﾙﾎﾟｰﾙを固定します。ビスどめは4～6ヶ所です。

※4ｘ35 ビス使用

注：下穴を開けてからビスどめして下さい。
　：切粉を必ず除去して下さい。
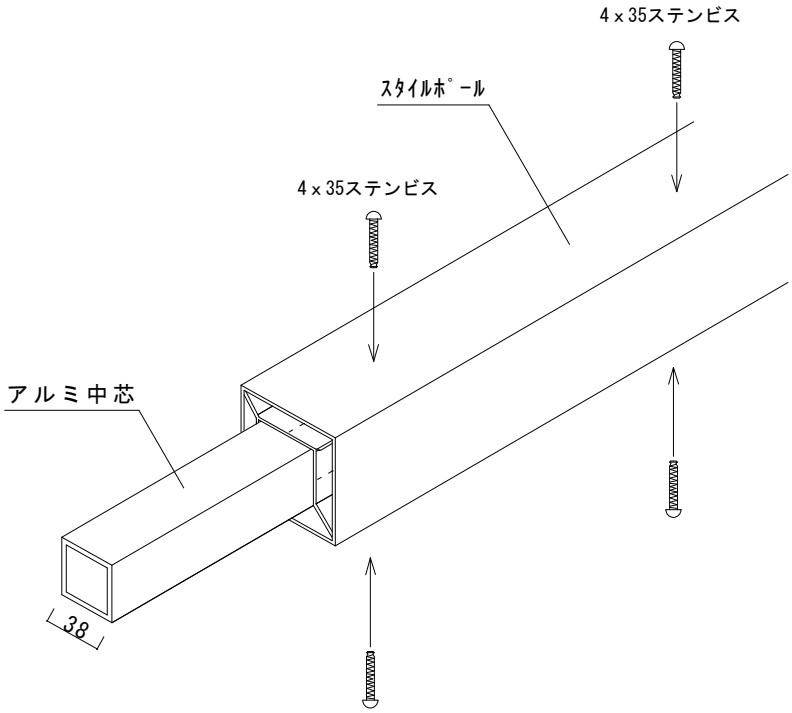
スペーサーは60角用と80角用の2種類あります。