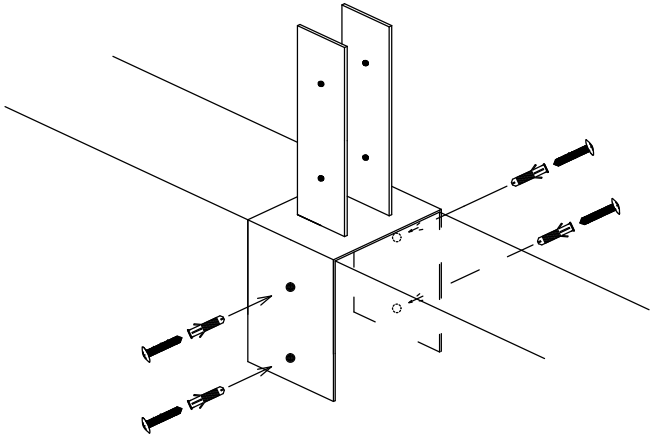

①ステンレスプレートを固定する。

プラグボルトを使用し、ステンレスプレートを固定します。

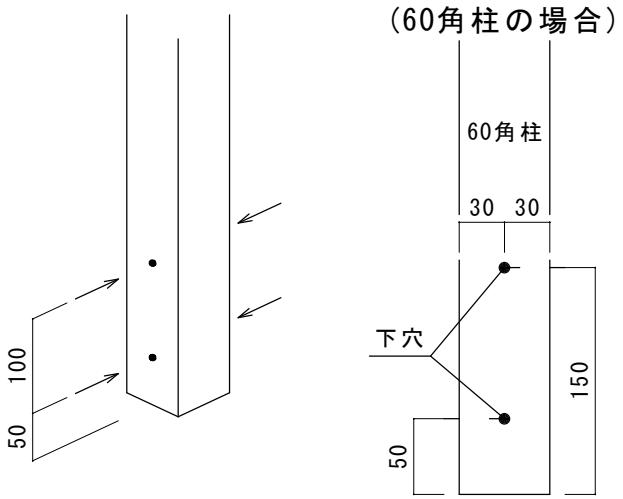

②柱に穴を開ける。

柱の下から50㎜と150㎜、それぞれ柱の中央にキリで7～8㎜の穴を開けます。(計4か所)

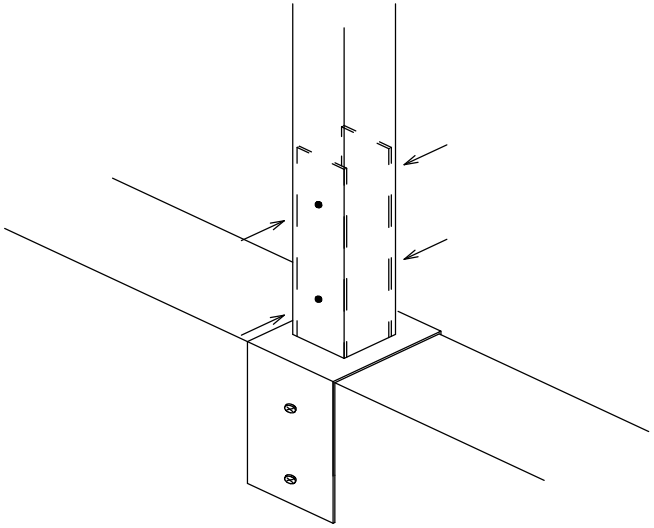

③柱を立てる。

柱とステンレスプレートの穴の位置が合うように柱をかぶせます。
※穴の位置がずれていると、部材破損の原因になります。ご注意ください。

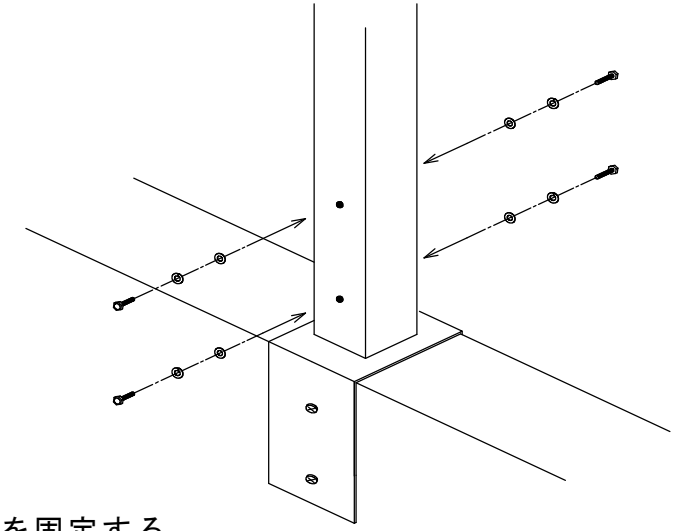

④柱を固定する。

スプリングとワッシャーを付けたボルトで柱を固定して完成です。
※ボルトが柱に対して垂直に進むこと、スムースに締まることをご確認ください。
　負荷がかかったまま無理に締めると、部材破損の原因になります。

ステンレスプレート竹垣用
施工説明書

東京ガーデニングスタイル
TOKYO GARDENING STYLE

施工に関するお問合せ
TEL 059-340-4100