取付説明書

ディーズポスト
ウォールインタイプ　F
塗壁用(1B/2Bサイズ)/石張用(1Bサイズのみ)

1B

2B

このたびは Dea's Garden 製品をお買い上げいただき、ありがとうございます。
正しく取付けをして頂くために、取付説明書をよくお読みください。

〈施工上のご注意〉

◆取付け場所が通行の妨げにならないか確認してください。
◆郵便物の取出しスペースを十分にとってください。
◆取付けが不十分だと、使用中にポスト本体がはずれる恐れがあります。
　この取付説明書に従い確実に固定してください。
◆ポスト上部にあまり多くのブロックを積まないでください。（３段程度迄）
◆水平出しを行ってください。
◆ポスト本体を塩酸などの酸類で洗わないでください。変色の原因となります。
◆リシンなどの塗料がかからないようにしてください。塗装がはがれたり、変色する原因となります。
◆強い衝撃を与えないでください。変形やキズ付きの原因となります。

梱包明細表

・開梱時に部品の種類と数量をご確認ください。
・商品に異常がないことをご確認ください。

1B サイズ　P2 ～

名　　称	数量
ポスト	1
クラック防止ネット	1
養生シート(1Bサイズ用)	1
取付説明書	1
取扱説明書（ダイヤル錠調整具入り）	1
保証書	1

2B サイズ　P5 ～

名　　称	数量
ポスト	1
クラック防止ネット(大)	1
クラック防止ネット(小)	1
養生シート(2Bサイズ用)	1
取付説明書	1
取扱説明書（ダイヤル錠調整具入り）	1
保証書	1

1　ダイヤル錠が施錠されてしまった場合

※ダイヤル錠の開錠及び、番号設定の方法につきましては製品に同梱の取扱説明書(別紙)をご覧いただくか、直接ディーズガーデンへお問い合わせください。

※出荷時期によってダイヤル錠の数字表記が異なる場合がございます。(右図)

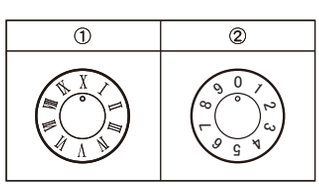

【2-1B】 製品寸法（1B サイズの場合）

1B

製品寸法図（単位：mm）

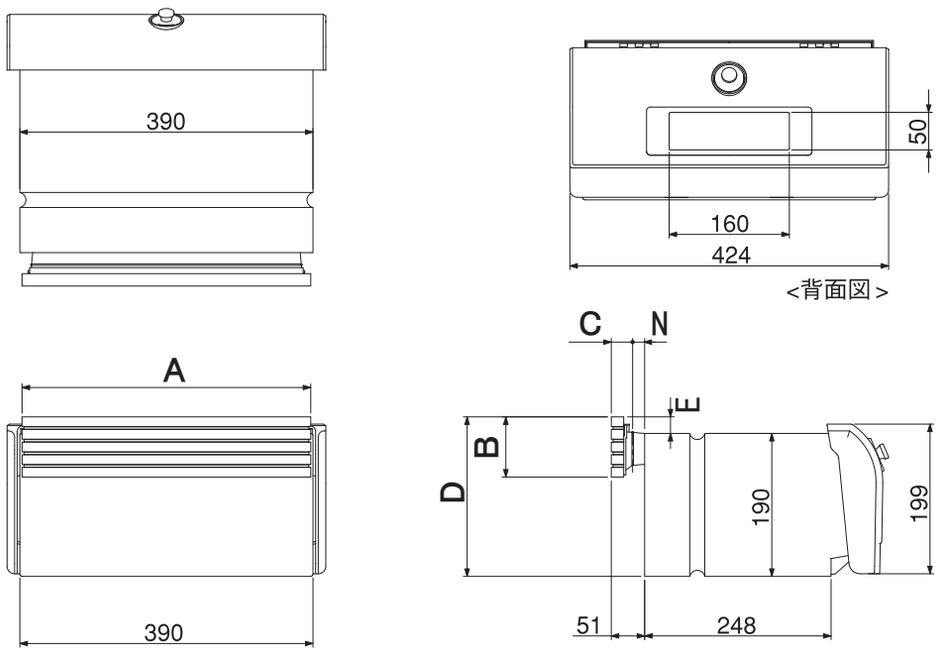

※ 図はウッドリブ-Fの場合

	商品名	最大仕上厚 N	A	B	C	D	E
塗壁用	アンジュ-F	16	417	117.6	57.5	218.8	28.8
	ポタリー-F	16	384	80	44.5	217	27
	ポーチ-F	16	412	118	51	212	22
	ウッドリブ-F	16	384	80	35.5	212	22
	ウッドキャスト-F	16	384	84	37.5	219	29
	トラッド-F	16	395.4	94.6	51	217.6	27.6
	ノーブル-F	16	402	87	44	213	23
	スクエア-F	16	388	84	41	219	29
	コーム-F	16	390	93	34	213	23
	ウッドレール-F	16	384	85	36.4	217	27
	アイアンキャスト-F	16	416	111	73	217.5	27.5
石張用	アンジュ-F	30	417	117.6	71.5	216.8	26.8
	ポタリー-F	30	384	80	58.5	215	25
	ポーチ-F	30	412	118	65	210	20
	ウッドリブ-F	30	384	80	49.5	210	20
	ウッドキャスト-F	30	384	84	51.5	217	27
	トラッド-F	30	395.4	94.6	65	215.6	25.6
	ノーブル-F	30	402	87	58	211	21
	スクエア-F	30	388	84	55	217	27
	コーム-F	30	390	93	48	211	21
	ウッドレール-F	30	384	85	50.4	217	27
	アイアンキャスト-F	30	416	111	87	217.5	27.5

※ アイアンキャストのＣは把手の先端までの寸法

【3-1B】取付手順（1B サイズの場合）

① ポスト本体から、投入蓋をはずします。（図①参照）

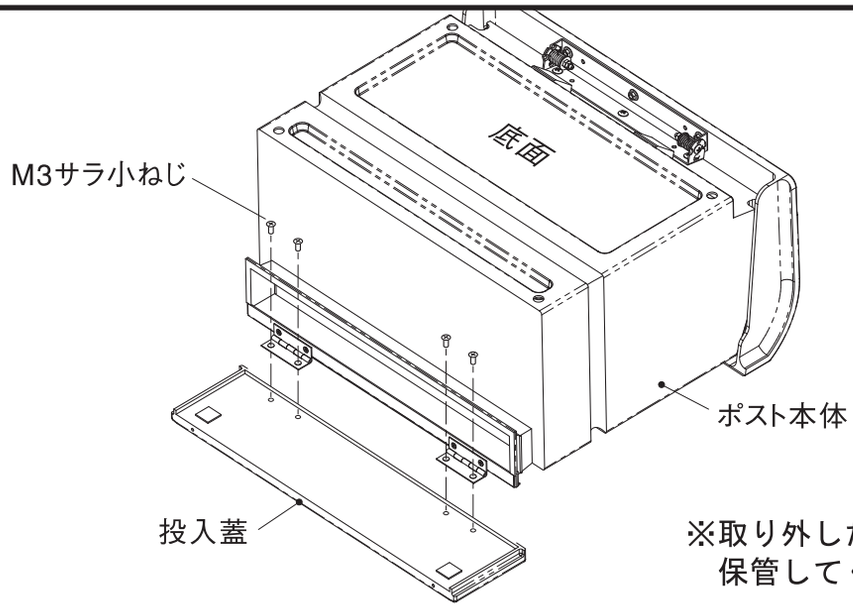

※取り外したねじを無くさないよう
保管してください

図①

②塀積みと同時にポスト本体を取付けます。

・コンクリートブロックやレンガによる塀積み上げ作業時にあわせて、ポスト本体をセットしてください。その際、ポスト投入口の首部分の凸ラインが、壁の仕上り面となるように、奥行き方向の位置決めを行なってください。

・ゴミや雨水の入り込みを防止する為、投入口の養生をしてください。

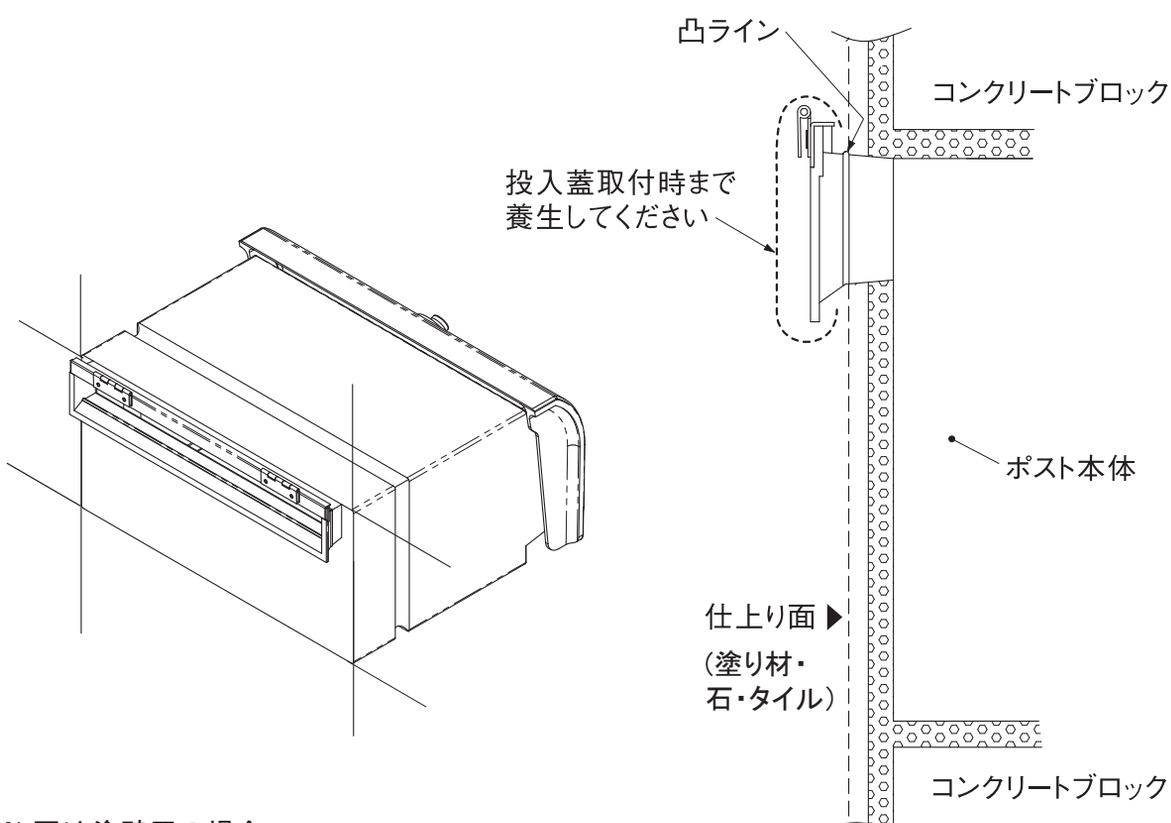

※ 図は塗壁用の場合

図②

③壁面仕上

・ベースモルタル、仕上材などで壁面を仕上げます。その際、クラック防止のために、同梱の［クラック防止ネット］をご使用ください。（図③参照）

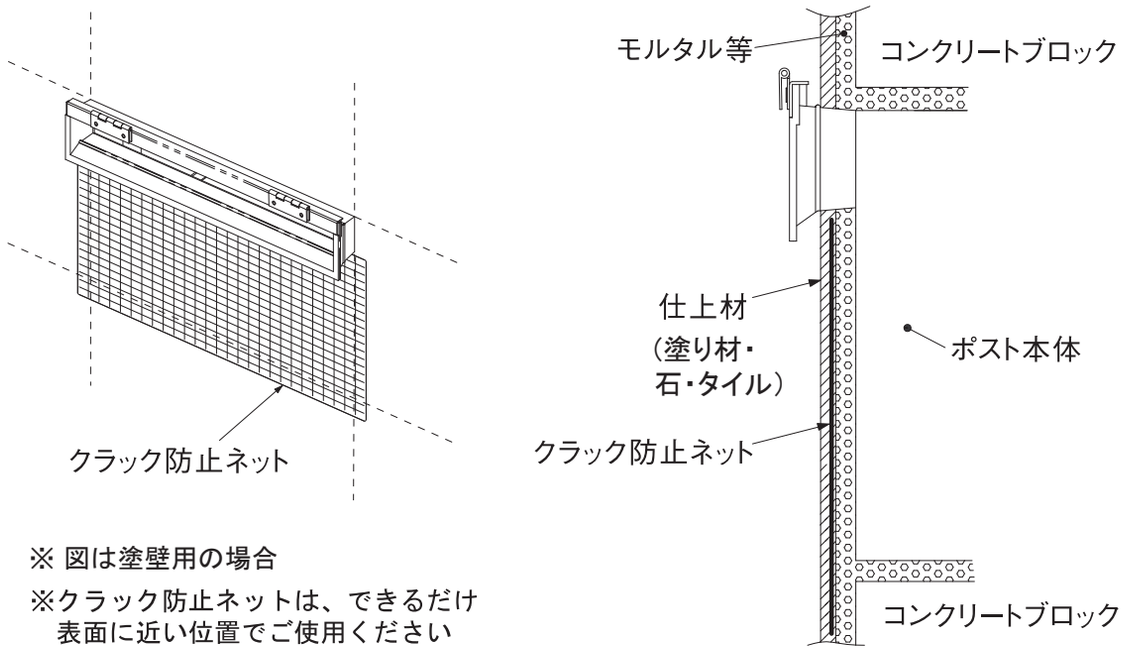

※ 図は塗壁用の場合

※クラック防止ネットは、できるだけ表面に近い位置でご使用ください

図③

④投入蓋を取付けます

・壁面上塗り材乾燥後に、投入蓋を取付けます。（図④参照）

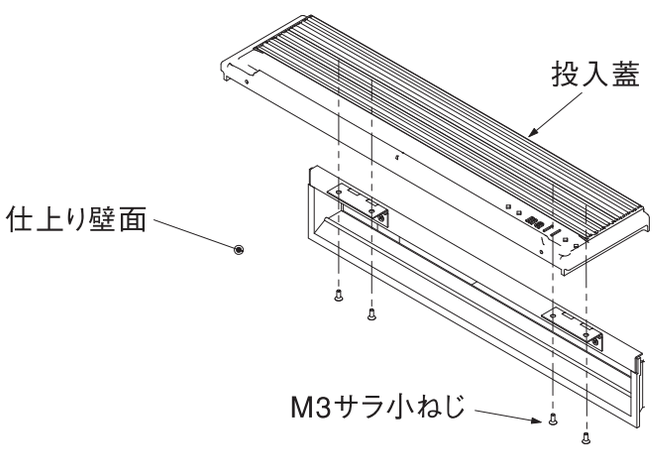

図④

【2-2B】 製品寸法（2B サイズの場合）

製品寸法図（単位：mm）

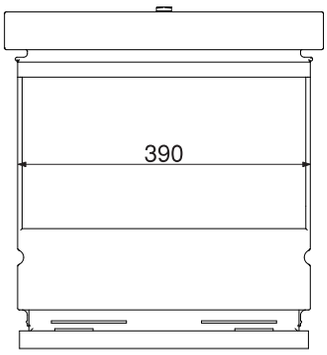

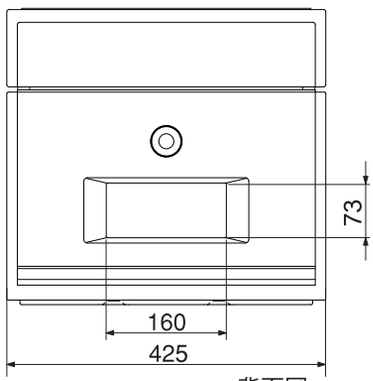

<背面図>

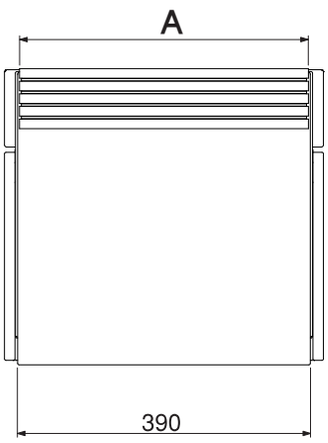

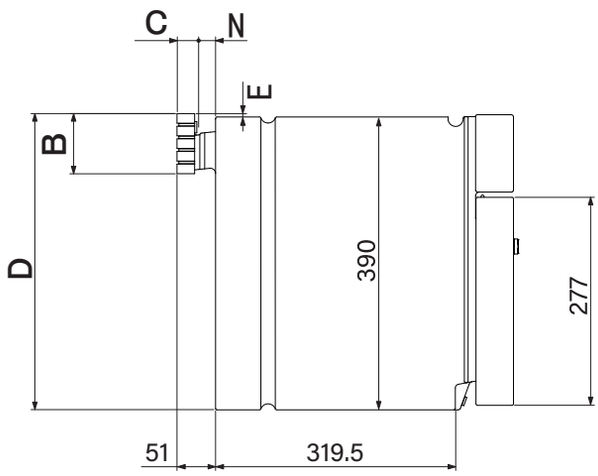

※ 図はウッドリブ-Fの場合

	商品名	最大仕上厚 N	A	B	C	D	E
塗壁用	アンジュ-F	16	417	117.6	57.5	401.3	8.8
	ポタリー-F	16	384	80	44.5	399.5	7
	ポーチ-F	16	412	118	51	394.5	2
	ウッドリブ-F	16	384	80	35.5	394.5	2
	ノーブル-F	16	402	87	44	395.5	3
	コーム-F	16	390	93	34	395.5	3
	ウッドレール-F	16	384	85	36.4	399.5	7
	アイアンキャスト-F	16	416	111	73	400	7.5

※ 2Bサイズは上記に記載されている製品の塗壁用のみ対応しています。
※ アイアンキャストのＣは把手の先端までの寸法

【3-2B】取付手順（2B サイズの場合）

① ポスト本体から、投入蓋をはずします。（図①参照）

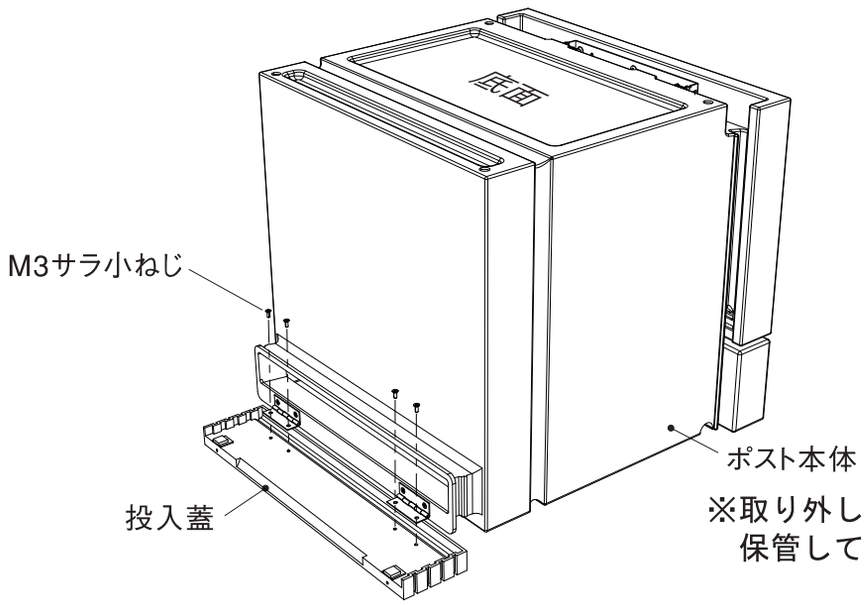

※取り外したねじを無くさないよう
保管してください

図①

②塀積みと同時にポスト本体を取付けます。

・コンクリートブロックやレンガによる塀積み上げ作業時にあわせて、ポスト本体をセットしてください。その際、ポスト投入口の首部分の凸ラインが、壁の仕上り面となるように、奥行き方向の位置決めを行なってください。

・ゴミや雨水の入り込みを防止する為、投入口の養生をしてください。

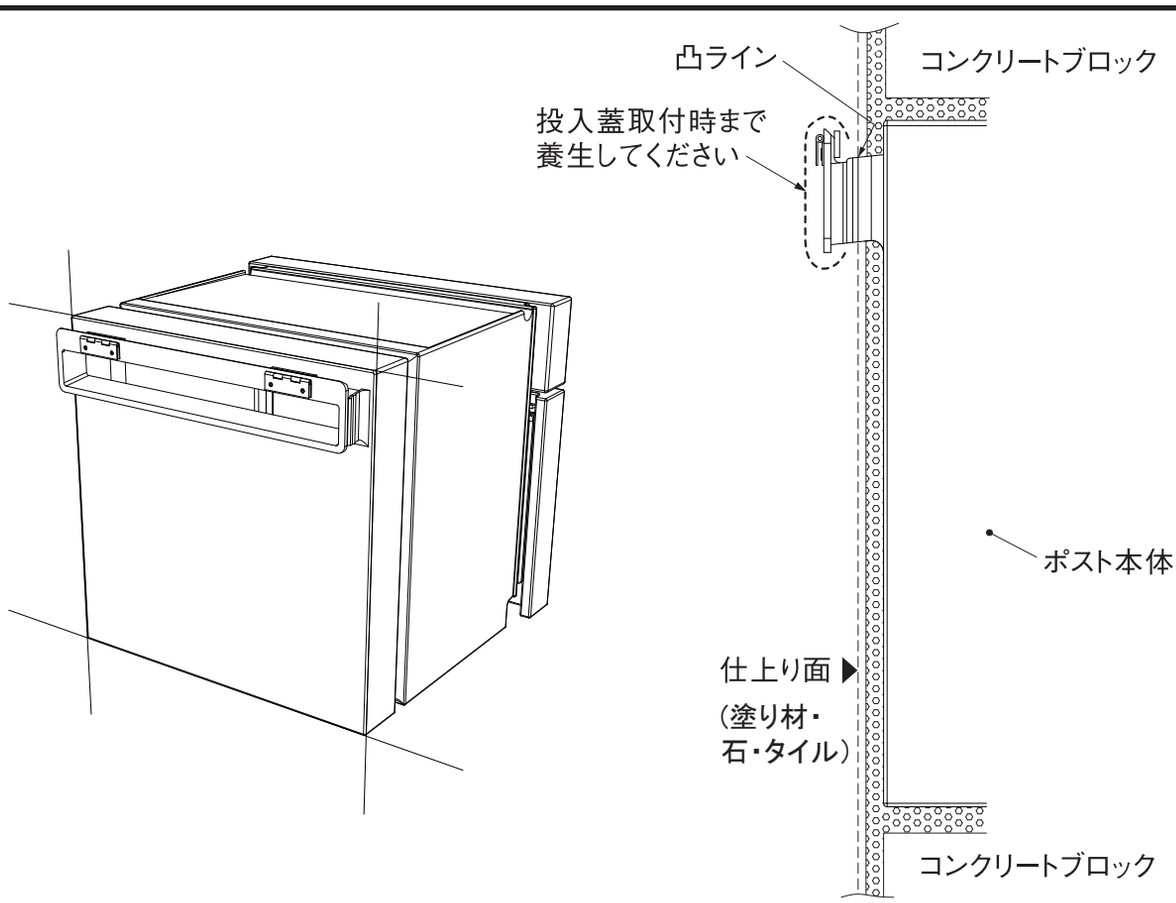

図②

③壁面仕上

・ベースモルタル、仕上材などで壁面を仕上げます。その際、クラック防止のために、同梱の［クラック防止ネット］をご使用ください。（図③参照）

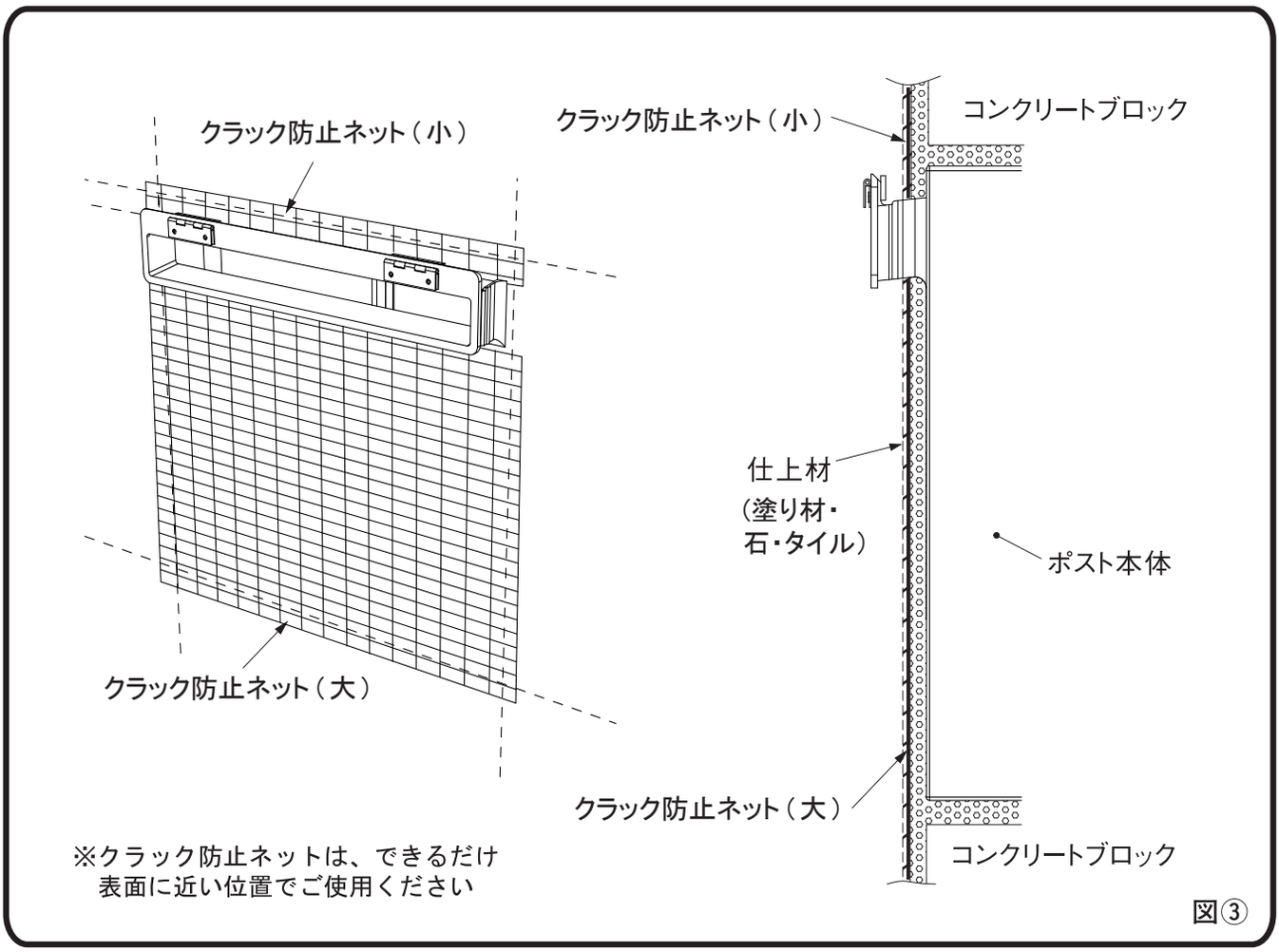

図③

④投入蓋を取付けます

・壁面上塗り材乾燥後に、投入蓋を取付けます。（図④参照）

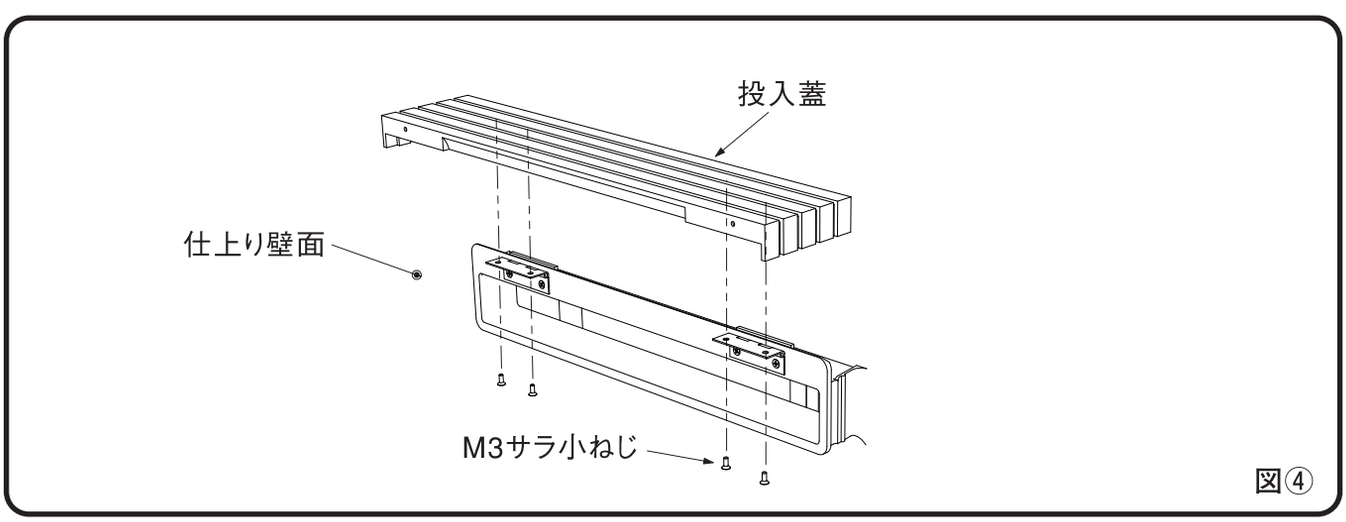

図④

2B

工事店様へ

●改造、変更はしないでください。
●取付け終了後、ボルト、ネジ類の締まり具合を確認してください。
●取付け終了後、蓋の開閉に異常がないか、確認してください。
●取付け終了後、取付説明書、取扱説明書は御施主様にお渡しください。

御施主様へ

●普段のお手入れは濡らした布でお拭きください。
●汚れがひどい場合は希釈した中性洗剤を使用し、洗剤が残らないように拭き取ってください。
●開閉時には手や指を挟まないようにご注意ください。
●開閉時は蓋を静かに開閉してください。乱暴に扱うと破損の原因となります。
●ポストに腰掛けたり、乗ったりしないでください。けがの原因となります。
●シンナー、ベンジン等の溶剤のご使用は、絶対にお止めください。塗装に影響が出る恐れがあります。
●廃棄する場合、一般不燃ゴミとして地方自治体の定める方法で処理してください。
●法定の焼却設備で焼却すれば、ダイオキシンなどの環境汚染物は発生しません。
小型焼却炉などでの自家焼却処理は避けてください。

Dea's Garden
ディーズガーデン

〒601-8317　京都市南区吉祥院新田弐ノ段町45
TEL　075-681-2891　FAX　075-662-1190
ディーズガーデン　　株式会社　傳來工房

DSA-IM15
2020.08A