TOYOTA COROLLA CROSS

オーバーフェンダー　取付要領書

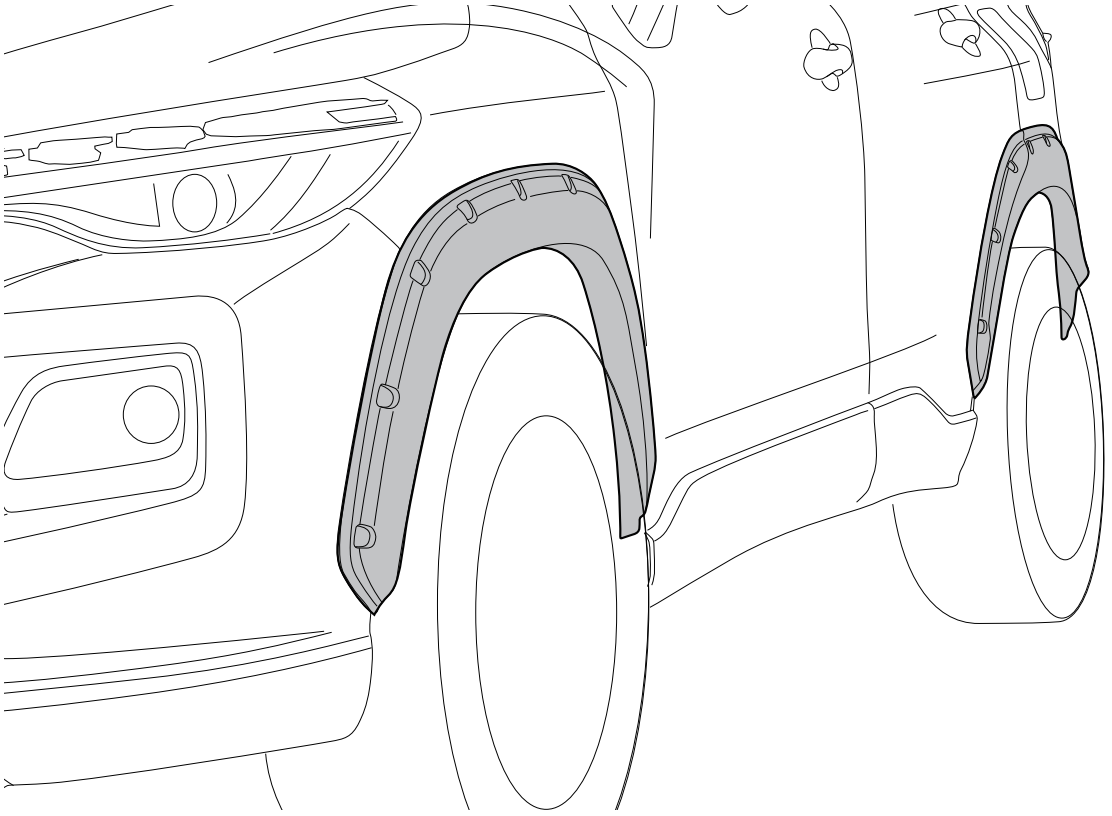

構成部品

1	オーバーフェンダーフロント本体①（R,L）	1セット
2	オーバーフェンダーリア本体②（R,L）	1セット
3	オーバーフェンダーリア本体③（R,L）	1セット
4	タッピングビス（M4-20)	16
5	ダミービス	34
5	取付要領書（本書)	1

※本製品には取り付け用の両面テープを施工しておりますが脱落防止のため、市販のボンド等での恒久的な取り付けを推奨します。

ご注意

この度は、RIVAI OFFROADオーバーフェンダーをお買上げいただき誠にありがとうございます。
本製品を安全に使用していただくために、お買い求めの自動車用品専門店にてお取り付けをお願いします。
本取り付け要領書をよくお読みの上、正しく取り付けを行って下さい。
本製品は本製品はABS製で非常にデリケートな製品です。無理な力を加えると破損する恐れがございます。特にビス，ボルト等固定の際は必ず全体を仮止めし各部の取り付け具合を確認しながら少しずつ細心の注意を払い無理な力を加えないように本締めしてください。
塗装の際には常温乾燥をお願いします。熱乾燥をかけますと、歪み、変形が生じる場合がありますのでご注意ください。
取り付け完了後は各取り付け部及び全体の緩み等が無いか、再確認して下さい。又、一定期間毎に取り付け確認，必要に応じて増締めを行なってください。

取り付け位置

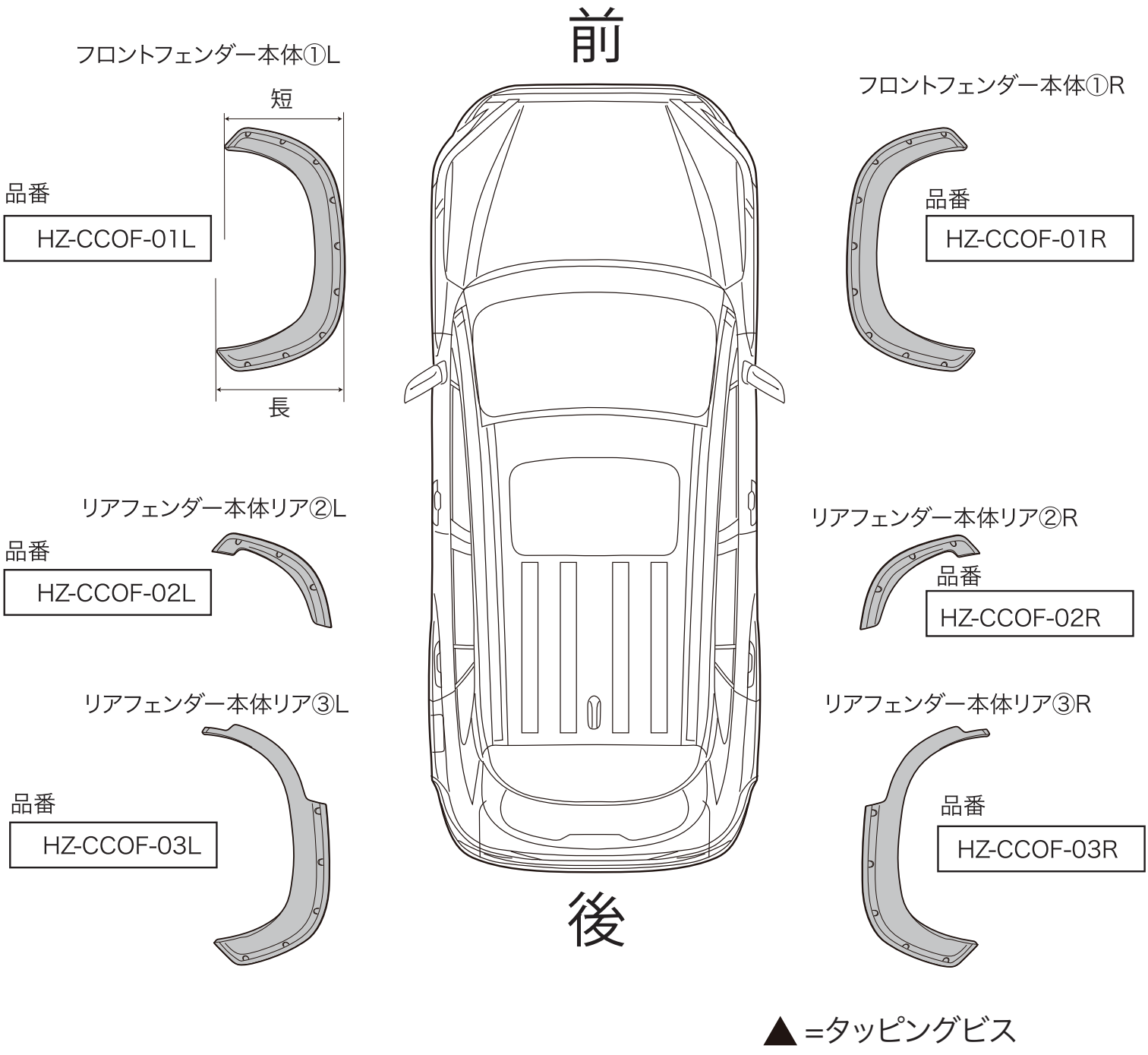

塗装について

注 意

塗装前に必ず取付確認を行ってください。
塗装後の返品交換は、お受けできません。
塗装をする際は必ず常温乾燥を行ってください。
塗装をする際、必ず脱脂洗浄を行ってください。

取り付け

フロント

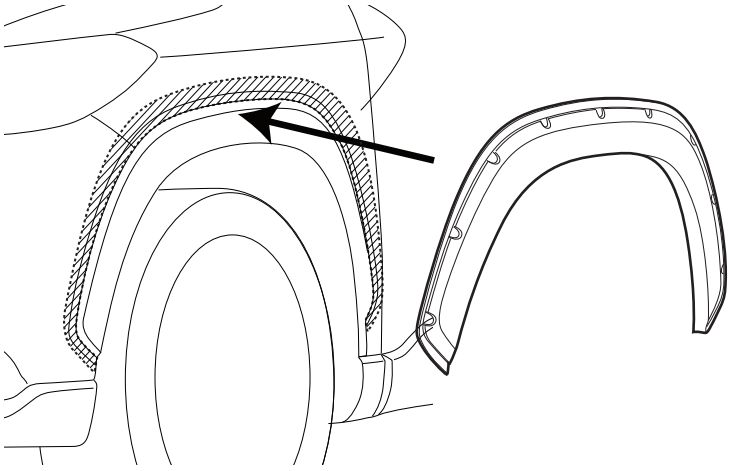

1．フロントオーバーフェンダー本体を車両に仮当てし、養生テープで固定してください。

2．位置を確認し、マスキングテープ等でマーキングしてください。

3．フロントオーバーフェンダー折り返し部にΦ3.5の穴あけをしてください。
（任意の位置）

4．フロントオーバーフェンダー本体を一旦取り外し、車両側,オーバーフェンダー貼付け位置（斜線部）をよく脱脂してください。

5．両面テープ剥離紙を剥がしてフロントオーバーフェンダー本体を車両に取り付けてください。

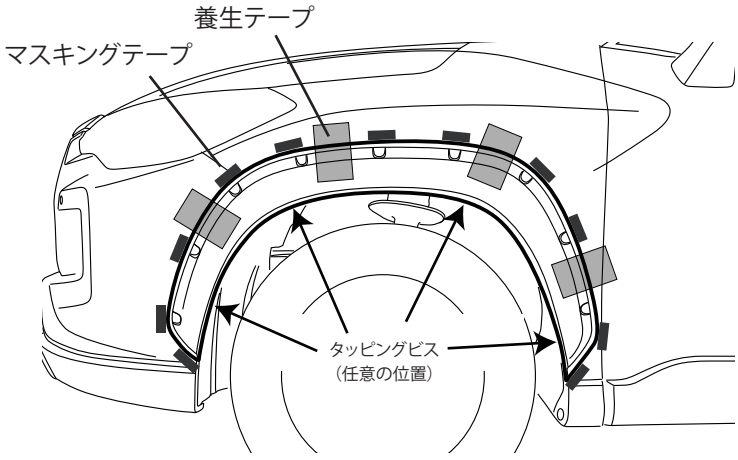

6．フェンダー折り返し部をタッピングビスで止めてください。

リア

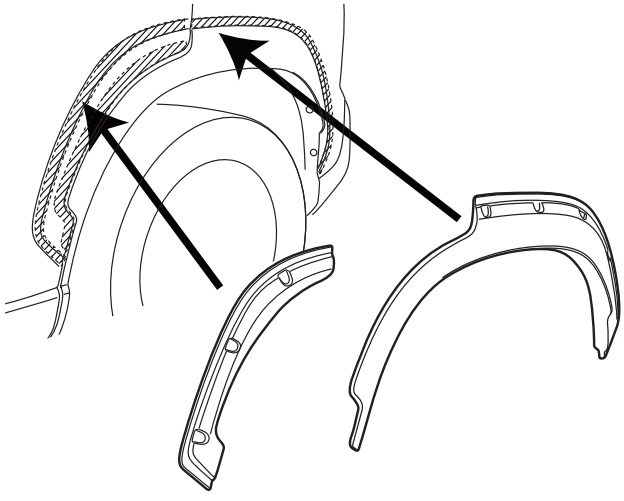

1．リアオーバーフェンダー本体を車両に仮当てし、養生テープで固定してください。

2．位置を確認し、マスキングテープ等でマーキングしてください。

3．リアオーバーフェンダー折り返し部にΦ3.5の穴あけをしてください。
（任意の位置）

4．リアオーバーフェンダー本体を一旦取り外し、車両側,オーバーフェンダー貼付け位置（斜線部）をよく脱脂してください。

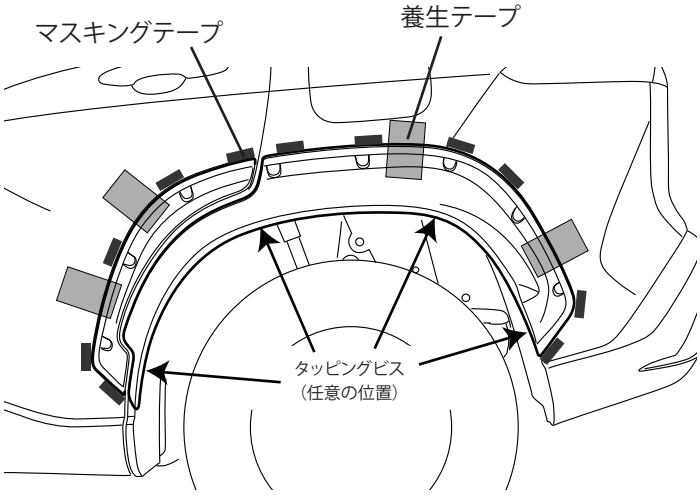

5．両面テープ剥離紙を剥がしてリアオーバーフェンダー本体を車両に取り付けてください。

6．フェンダー折り返し部をタッピングビスで止めてください。

ダミービスの貼り付け

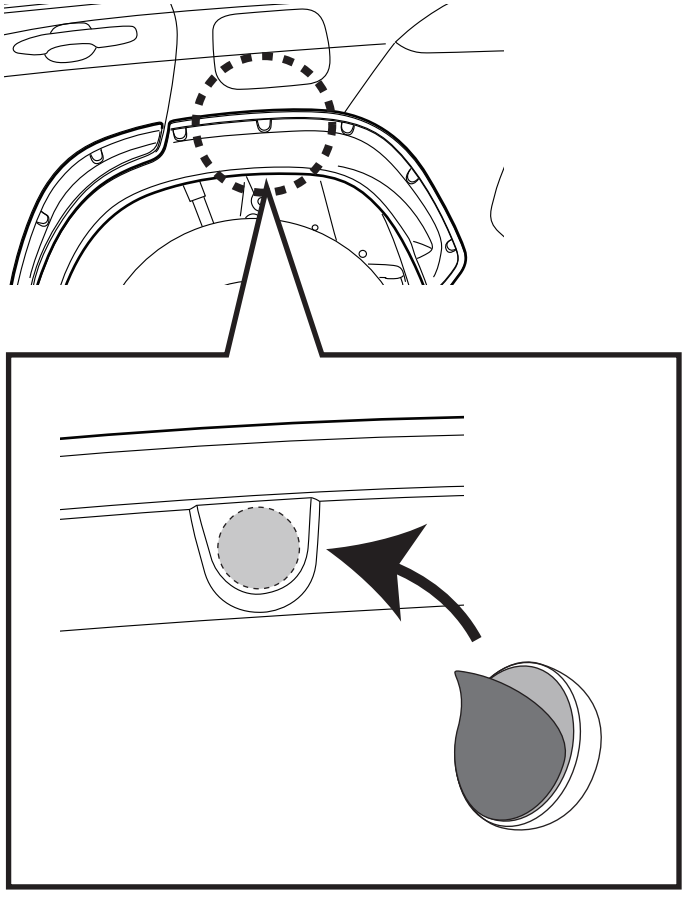

オーバーフェンダーフロント①、オーバーフェンダーリア②、オーバーフェンダーリア③、にダミービスを貼り付けてください。

●オーバーフェンダーフロント①
片側９箇所、左右計１８箇所

●オーバーフェンダーリア②
片側３箇所、左右計６箇所

●オーバーフェンダーリア③
片側５箇所、左右計１０箇所