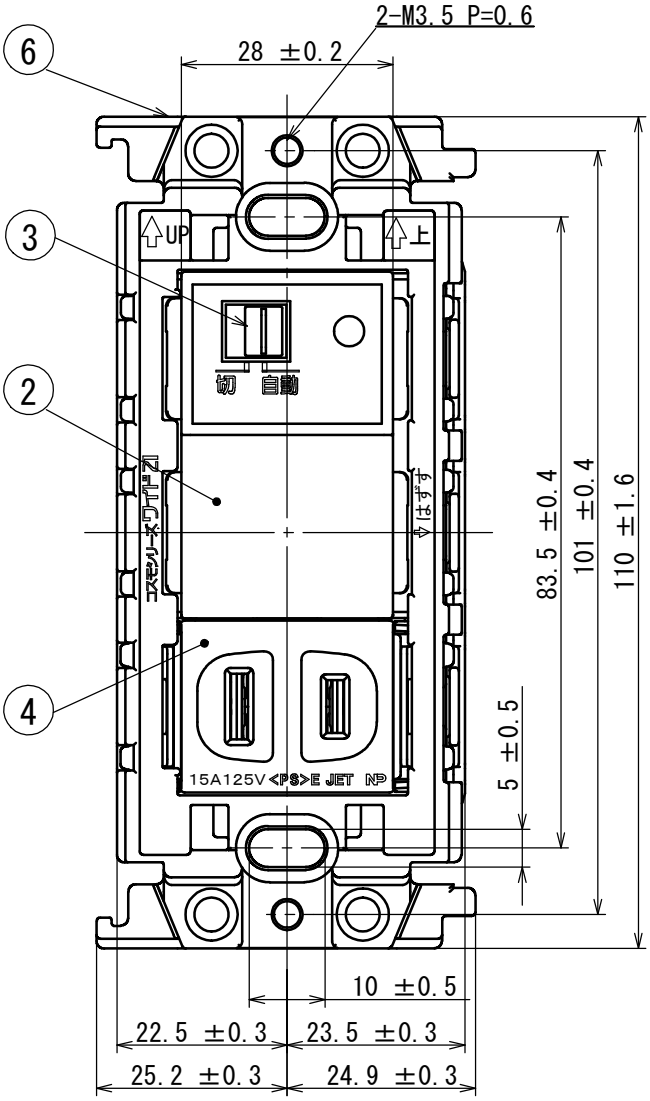

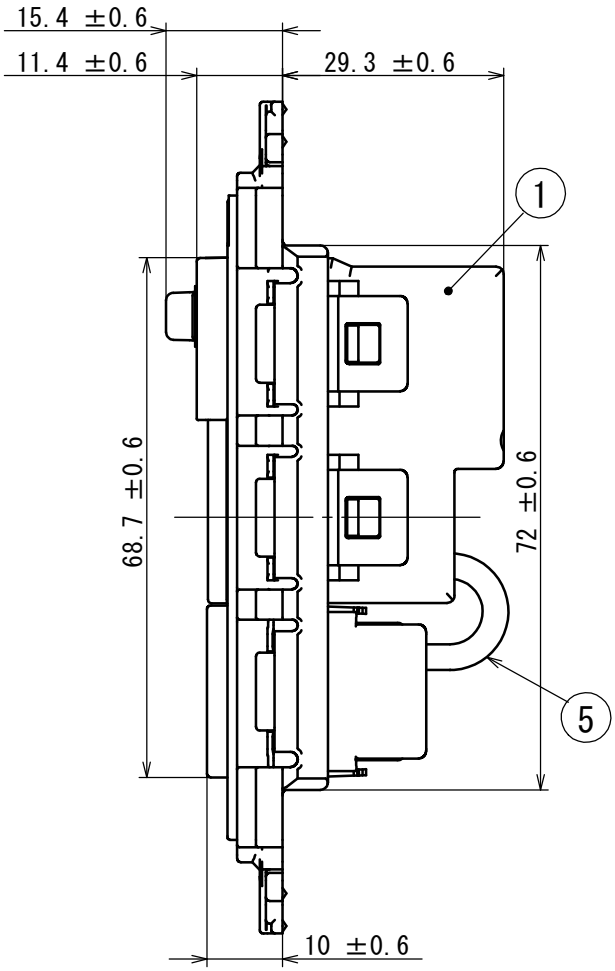

定 格	ナイトライト部 AC100V 50/60Hz コンセント部 15A 125V
適合法規	コンセント部 電気用品安全法(特定電気用品)
取付方法	ボックス取付 1コ用スイッチボックスに適合 (取付寸法 83.5±0.4)
	パネル取付 パネルはさみ金具使用 WN3990K(3 mm～10 mm厚) WN3993020(7 mm～18 mm厚) など
適用電線	600Vビニル絶縁ビニルシースケーブル(VVF), 600Vビニル絶縁電線(IV), 600V耐燃性ポリエチレン絶縁電線, 600Vポリエチレンケーブル φ1.6、φ2 Cu(銅)単線専用
適用プレート	WTF8003Fなど コスモシリーズワイド21 コンセントプレート系列

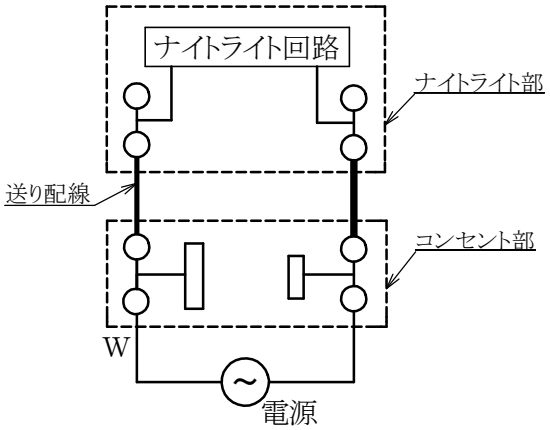

番号	構成要素	材料	色彩	処理
6	取付枠	PC-ABS樹脂	グレー	
5	リード線	φ2 Cu単線	接地側:白 電圧側:黒	
4	コンセント	ユリア(カバー) ユリア(ボディ)	ベージュ グリーン	WN1001F
3	スイッチハンドル	ABS樹脂	ベージュ	
2	カバー	ABS樹脂 アクリル	ベージュ 透明	
1	ボディ	ユリア	グリーン	

商品仕様図

品番	WTF4067F	改	4
品名	コスモシリーズワイド21 埋込明るさセンサ付ナイトライト(LED:電球色)(手動スイッチ・コンセント付)(ベージュ)		

パナソニック株式会社

(JIS A-4) 単位mm 第三角法

(HKC0410,D01,27,120101)