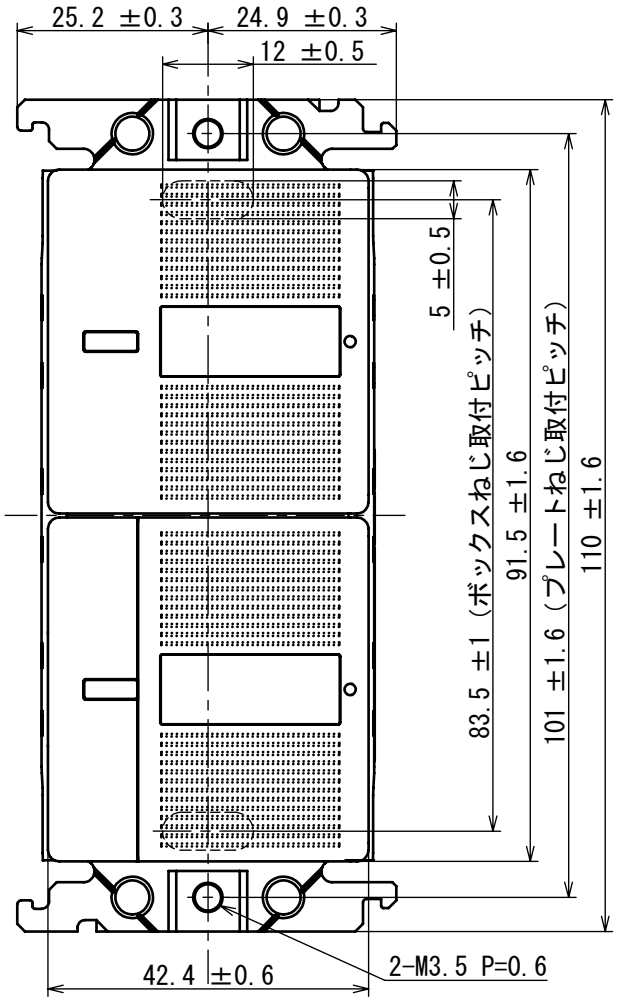

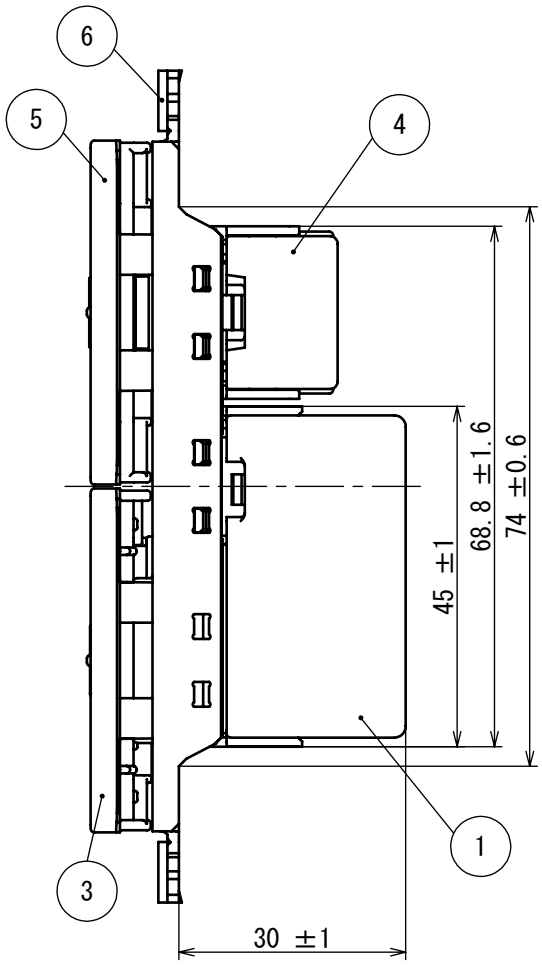

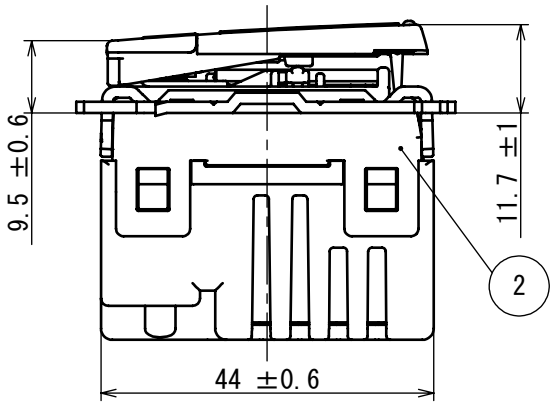

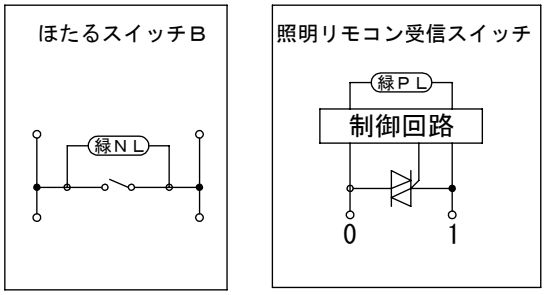

内部回路図

	ほたるスイッチＢ	照明リモコン受信スイッチ
定格	15A 300V AC（表示ランプは100V用）	2A 100V AC
適合法規	電気用品安全法(特定電気用品)	
参考規格	JIS C 8304（屋内用小型スイッチ類)による	
適用電線	600Vビニル絶縁電線(IV), 600Vビニル絶縁ビニルシースケーブル(VVF) 600V耐燃性ポリエチレン絶縁電線、600Vポリエチレンケーブル φ1.6, φ2 Cu単線専用	
適合プレート	WTC7101W コスモシリーズワイド21スイッチプレート(1連用)(ラウンド)(ホワイト)等	

番号	構成要素	材料	色彩	処理
6	取付枠	亜鉛鋼板（t1.5）		
5	ハンドル	アクリル(ネームカバー) ＡＢＳ(ボディ)	透明 オフホワイト	
4	ほたるスイッチＢ	ＰＢＴ(カバー) ユリア(ボディ)	ブラック グリーン	
3	ハンドル	アクリル(ネームカバー) ＡＢＳ(ハンドル) アクリル(受光カバー)	透明 オフホワイト ブラック	
2	カバー	ＰＣ－ＡＢＳ	オフホワイト	
1	ボディ	メラミンフェノール	グリーン	

商品仕様図

品番	WTC55216W	改	
品名	コスモシリーズワイド21 照明リモコン受信スイッチ (2線式)(入/切用・3チャンネル形) (ほたるスイッチB付)(ホワイト)		

パナソニック電工株式会社

(JIS A-4) 単位mm 第三角法

(HKC0410,D01,27,081001)