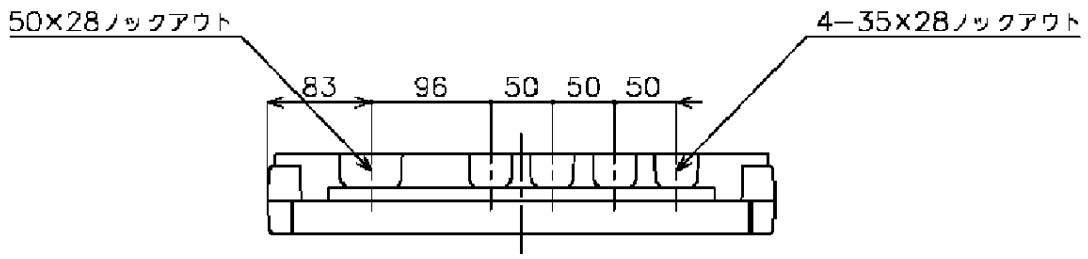

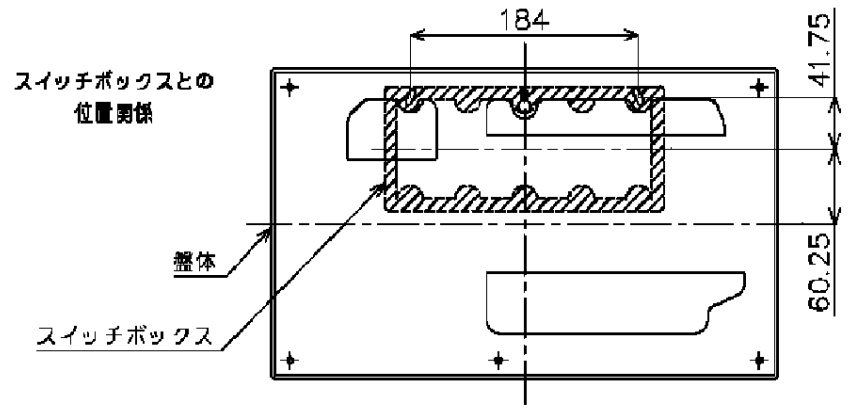

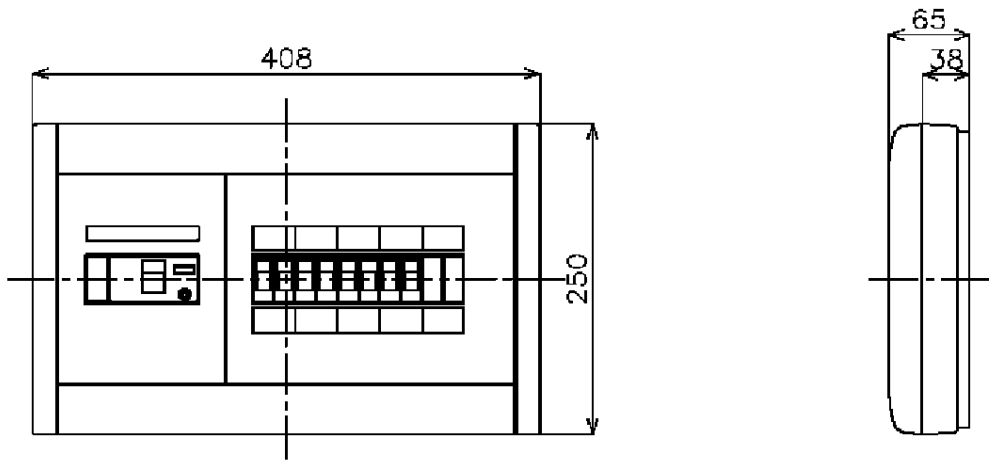

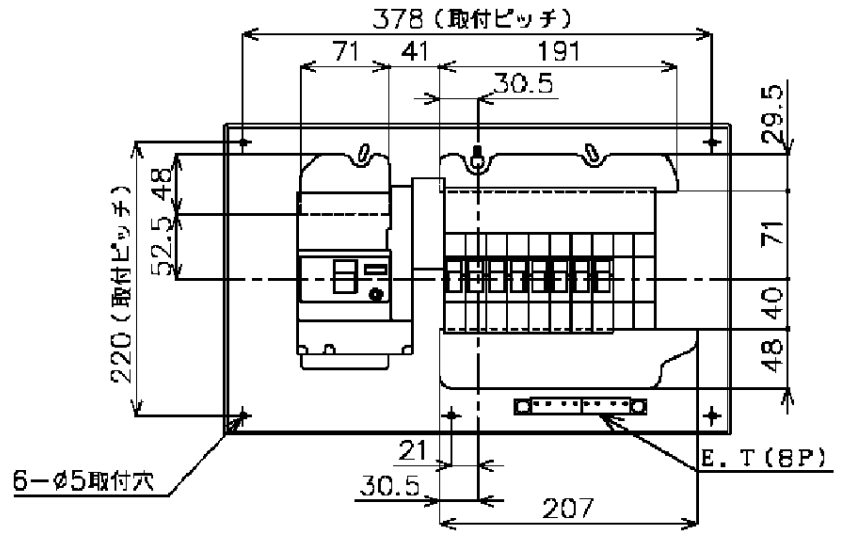

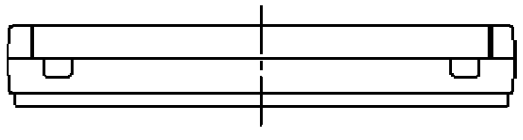

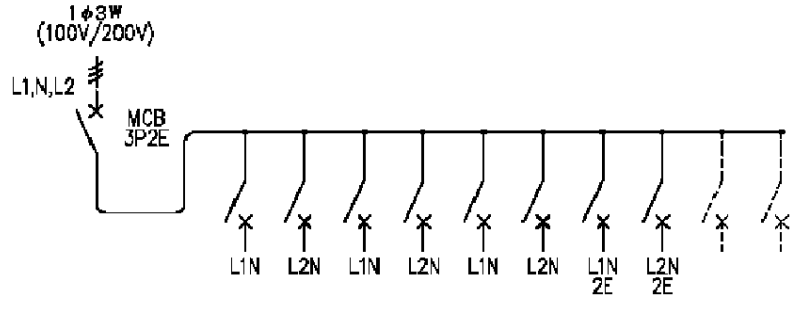

M）サーキットブレーカBQF型3P2E50A　単3中性線欠相保護付
B）SH2P1E20A × 6（100V）
　　SH2P2E20A × 2（100V）　2Cスペース

カバー	特殊合成樹脂			色	カバー	マンセル10Y9/0.5		作成		尺度	free	品名	各戸分電盤			図番	—
ベース	特殊合成樹脂				ベース	マンセル10Y9/0.5		△		検	図	設計					
バー	CUP							△		品番	BQWB87582	タイプ	薄形・露出取付専用	面数		松下電工株式会社	
								△			スッキリパネル　コンパクト21						

制定年月 0104 (WBM504)　　単位：mm　　第三角法　（JIS A-3）