日本配線器具工業会
高性能規格推奨品

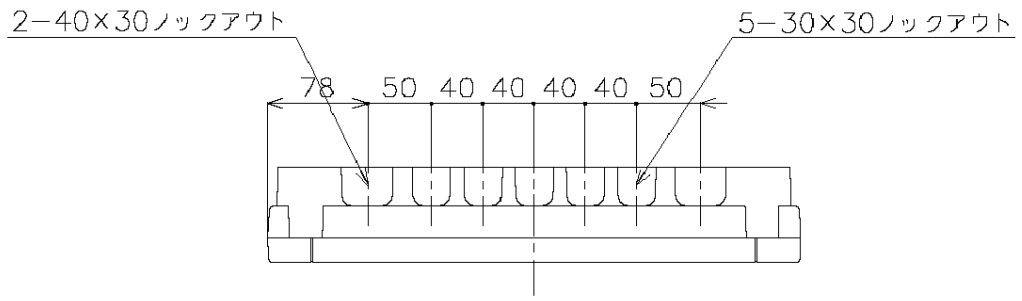


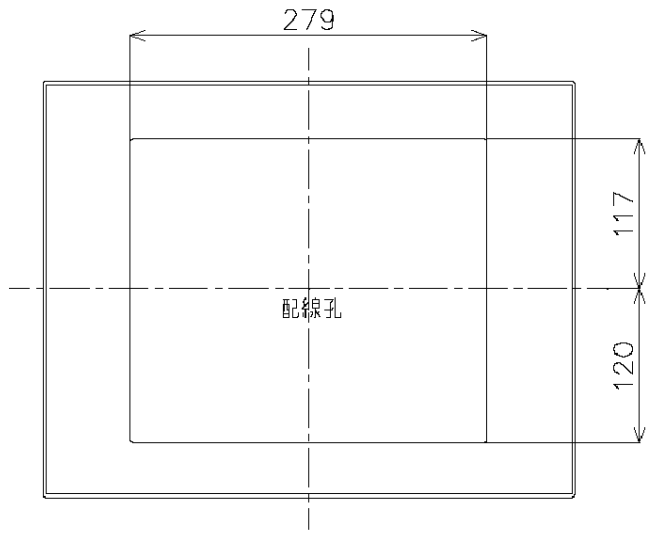


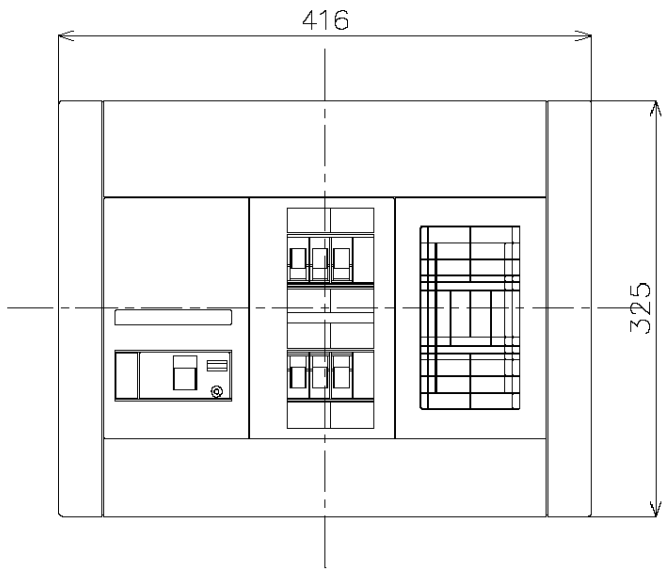


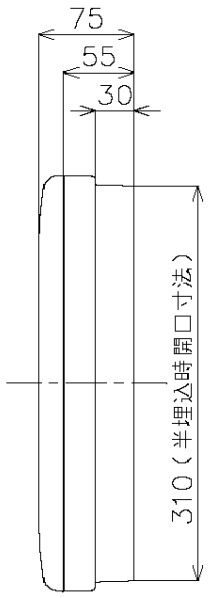


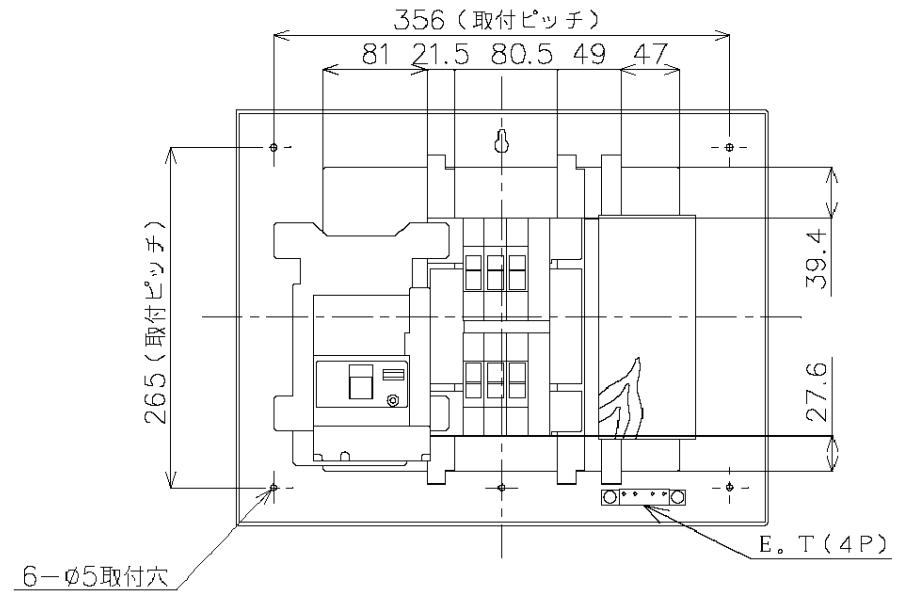


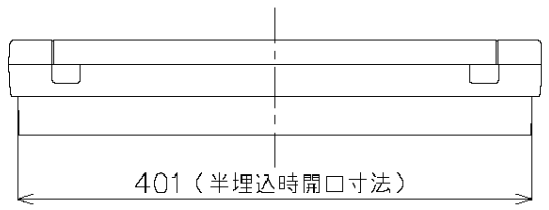


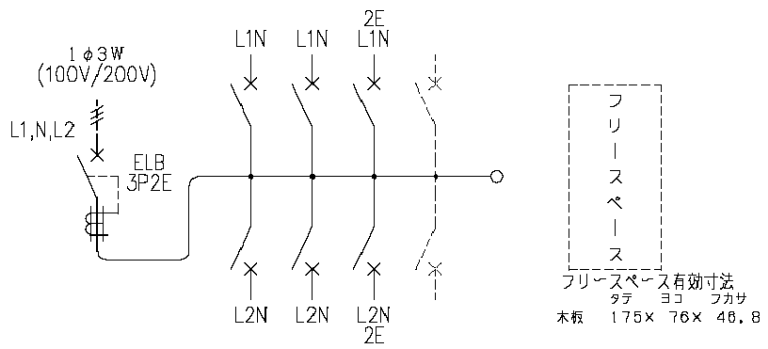


M）漏電ブレーカABF型3P2E 50A （O。C付）30mA 単3中性線欠相保護付
B）SH2P1E20A × 4（100V）
SH2P2E20A × 2（100V） 2Cスペース

| | | | | | | | | | | | | | | | | | |
|---|---|---|---|---|---|---|---|---|---|---|---|---|---|---|---|---|---|
| カバー | 特殊合成樹脂 | | | 色 | カバー | マンセル10Y9/0。5 | | 作成 | | 尺度 | free | 品名 | 各戸分電盤 | | | 図番 | —— |
| ベース | 特殊合成樹脂 | | | | ベース | マンセル10Y9/0。5 | | △ | | 検 図 | 設計 | | | | | | |
| バー | CUP | | | | | | | △ | | | | 品番 | BQWF8562 | タイプ | 露出。半埋込両用 | 面数 | 松下電工株式会社 |
| | | | | | | | | △ | | | | | スッキリパネル コンパクト21 | | | | |

制定年月 0103（WF507） 単位：mm 第三角法 （JIS A−3）