日本配線器具工業会
高性能規格推奨品

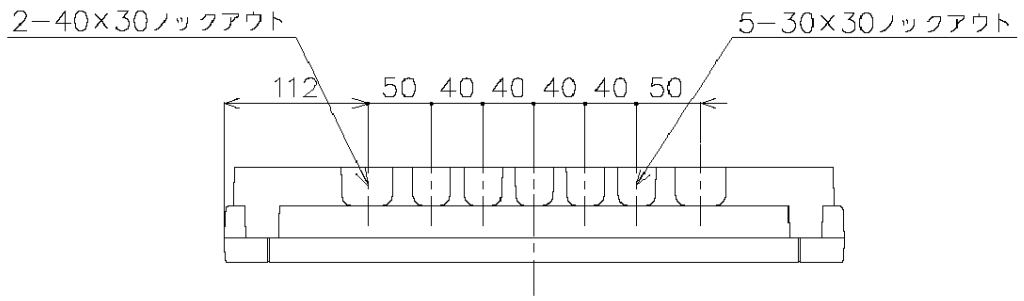

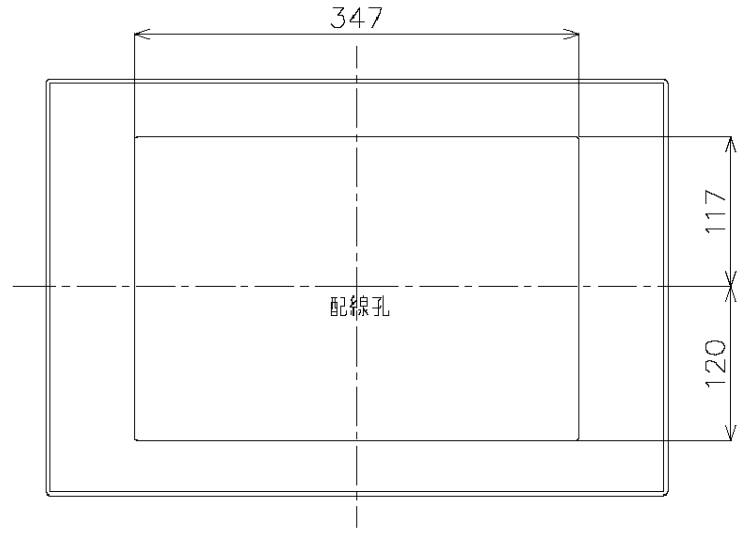

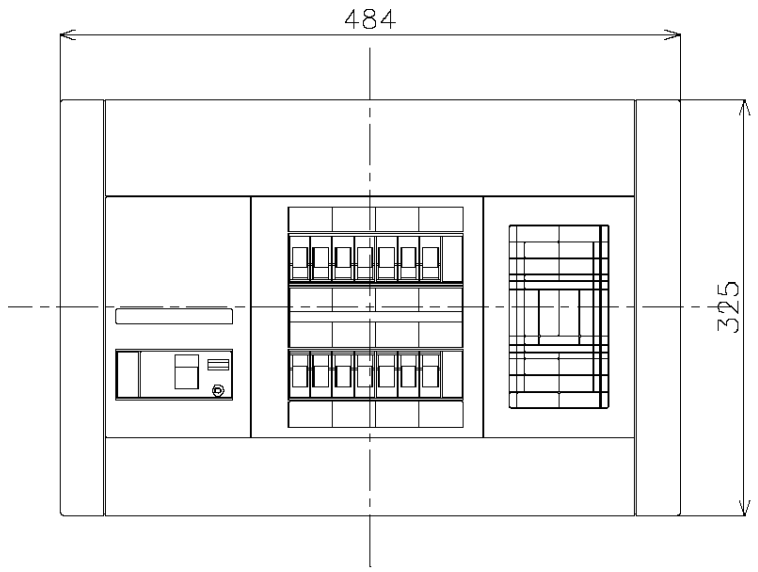

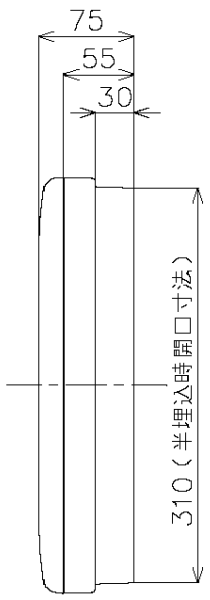

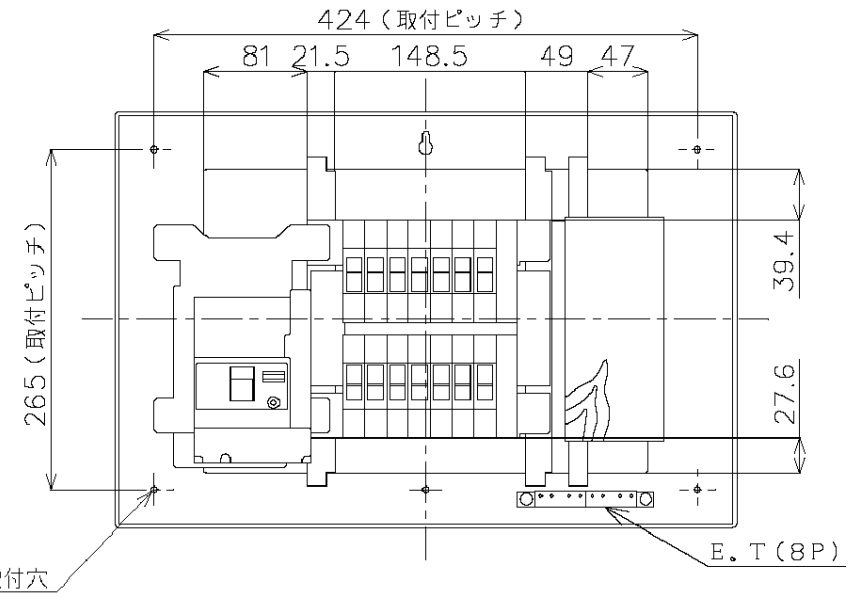

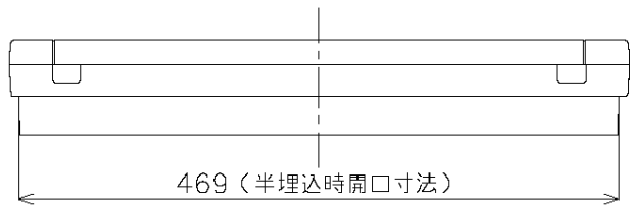

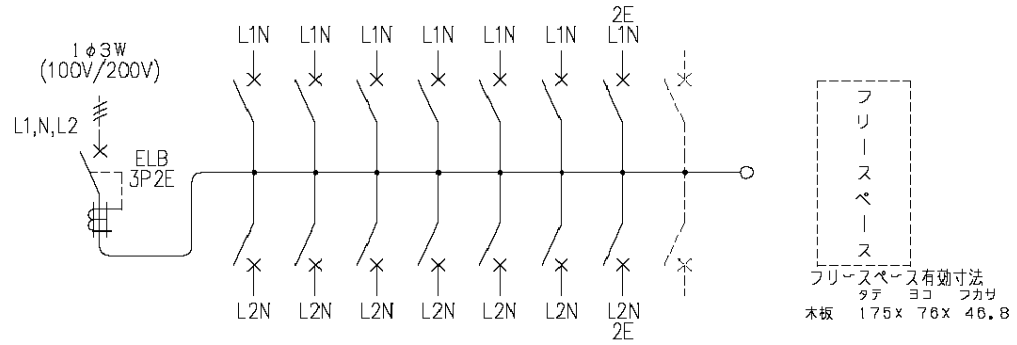

M）漏電ブレーカABF型3P2E 50A （O．C付）30mA 単3中性線欠相保護付
B）SH2P1E20A ×12（100V）
SH2P2E20A × 2（100V） 2Cスペース

カバー	特殊合成樹脂			色	カバー	マンセル10Y9/0．5		作成		尺度 free	品名	各戸分電盤			図番	——
ベース	特殊合成樹脂				ベース	マンセル10Y9/0．5		△		検 図 設計						
バー	CUP							△			品番	BQWF85142	タイプ	露出・半埋込 両用	面数	松下電工株式会社
								△				スッキリパネル コンパクト21				

制定年月 0103 (WF521)　単位：mm　第三角法　（JIS A−3）