日本配線器具工業会
高性能規格推奨品

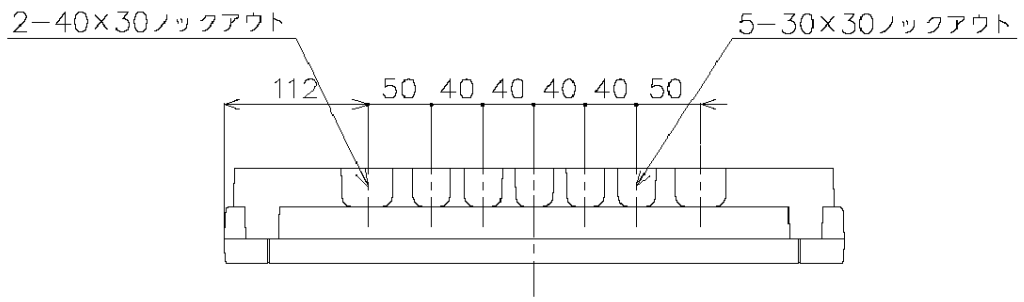

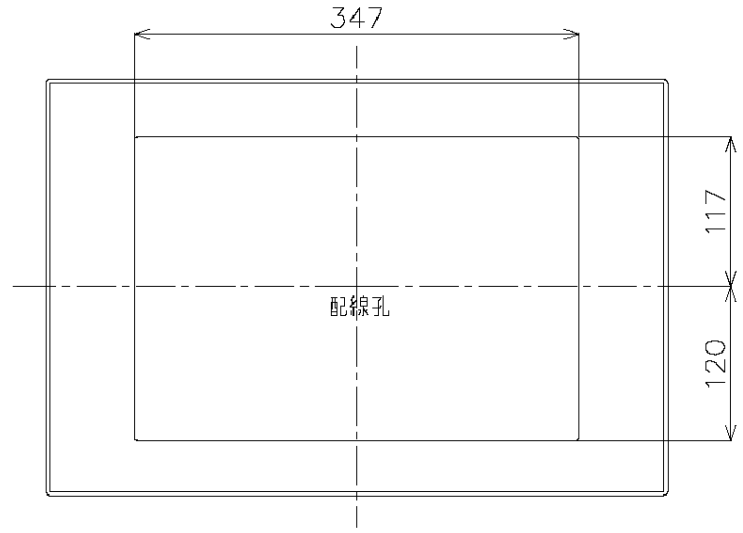

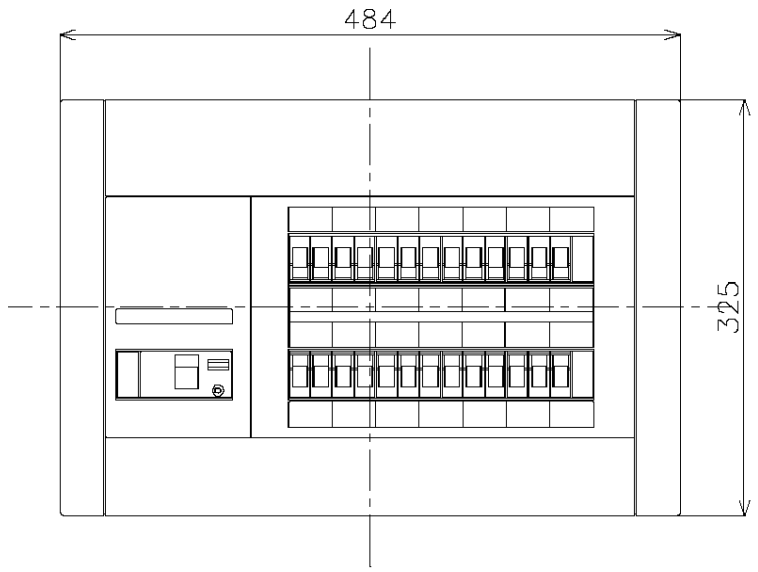

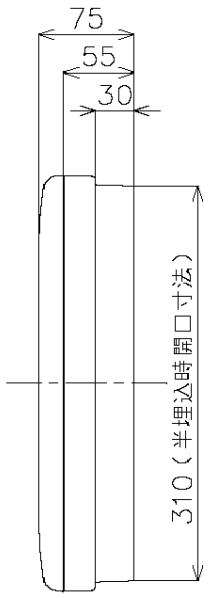

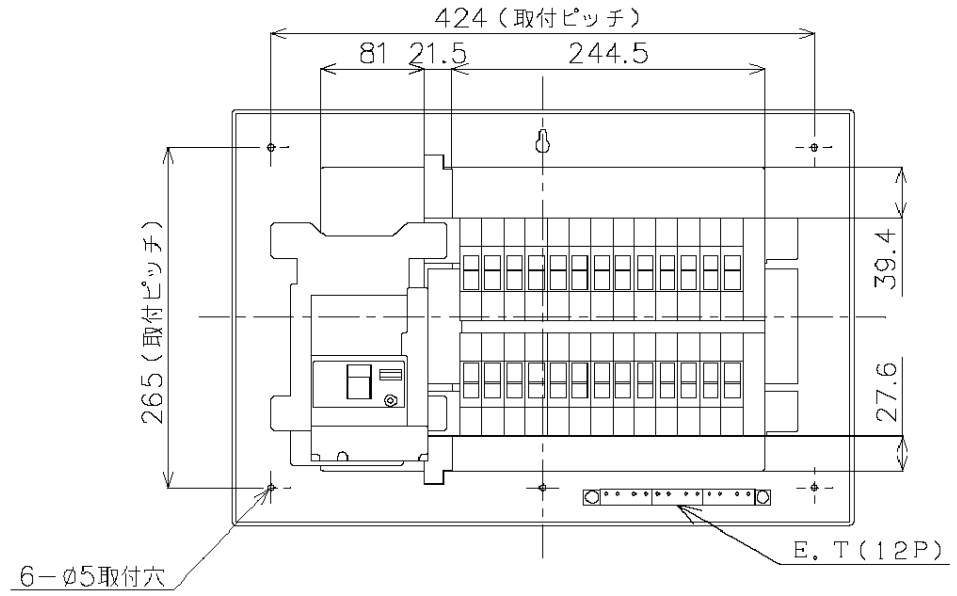

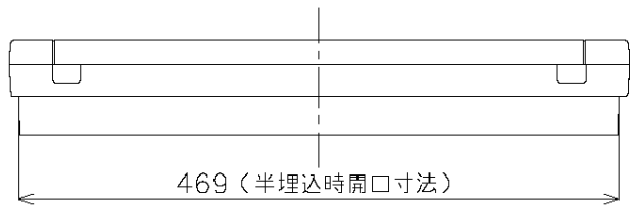

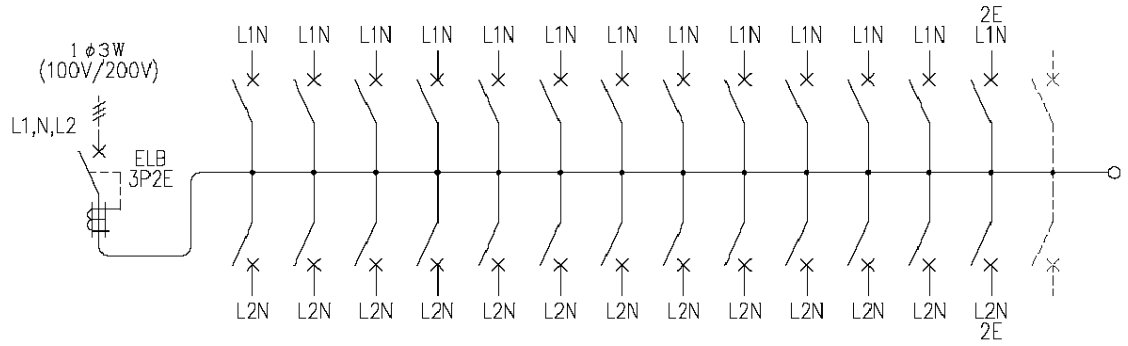

M）漏電ブレーカABF型3P2E　75A　（　O．C付）30mA　単3中性線欠相保護付
B）SH2P1E20A　×24（100V）
　　SH2P2E20A　×　2（100V）　2Cスペース

カバー	特殊合成樹脂			色	カバー	マンセル10Y9/0．5		作成		尺度	free	品名	各戸分電盤			図番	——
ベース	特殊合成樹脂				ベース	マンセル10Y9/0．5		△		検	図	設計					
バー	CUP							△				品番	BQW87262	タイプ	露出・半埋込両用	面数	松下電工株式会社
								△					スッキリパネル　コンパクト21				

制定年月 0103（W552）　　単位：mm　　第三角法　（JIS　A−3）