日本配線器具工業会
高性能規格推奨品

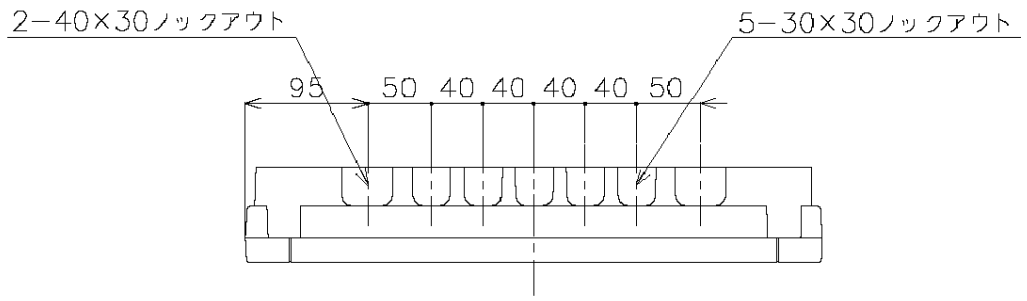


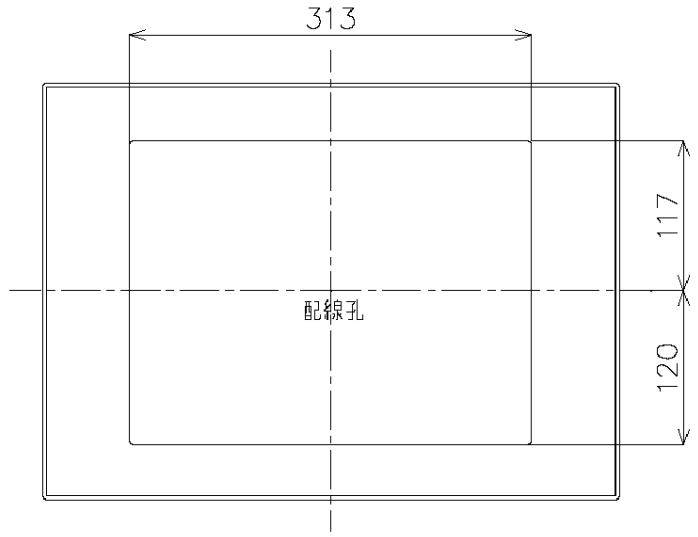


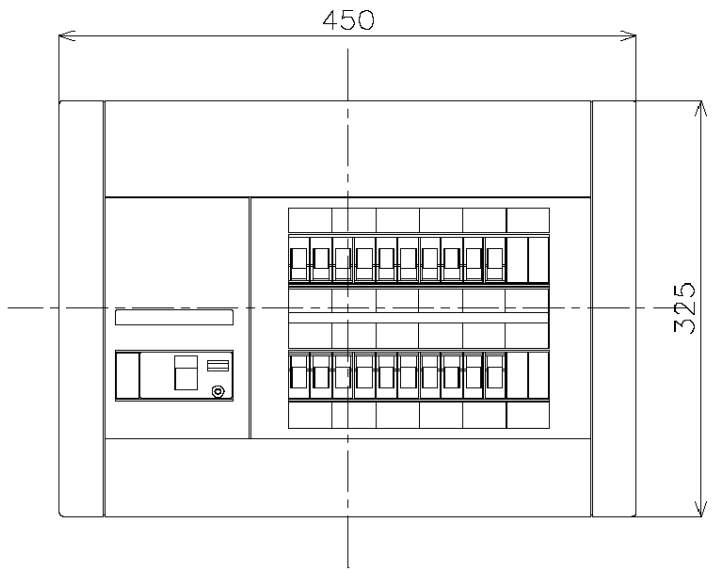


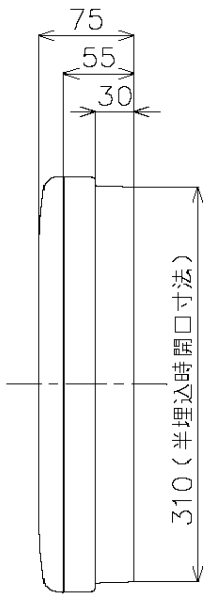


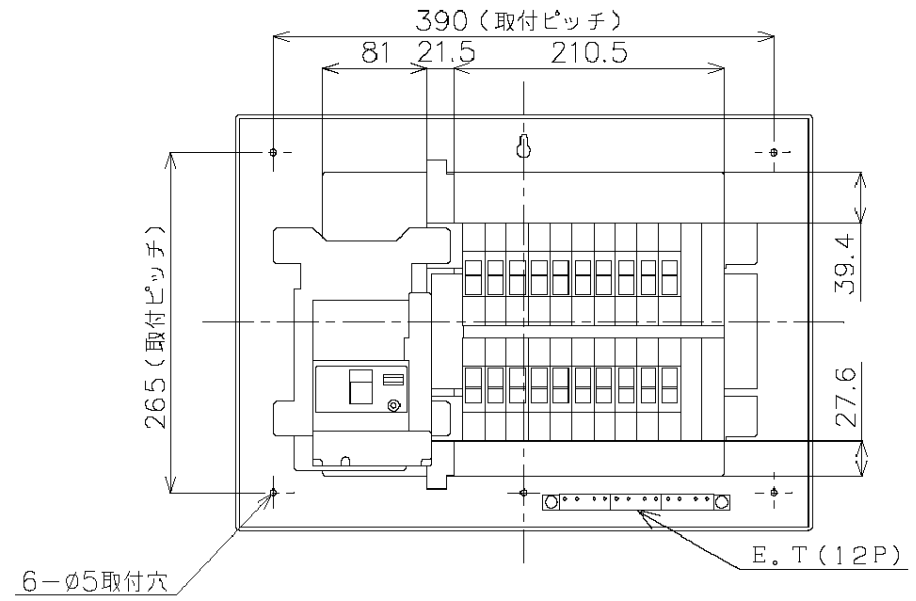


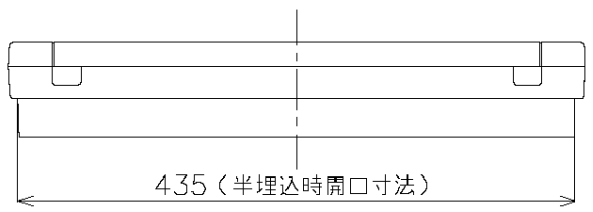


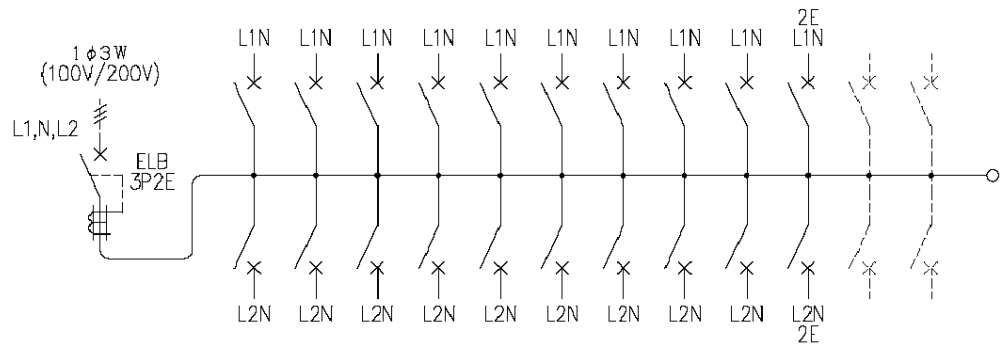


M）漏電ブレーカABF型3P2E　60A　（O．C付）30mA　単3中性線欠相保護付
B）SH2P1E20A　×18（100V）
　　SH2P2E20A　×　2（100V）　4Cスペース

| | | | | | | | | | | | | | | | | |
|---|---|---|---|---|---|---|---|---|---|---|---|---|---|---|---|---|
| カバー | 特殊合成樹脂 | | | 色 | カバー | マンセル10Y9/0．5 | | 作成 | | 尺度 | free | 品名 | 各戸分電盤 | | | 図番 | —— |
| ベース | 特殊合成樹脂 | | | | ベース | マンセル10Y9/0．5 | | △ | | 検 | 図 | 設計 | | | | | |
| バー | CUP | | | | | | | △ | | | | 品番 | BQW86204 | タイプ | 露出・半埋込両用 | 面数 | 松下電工株式会社 |
| | | | | | | | | △ | | | | | スッキリパネル　コンパクト21 | | | | |

制定年月 0103（W539）　　単位：mm　　第三角法　（JIS　A−3）