日本配線器具工業会
高性能規格推奨品

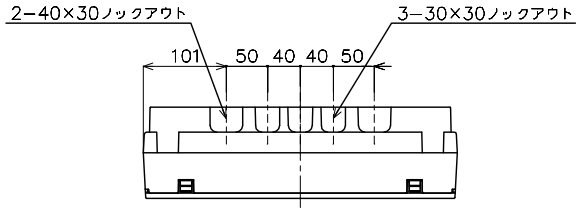

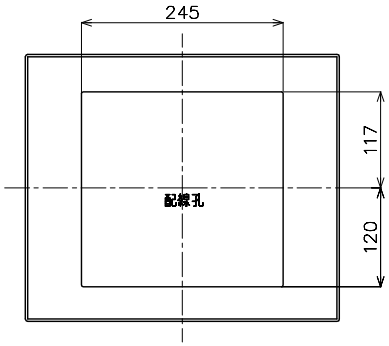

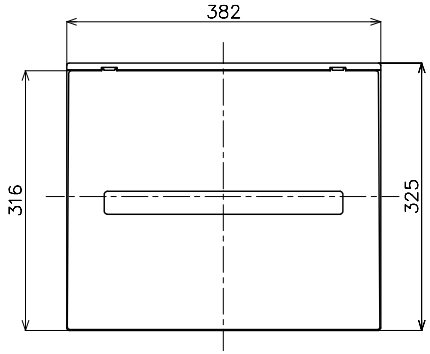

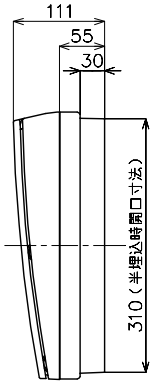

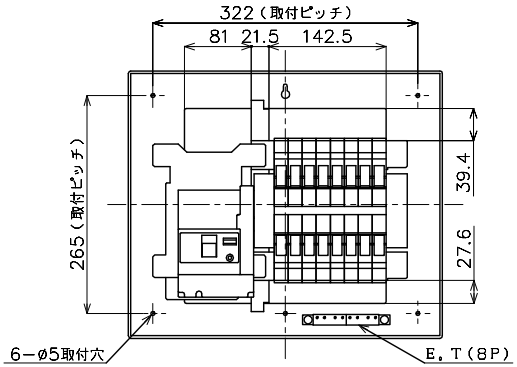

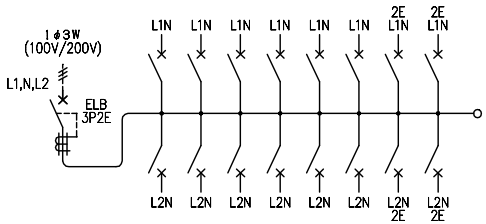

M）漏電ブレーカABF型3P2E　75A　（O．C付）30mA　単3中性線欠相保護付
B）SH2P1E20A　×12（100V）
　　SH2P2E20A　×　4（100V）

※ブランドが混在することがありますが品質性能上の差はございません。

カバー	特殊合成樹脂			色	カバー	マンセル10Y9/0.5		作成		尺度	free	品名	各戸分電盤			図番	——
化粧カバー	特殊合成樹脂				化粧カバー	マンセル10Y9/0.5		△		検	図	設計					
ベース	特殊合成樹脂				ベース	マンセル10Y9/0.5		△				品番	BQR8716	タイプ	露出・半埋込両用	面数	パナソニック電工株式会社
バー	CUP							△					コスモパネル　コンパクト21				

制定年月 0807(R642)　　単位：mm　　第三角法　（JIS A-3）