日本配線器具工業会
高性能規格推奨品

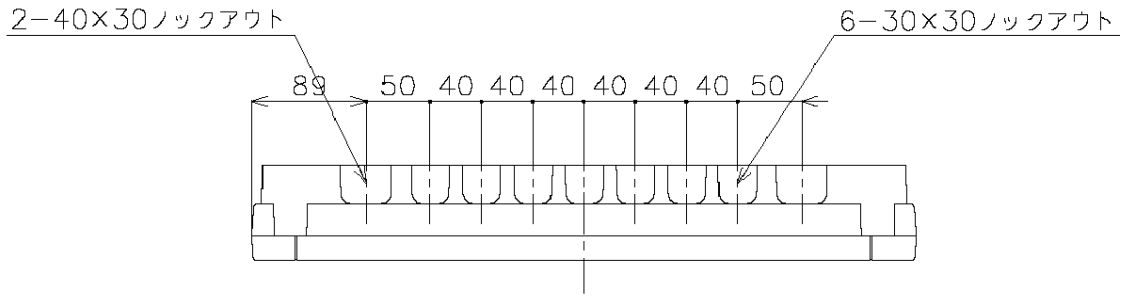

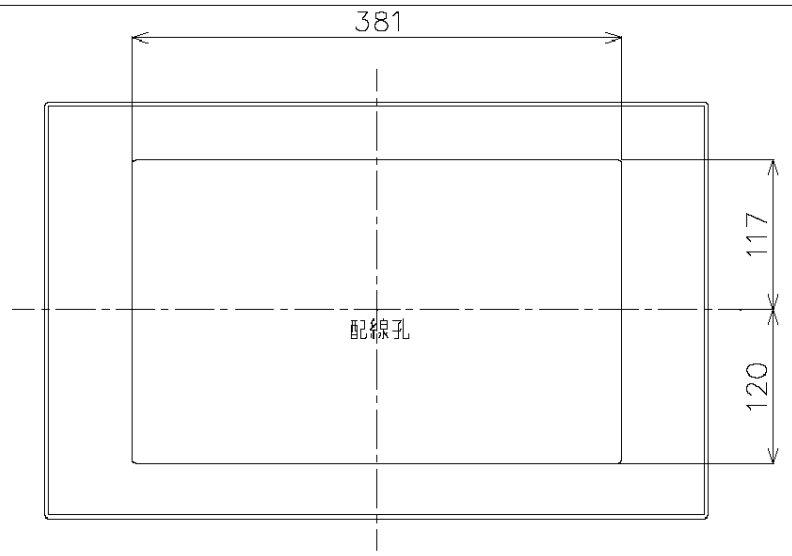

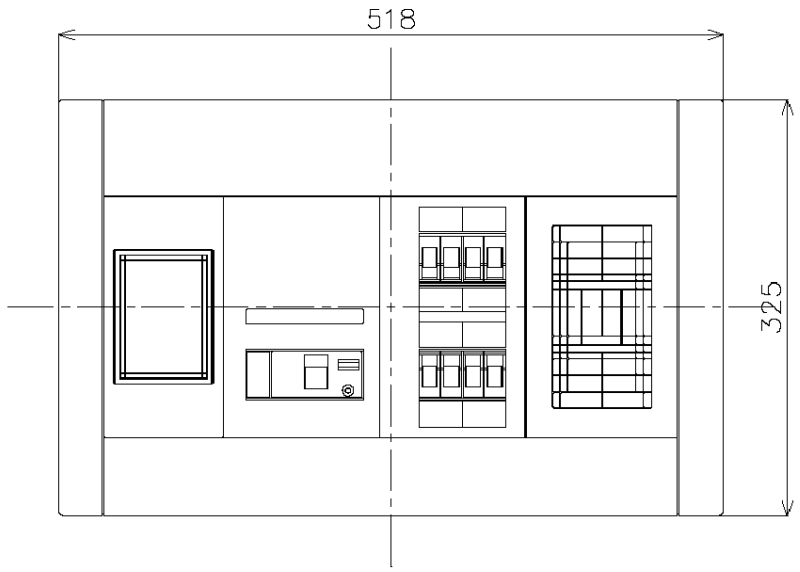

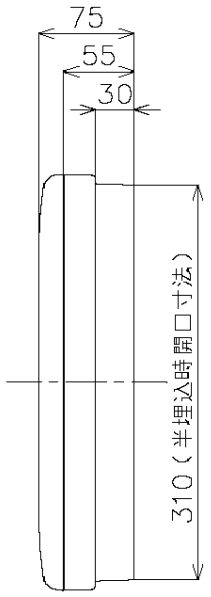

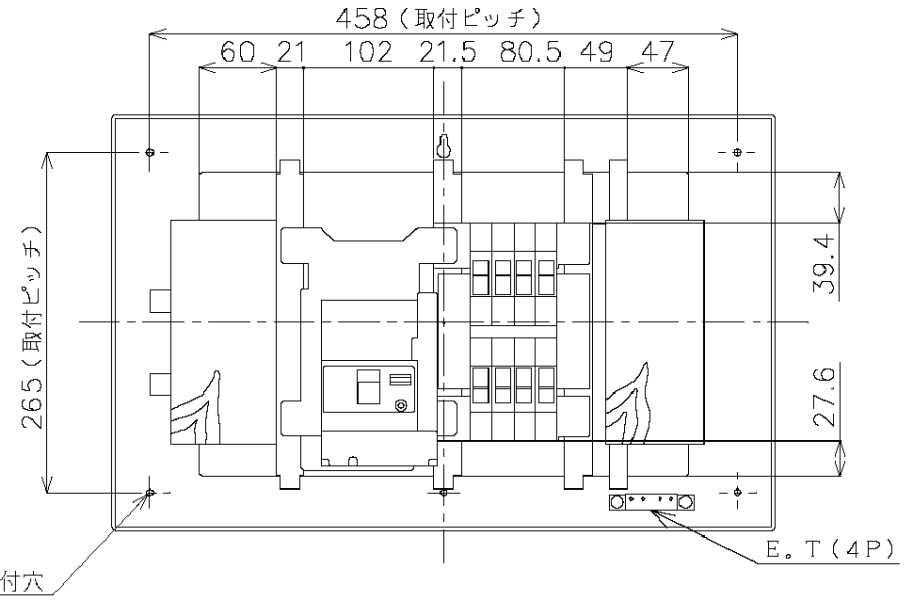

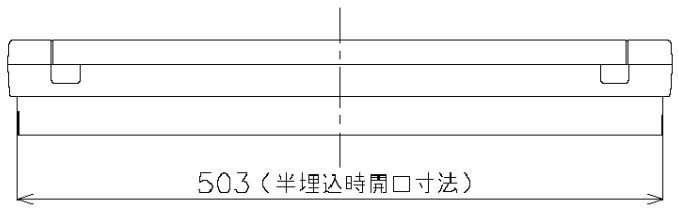

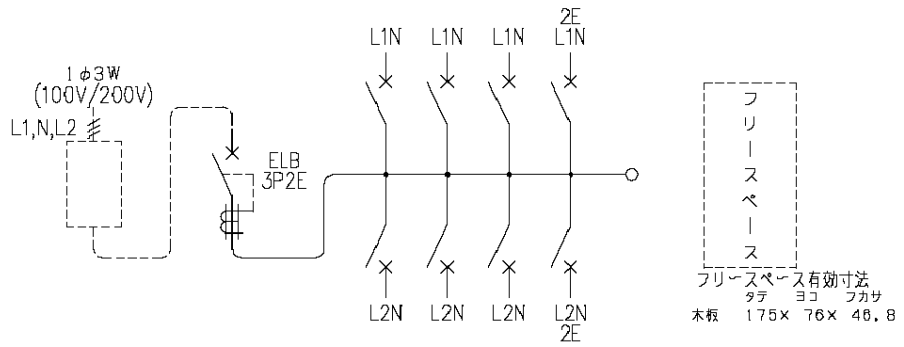

1φ3Wリミッタースペース付
＊リミッター電線は
商品に同梱しています。

M）漏電ブレーカABF型3P2E 40A （O。C付）30mA 単3中性線欠相保護付
B）SH2P1E20A × 6（100V）
SH2P2E20A × 2（100V）

カバー	特殊合成樹脂			色	カバー	マンセル10Y9/0。5		作成		尺度	free	品名	各戸分電盤			図番	——
ベース	特殊合成樹脂				ベース	マンセル10Y9/0。5		△		検	図	設計					
バー	CUP							△				品番	BQWF348	タイプ	露出・半埋込 両用	面数	松下電工株式会社
								△					スッキリパネル コンパクト21				

制定年月 0103 (WF010)　　単位：mm　　第三角法　（JIS A−3）