日本配線器具工業会
高性能規格推奨品

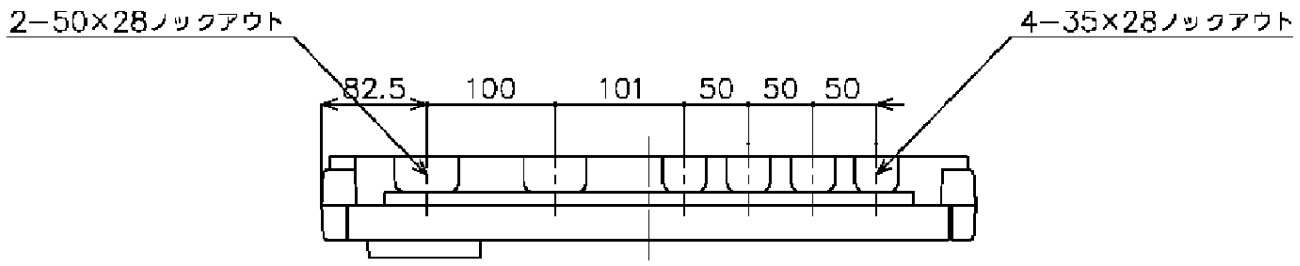


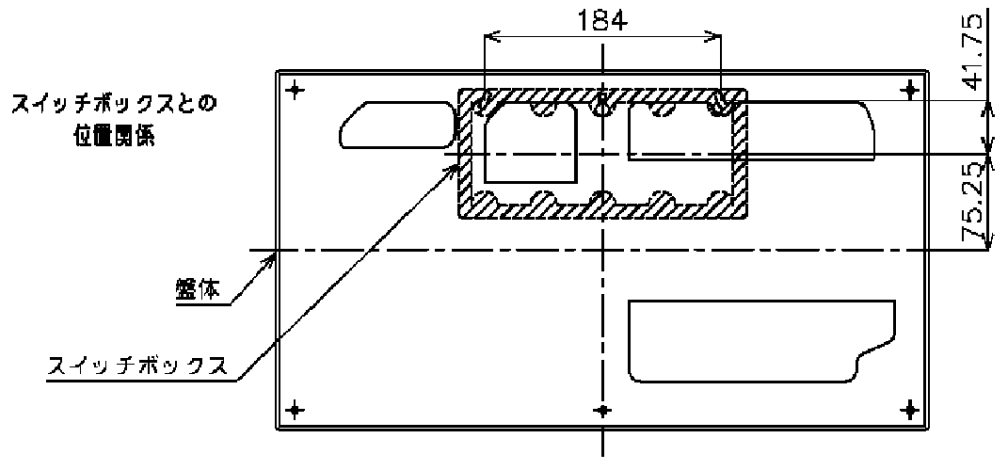


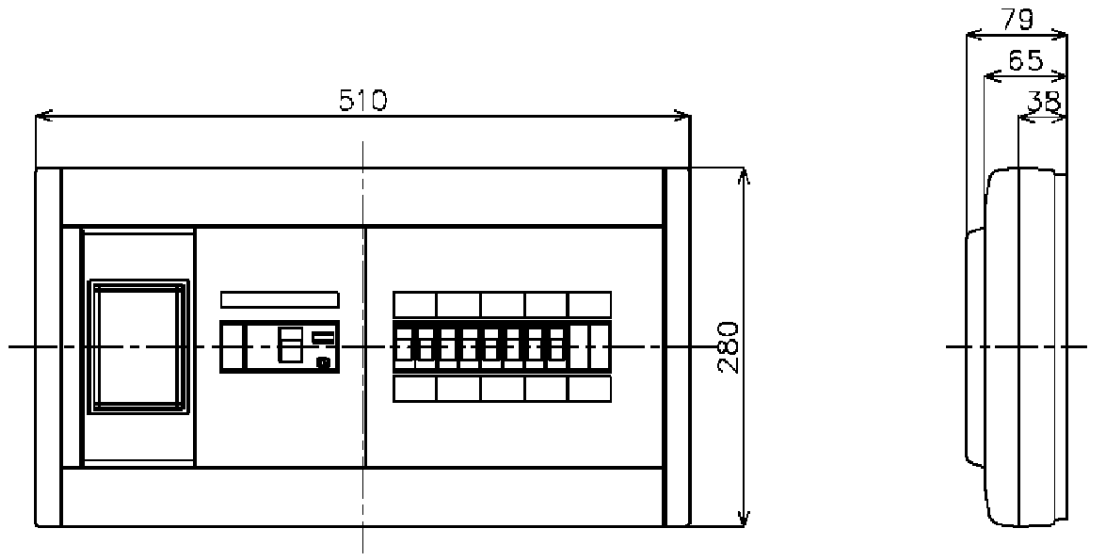


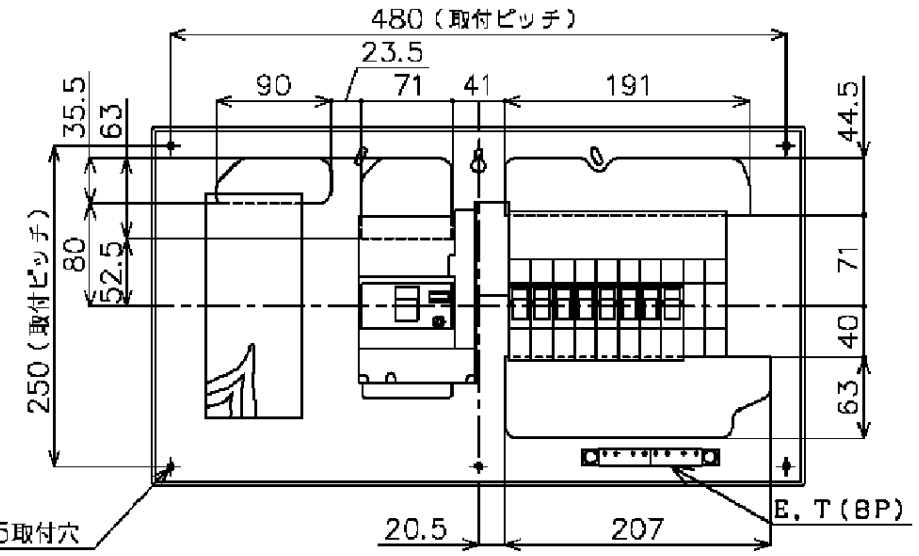


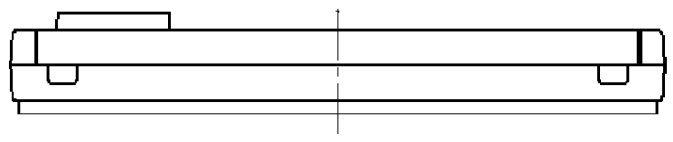

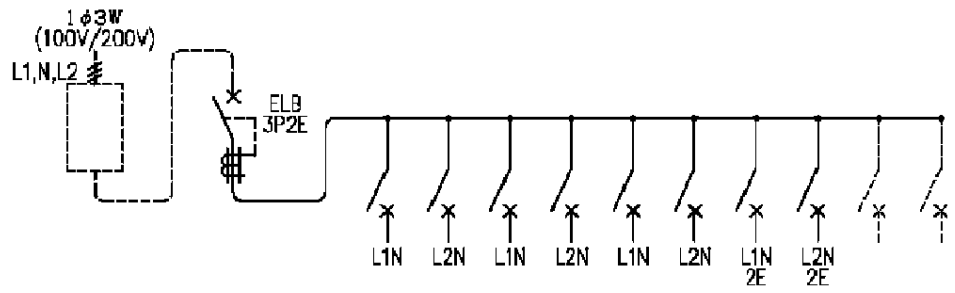


1φ3Wリミッタースペース付
＊リミッター電線は
商品に同梱しています。

M）漏電ブレーカABF型3P2E40A（O．C付）30mA　単3中性線欠相保護付
B）SH2P1E20A　×　6（100V）
　　SH2P2E20A　×　2（100V）　2Cスペース

| | | | | | | | | | | | | | | | | | |
|---|---|---|---|---|---|---|---|---|---|---|---|---|---|---|---|---|---|
| カバー | 特殊合成樹脂 | | | 色 | カバー | マンセル10Y9/0.5 | | 作成 | | 尺度 | free | 品名 | 各戸分電盤 | | | 図番 | —— |
| ベース | 特殊合成樹脂 | | | | ベース | マンセル10Y9/0.5 | | △ | | 検図 | 設計 | | | | | | |
| バー | CUP | | | | | | | △ | | | | 品番 | BQWB3482 | タイプ | 薄形・露出取付専用 | 面数 | 松下電工株式会社 |
| | | | | | | | | △ | | | | | スッキリパネル　コンパクト21 | | | | |

制定年月 0103（WB010）　　単位：mm　　第三角法　（JIS A−3）