日本配線システム工業会
規格適合品

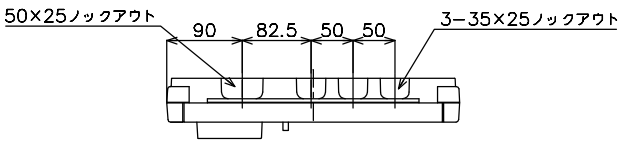

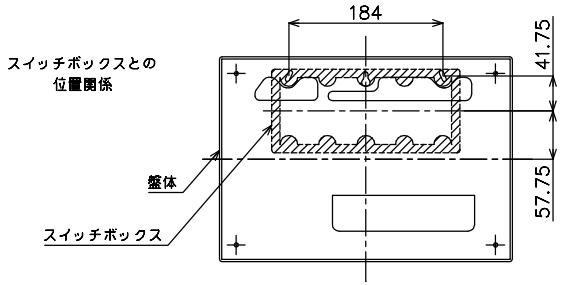

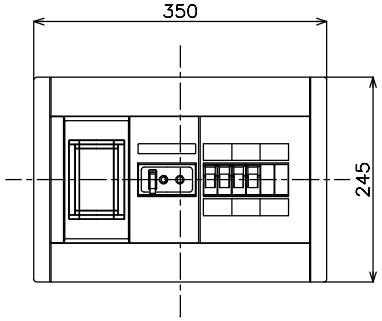

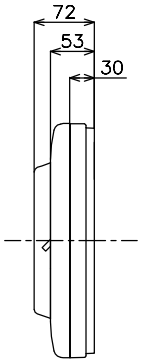

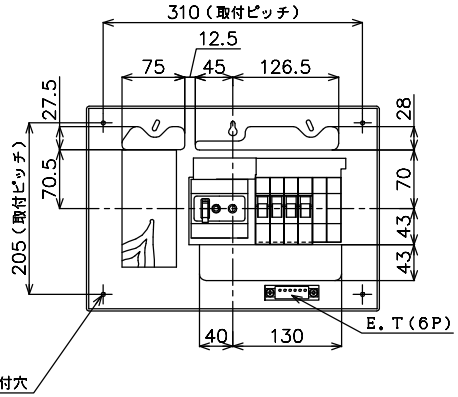

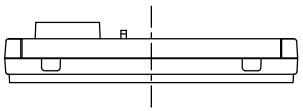

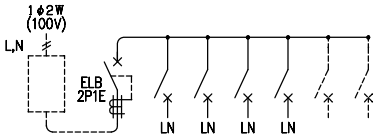

1φ2Wリミッタースペース付
＊リミッター電線は
商品に同梱しています。

M）漏電ブレーカJ型2P1E 30A （BJJ23031N）
B）SH2P1E20A × 4（100V）（BSH2201） 2Cスペース

カバー	特殊合成樹脂				カバー	マンセル10Y9/0.5		作成		尺度 free	品名	各戸分電盤			図番	——
ベース	特殊合成樹脂			色	ベース	マンセル10Y9/0.5		△		検 図 設計						
バー	CUP							△			品番	BQWB32342	タイプ	薄形・露出 取付専用	面数	パナソニック株式会社
								△				スッキリパネル コンパクト21				

制定年月 0305(WB036)　　単位：mm　　第三角法　（JIS A-3）