日本配線器具工業会
高性能規格推奨品

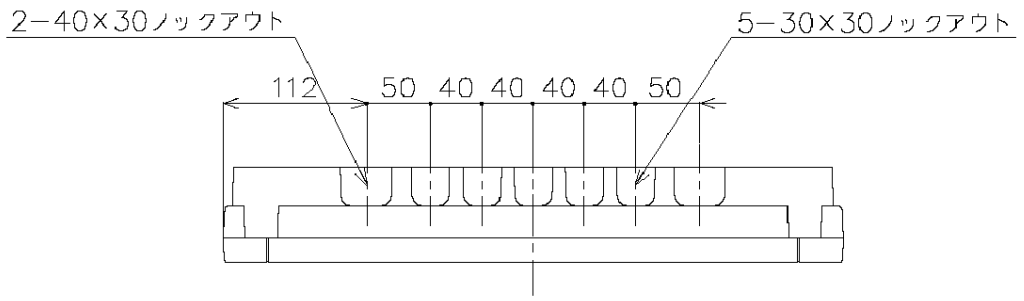

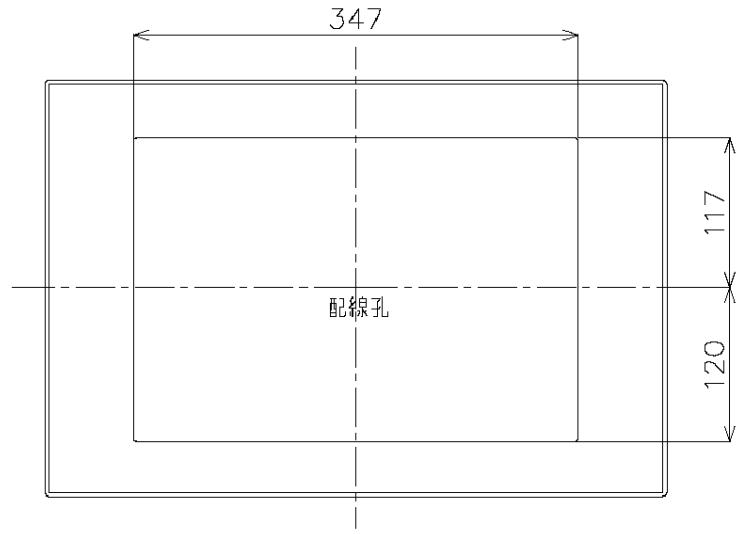

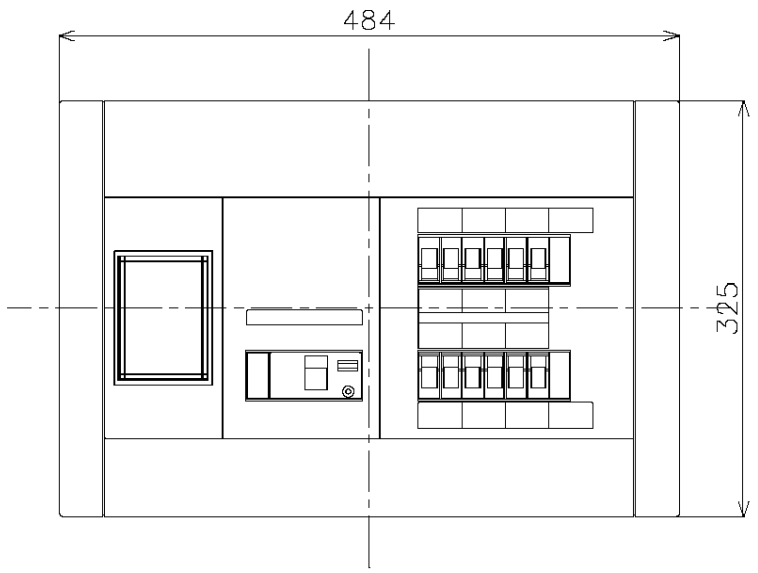

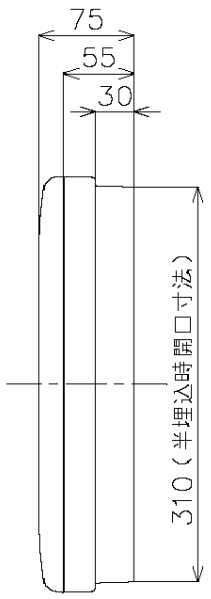

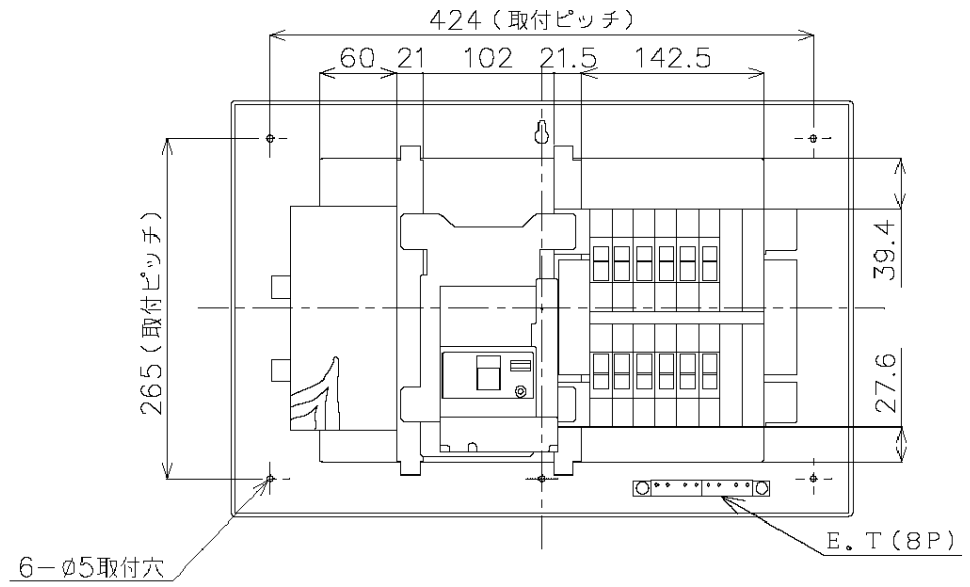

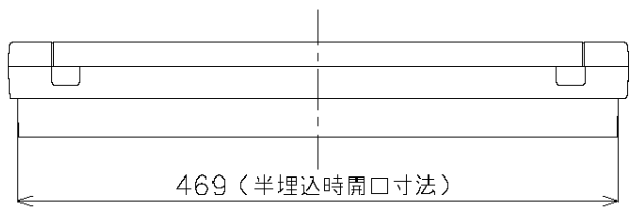

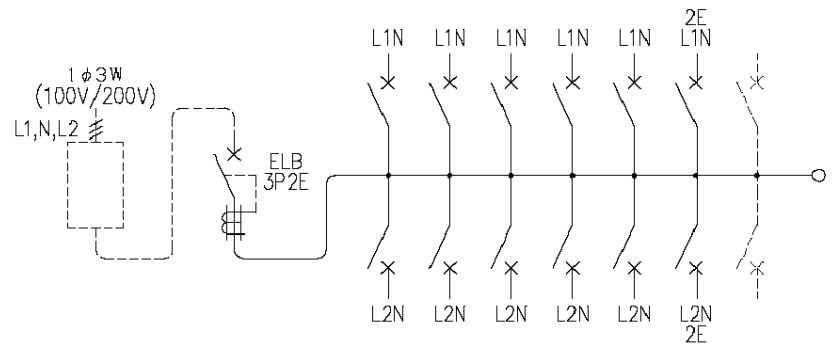

1φ3Wリミッタースペース付
＊リミッター電線は
商品に同梱しています。

M）漏電ブレーカABF型3P2E 60A （O．C付）30mA 単3中性線欠相保護付
B）SH2P1E20A ×10（100V）
SH2P2E20A × 2（100V） 2Cスペース

カバー	特殊合成樹脂			色	カバー	マンセル10Y9/0．5		作成		尺度 free	品名	各戸分電盤			図番	——
ベース	特殊合成樹脂				ベース	マンセル10Y9/0．5		△		検 図 設計						
バー	CUP							△			品番	BQW36122	タイプ	露出・半埋込両用	面数	松下電工株式会社
								△				スッキリパネル コンパクト21				

制定年月 0103（W003） 単位：mm 第三角法 （JIS A−3）