19.年間タイムスイッチとは

●年間タイムスイッチの選定方法

当社年間タイムスイッチは次のように7シリーズあります。
シリーズによって動作・機能が異なりますので、用途に応じて機種を選定してください。

動　作	用　途	年間式 TB24シリーズ TB744シリーズ	年間カレンダ式 TB755シリーズ	年間式 シーズン対応機能付 TB732シリーズ TB792シリーズ	年間カレンダ式 ソーラー機能付 TB445シリーズ TB855シリーズ
掲載ページ		648頁	650頁	647頁	637・640頁
毎日同じ動作をする	マンション、駅、工場	○ 週間プログラム	○ 週間プログラム	○ シーズン対応プログラム	○ ソーラー設定
曜日ごとに異なった動作をする	学校、会社	○ 週間プログラム	○ 週間プログラム	○ シーズン対応プログラム	×
休日や祝祭日など指定した日に特別な動作をする	店舗の看板照明 イベント会場	○ 特日プログラム	×	×	×
休日や祝祭日など指定した日の出力を停止する	学校、会社	○ 特日プログラム	○ 休日設定	×	○ 休日設定
夏休みなど、長期間出力を停止する	学校、会社	○ 優先OFFプログラム	△ 休日設定	○ シーズン対応プログラム	△ 休日設定
夏休みなど、長期間連続して出力をする	学校、会社、レジャー施設	○ 優先ONプログラム	×	○ シーズン対応プログラム	×
季節や期間ごとに異なった出力をする	景観照明	×	×	○ シーズン対応プログラム	×
日出・日入などのソーラー制御をする	屋外照明、看板照明	×	×	×	○ ソーラー設定

○:設定可能　△:不向きではあるが設定可能　×:設定不可能　▭:おすすめ用途

1.特日プログラム（TB24・TB744シリーズ）

祝祭日のような特定日に、必要な曜日スケジュール（月曜日～日曜日、特日1および特日2の9パターンから選択）をあてはめます。

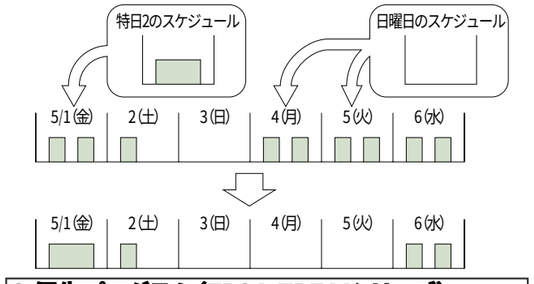

2.優先プログラム（TB24・TB744シリーズ）

週間プログラム、特日プログラム、モーメンタリー動作に優先して動作し、夏期休暇などの長期間にわたる連続運転（または連続停止）および突発的に生じる時間延長（または時間短縮）に対応します。

［連続停止］

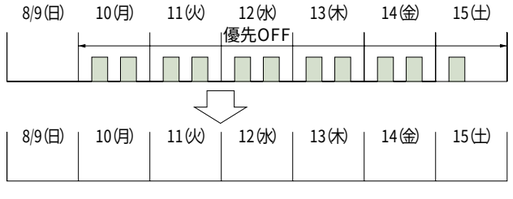

［時間延長］

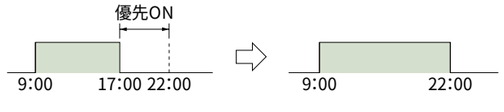

3.休日設定（TB755シリーズ）

向こう13ケ月間の、不定期にやってくる休日を月ごとに1日単位で設定できます。休日は下記のように出力停止します。

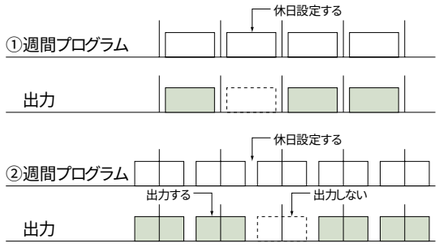

4.シーズン対応型とは（TB732・792シリーズ）

季節など長期間に渡って、週間プログラムが組めるタイムスイッチのことです。年間を通じて、シーズン（1～365日間で選択した期間）を1プログラムとし、その期間内で週間式タイムスイッチと同様に月曜日～日曜日まで自由にプログラム設定が行える機能を「シーズン対応型」と呼びます。

●プログラム設定例

シーズン		動作パターン
春	4月1日～5月31日	月 火 水 木 金 土 日
夏	6月1日～8月31日	月 火 水 木 金 土 日
秋	9月1日～11月30日	月 火 水 木 金 土 日
冬	12月1日～3月31日	月 火 水 木 金 土 日

●開始日・終了日・入時刻・切時刻で1プログラムとします。
（上記の場合、春秋冬が各1プログラム、夏が2プログラム、合計5プログラム設定しています。）
●1回路型は30プログラム、2回路型は回路ごとに15プログラム設定できます。
●各期間内で、週間式と同様に日曜から土曜まで毎日異なるプログラムが組めます。

TB251・TB281シリーズ 24時間式（JIS協約型・2P）（ソーラー機能付）

外灯などの入・切が手軽なソーラータイムスイッチ。
TB281シリーズは多灯数の照明器具を直接入・切できます。

表示部クルット機構

電子式

Ⓜ**TB251101K**（1回路型）
希望小売価格16,500円〈税抜〉

Ⓜ**TB251201K**（2回路型）
希望小売価格24,500円〈税抜〉

都市再生機構仕様適合品（EF-125）

電子式

高容量15A仕様

Ⓜ**TB281K**（1回路型）
希望小売価格20,000円〈税抜〉

都市再生機構仕様適合品（EF-125）

■寸法図（単位:mm）

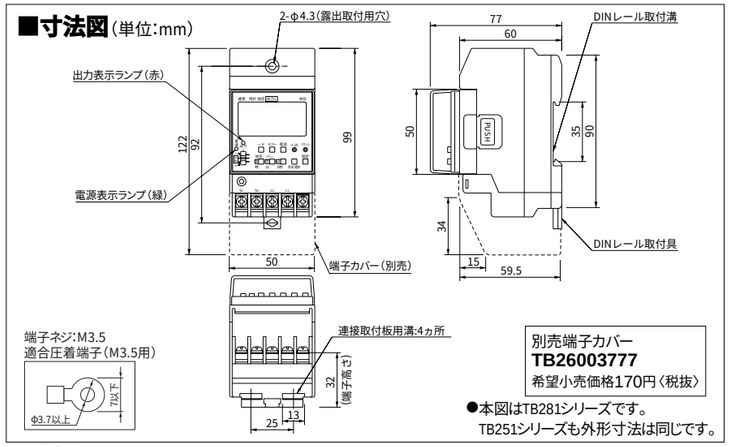

■特長

1.ソーラー機能を搭載。
日出・日入時刻に合わせた制御が行えます。また、日入（夕方など）でONさせ、定時刻（23:00など）にOFFさせることも可能です。

2.10年間の停電補償付。

3.便利な「入ー自動ー切」スイッチ付。

4.休日設定が可能。（ホリデー機能）
開始日と終了日の設定により、夏休みなどの長期休日（1期間）に負荷を自動的に停止できます。
（2回路用の場合、回路ごとの休日設定はできません。）

5.2056年まで自動的に月・日を修正します。
（閏年も対応）

6.モーメンタリー動作機能を内蔵しています。

7.2回路型は回路ごとに接点が独立していますので、異なる設定も可能です。
（TB251201Kのみ）

■仕様

●結線方法は、672・673頁をご参照ください。

項　目		TB251101K	TB251201K	TB281K
駆動方式		電子式		
停電補償		10年間（リチウム電池）		
回路数		1回路	2回路	1回路
定格電圧（許容範囲）		AC100－240V（AC85～264V）		
周波数		50－60Hz		
消費電力		AC100V 1W・AC200V 2W		1.5W
電源・出力表示方式		電源表示……緑LED表示、出力表示……赤LED表示		
負荷	回路構成	別回路（無電圧出力）		
	接点構成	1c	1c×2	1a
	手動ON・OFF	入ー自動ー切スイッチ付（各回路独立）		入ー自動ー切スイッチ付
	※1 容量 抵抗	15A		
	※1 容量 白熱灯	3A		12A
	※1 容量 誘導（COSφ=0.7）	10A		15A
	※1 容量 モータ（COSφ=0.7）	AC100V 400W・AC200V 750W		AC100V 750W・AC200V 1500W
設定	最小単位	1分		
	最小時間設定間隔	1分		
	動作数	2動作※2	2動作（回路ごと）※2	2動作※2
無通電セット機能		有		
ホリデー機能		1期間のみ可能（2回路用の場合、回路ごとの設定はできません。）		
サマータイム機能		有		
時間精度		±15秒／月（25°Cにて）		
設定間隔時間誤差		時間精度に追従		
ソーラー	地区選択	全国12地区から選択		
	日出・日入時刻	マイコンによる自動修正（出力1と出力2の日出・日入時刻は同時刻です）		
	日出・日入時刻調整	早め90分から遅め90分（±90分）の範囲で1分ごとに調整可能（回路ごとに設定できます）		
接点開閉回数		5万回		2万回

※1負荷接続台数の詳細は、627頁をご参照ください。　※2ON/OFF動作数の詳細は、633頁をご参照ください。

■負荷接続可能台数（回路ごと）

H:高力率、L:低力率

負荷電圧＼種類		水銀灯 40W H	40W L	100W H	100W L	200W H	200W L	250W H	250W L	300W H	300W L	400W H	400W L	700W H	700W L	1000W H	1000W L	蛍光灯 10W H	10W L	20W H	20W L	30W H	30W L	40W H	40W L	60W H	60W L	110W H	110W L	白熱灯 40W	60W	100W
TB281シリーズ	100V	20	10	8	4	4	2	3	1	2	1	2	1	—	—	—	—	64	48	32	24	21	16	16	12	10	8	5	—	30	20	12
	200V	40	35	16	14	8	7	6	5	5	4	4	3	2	—	1	—	—	—	—	—	—	—	32	28	21	18	10	—	—	—	—
TB251シリーズ	100V	5	2	2	1	1	—	—	—	—	—	—	—	—	—	—	—	13	13	10	8	5	4	5	3	3	2	2	—	7	5	3
	200V	6	5	3	3	2	1	1	1	1	1	—	—	—	—	—	—	—	—	—	—	—	—	8	6	4	4	4	—	—	—	—

注）ネオントランス（15kV）…8台接続可能（TB281シリーズ）、6台接続可能（TB251シリーズ）

在庫区分　㊥ 代理店様に在庫をお願いする商品　Ⓜ メーカーに在庫をしている商品　3p 5p 10p 受注後○営業日以内に工場出荷する商品　30p 45p 60p 90p 受注後○日以内に工場出荷する商品　※地区により積送期間が異なります。大口のご注文につきましては事前にご相談ください。　希望小売価格には消費税は含まれておりません。