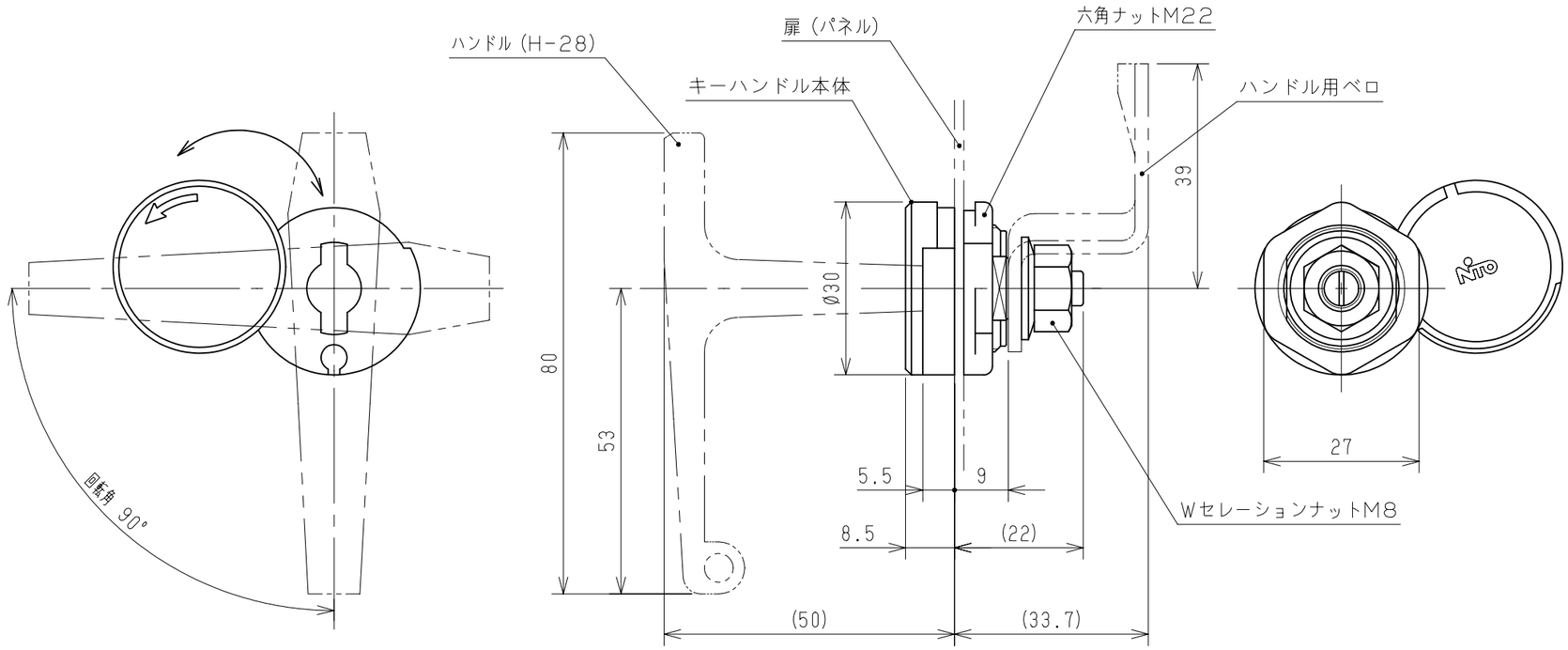

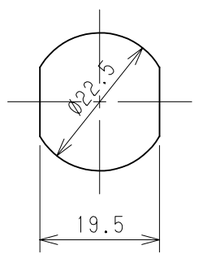

取付穴加工寸法

注）本図はH−24Nです．
H−25Nはハンドルの回転が逆になります．

製品仕様	
材質	ZDC2
付属	ハンドル（H−28）
	ハンドル用ベロ
備考	
御納入先	様
年 月 日	数量
品名	キーハンドル H−24N・−25N
A3基準 尺度 1：1	図番
設計 高橋	製図 高橋 検図 中村 閲覧 神山
作図 1999年 7月 27日	

© NITTO Electric Works.

日東工業株式会社