東芝換気扇応用部材
給排気グリル

●付属品　平頭ドリリングねじ　φ4.2×30L　4本

品番	部　品　名	材　　質	色　　調
1	パネル	ABS樹脂	下記による
2	本体枠	ABS樹脂	マンセルN1
3	パイプ受け	ABS樹脂	マンセルN1
4	スプリング	ステンレス鋼線	
5	シャッター	ABS樹脂	マンセルN1
6	クッション	発泡ポリウレタン	黒色

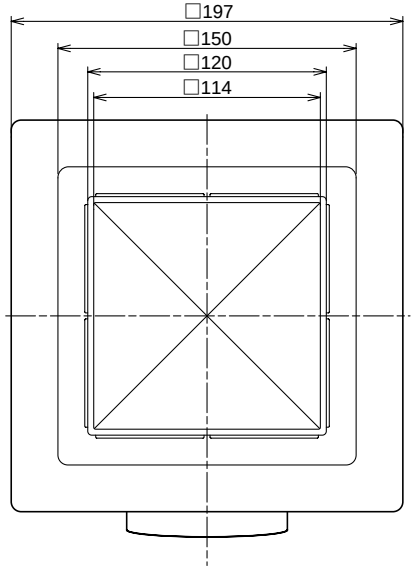

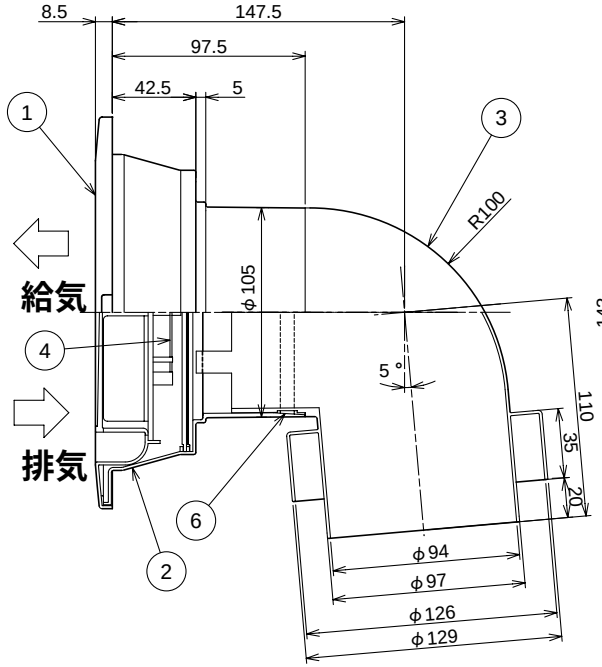

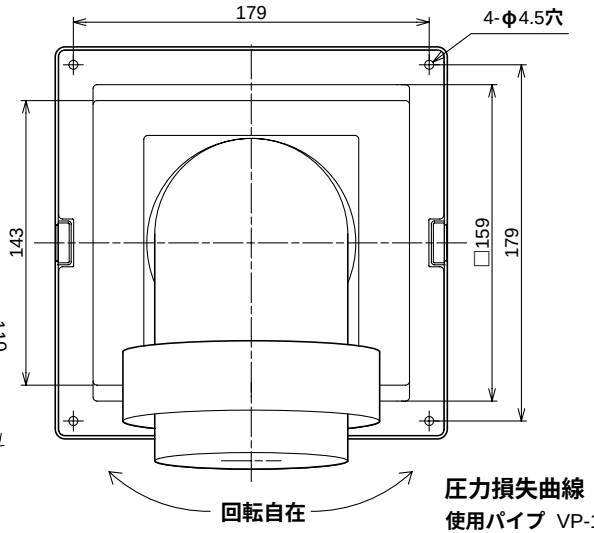

パネルをはずした図
（シャッター全開状態）

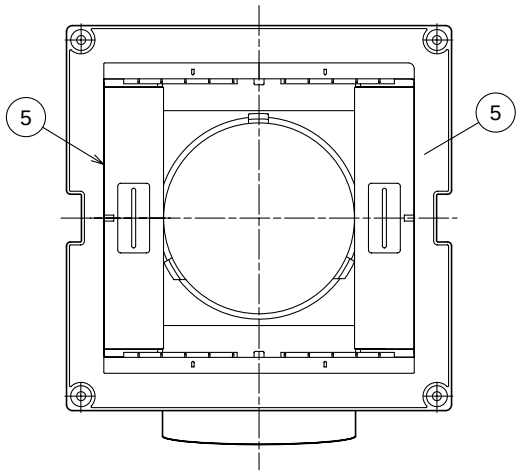

形　名	色　　調
DV-1KK1	ホワイト(マンセル5Y8.9/0.5)
DV-1KK1 (T)	ブラウン(マンセル8.5YR6.7/3.5)

圧力損失曲線

使用パイプ　VP-100（内径φ100）
圧力損失係数　　排気　ζ＝1.76
　　給気　ζ＝1.91

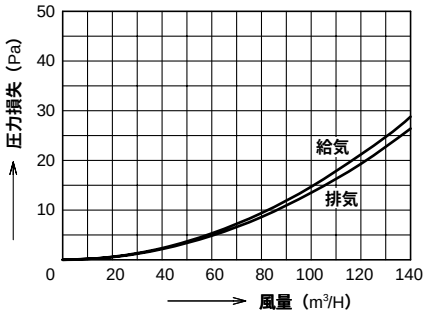

※本仕様は改良のため変更することがありますのでご了承ください。

東芝キヤリア株式会社		形　名	DV-1KK1 DV-1KK1 (T)
作成年月日	H.17.3.1	図面番号	TV001677