東芝換気扇応用部材

防火ダンパー付遮音フード
（ステンレス製・ガラリ付・長形）

付　属　品
・コンクリートねじ (M4×25L)‥4本

品番	部　品　名	材　　質	表面処理	色　調
1	本体	亜鉛めっき鋼板	電着塗装	黒(マンセルN-1)
2	フード	ステンレス鋼板	アクリル塗装	シルバーメタリック
3	水切板	ステンレス鋼板	アクリル塗装	シルバーメタリック
4	ガラリ	ステンレス鋼板	アクリル塗装	シルバーメタリック
5	シャッター	ステンレス鋼板		
6	軸	ステンレス鋼板		
7	スプリング	ステンレス鋼板		
8	温度ヒューズ	72℃又は120℃		
9	消音材	特殊ウレタンフォーム		

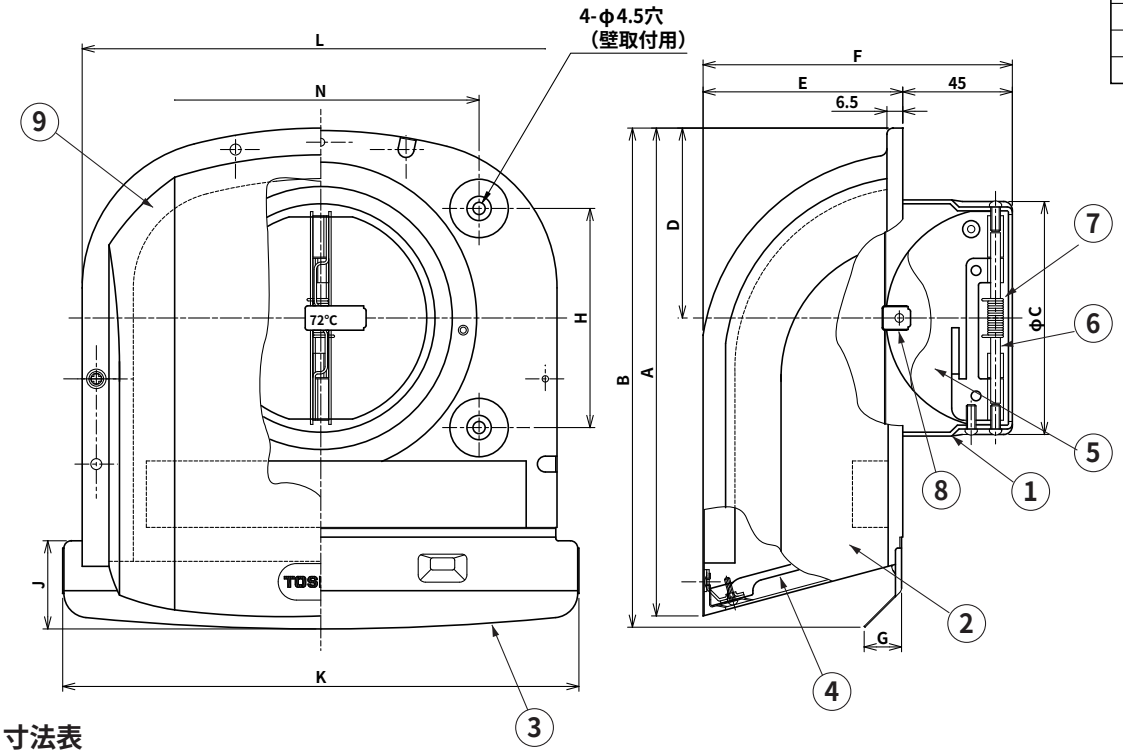

■ 寸法表

形　名	A	B	φC	D	E	F	G	H	J	K	L	M	N	適用パイプ
DV-142LDX	200.4	205	97	78	82	127	15	90	36	212	196	184.4	130	φ100
DV-202LDX	260.4	266	145	109	110	155	20	130	44	267	250	239.4	180	φ150

■ 建材試験センター試験成績書番号

形　名	漏煙試験	温度ヒューズ作動試験	温度ヒューズ
DV-142LDX	第8H71136号	第8H71134号	72℃
DV-202LDX	第8H71136号	第8H71135号	120℃

■ 温度ヒューズサービス部品コードNo.

形　名	部品コード
DV-142LDX	41178103
DV-202LDX	41178104

※本仕様は改良のため変更することがありますのでご了承ください。

●圧力損失曲線

DV-142LDX
※使用パイプ：鋼板製スパイラルダクトφ100（内径φ100）
圧力損失係数　　排気　ζ＝2.49
　　給気　ζ＝1.70

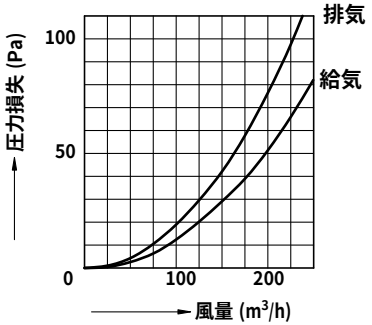

DV-202LDX
※使用パイプ：鋼板製スパイラルダクトφ150（内径φ150）
圧力損失係数　　排気ζ＝4.32
　　給気ζ＝2.81

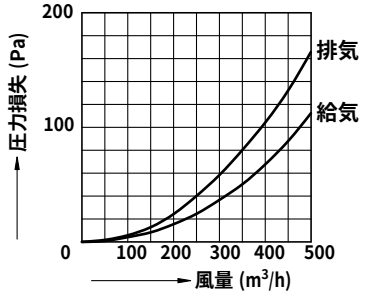

東芝キヤリア株式会社	形　名	DV-142LDX DV-202LDX
作成年月日　H.15.6.23	図面番号	TV001425