品番	部品名	材質	表面処理	色調
1	ウェザーカバー	PP樹脂		マンセル1Y8.5/0.5

付属品	・木ねじ φ4.1×25ℓ SUS304 6本

東芝空調換気扇 応用部品

エクステリアフード

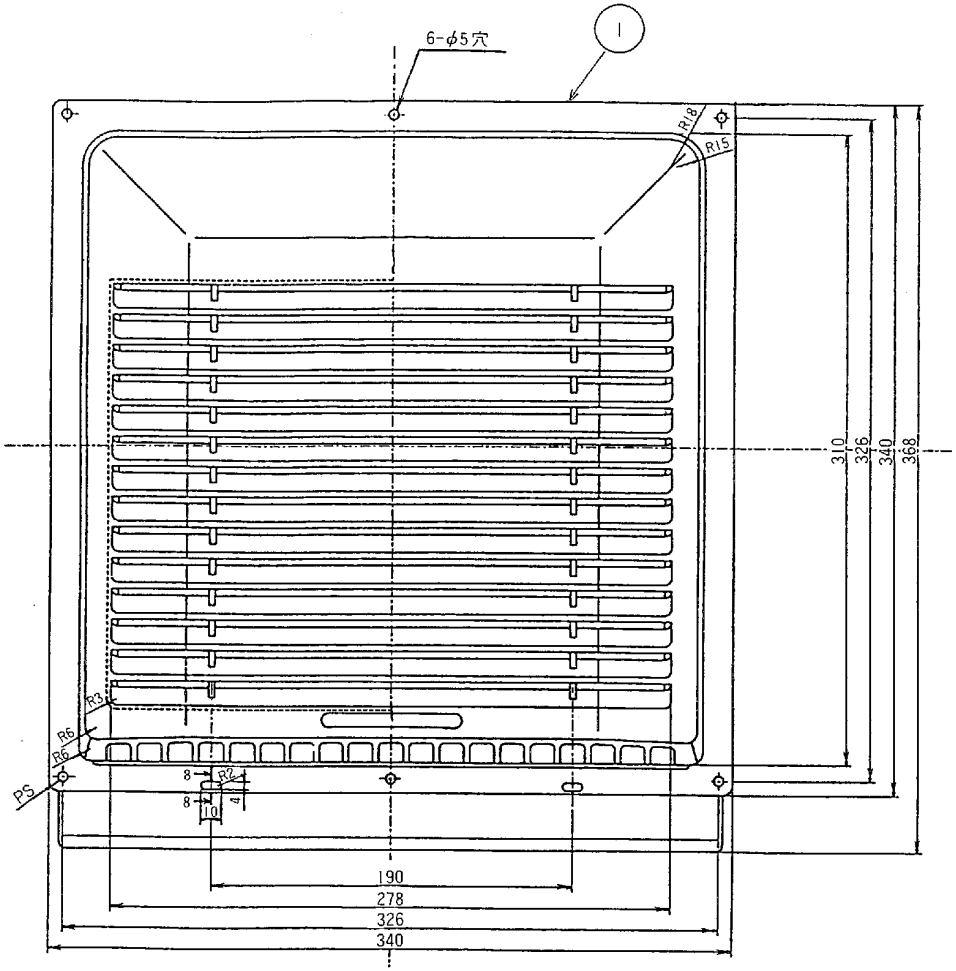

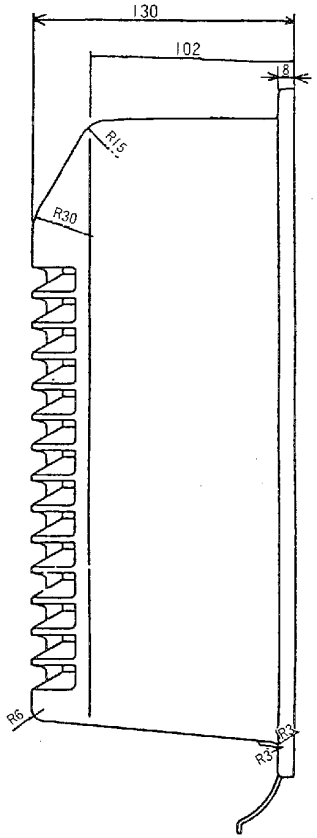

東芝キヤリア株式会社	形名	C-100P
作成年月日	H.11.4.1	図面番号	TV000353

※本仕様は改良のため変更することがありますのでご了承ください。

T4IS184