東芝換気扇応用部材

有圧換気扇用　フィルターユニット

品番	部　品　名	材　　質	表面処理	色　　調
1	本体	鋼板	ポリエステル系粉体塗装	マンセル1Y8.5/0.5
2	フィルターカートリッジ	鋼板	ポリエステル系粉体塗装	マンセル1Y8.5/0.5
3	フィルター	日本バイリーン製エアフィルター　フィレドン PS/150		

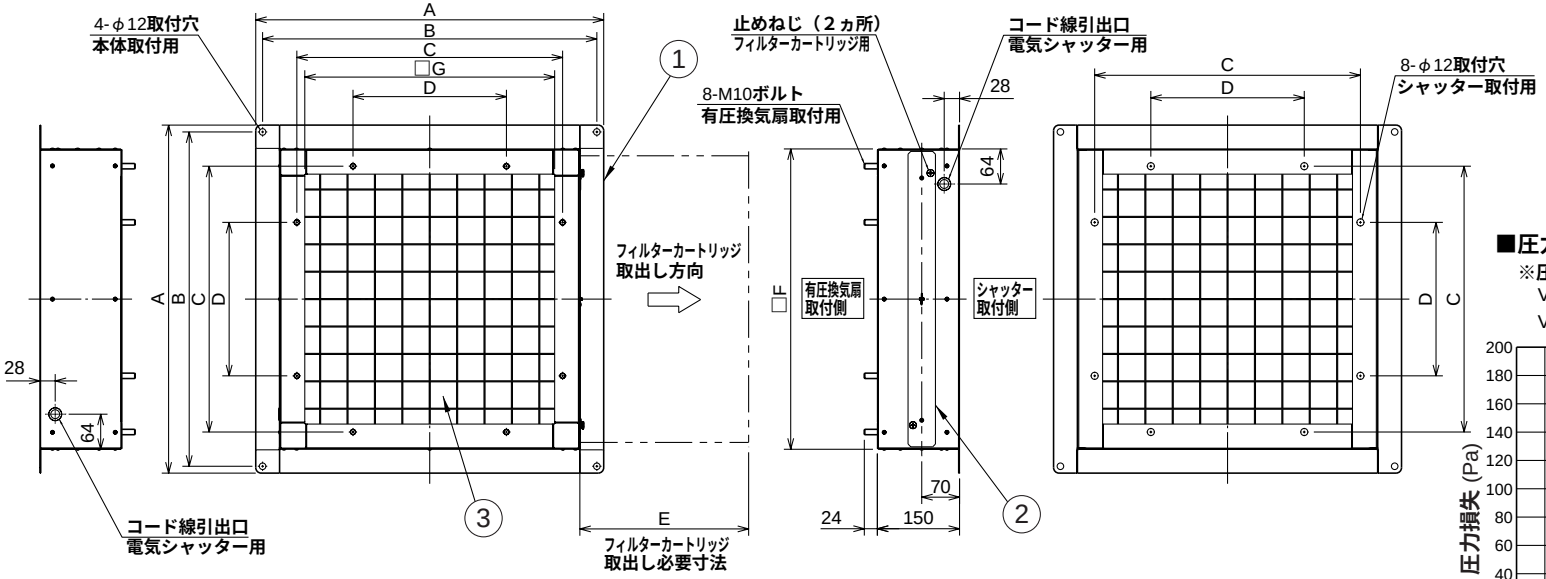

■圧力損失曲線：排気・給気共通

※圧力損失係数

VP-35-FU　ζ=3.44　VP-40-FU　ζ=3.28

VP-50-FU　ζ=3.05　VP-60-FU　ζ=3.02

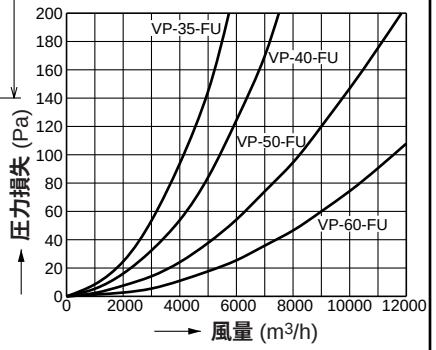

■フィルター平均質量法効率（フィレドンPS/150）

平均質量法効率　63%

・質量法とは試験的にフィルターへ供給した粉じんの総量とフィルターに捕集されず通過した粉じんの残量から捕集率を求める試験方法（JIS B 9908 準拠）

・風速 2.5m/sの場合

■寸法表

形 名	A	B	C	D	E	F	G	質量(kg)	壁穴寸法
VP-35-FU	585	560	436	250	600	498	405	8.1	□405
VP-40-FU	635	610	485	280	650	548	455	9.0	□455
VP-50-FU	735	710	600	340	750	648	555	10.7	□555
VP-60-FU	835	810	700	400	850	748	655	13.0	□655

■注意事項

・フィルターユニットは、メンテナンスのできる高さ・場所で屋内側の垂直な壁面に正立して取り付けてください。天井などには取り付けないでください。

・フィルターカートリッジ取出し方向のカートリッジ取出し必要寸法以内に、干渉物がない位置へ取り付けてください。（180°回転させると左取出しも可能）

・フィルターカートリッジ取出し方向は下取出しにしないでください。フィルターカートリッジが落下する恐れがあります。

・フィルターは塵埃などで目詰まりをおこさないように定期的に点検・清掃し、汚れが目立つ場合はフィルターを交換してください。

・本体周囲温度 60℃以下でご使用ください。排気熱などがフィルターに影響を与えますので、厨房などでの高温排気には使用しないでください。

・海岸近くなど塩害の強い地域、塩素ガス、腐食性ガスの発生するところでは、錆が発生することがあります。

・有圧換気扇の電源側には、モータ焼損防止のため過負荷保護装置を取り付けてください。

・フィルターユニットをご使用の場合でも、小さい虫・その他異物の屋内への侵入は完全に防止することはできません。

■付属品

・予備フィルター　・・・・・・・１枚

・平ワッシャ（Ｍ１０用）　・・・８個（有圧換気扇取付用）

・バネワッシャ（Ｍ１０用）・・・８個（有圧換気扇取付用）

・六角ナット（Ｍ１０用）　・・・８個（有圧換気扇取付用）

・保護キャップ　・・・・・・・・８個（有圧換気扇取付ボルト保護用）

■交換用フィルター（別売部品）

・VP-35-FU用・・・F-35VP (5枚入り)

・VP-40-FU用・・・F-40VP (5枚入り)

・VP-50-FU用・・・F-50VP (5枚入り)

・VP-60-FU用・・・F-60VP (5枚入り)

※本仕様は改良のため変更することがありますのでご了承ください。

東芝キヤリア株式会社	形　名	VP-35-FU, VP-40-FU VP-50-FU, VP-60-FU
作成年月日　H.19.7.1	図面番号	AV004425