東芝レンジフードファン 優良住宅部品(BL認定品)

■直角ジョイント（別売ＲＬＪ－６）使用時
＊側面・背面排気の場合に便利です。

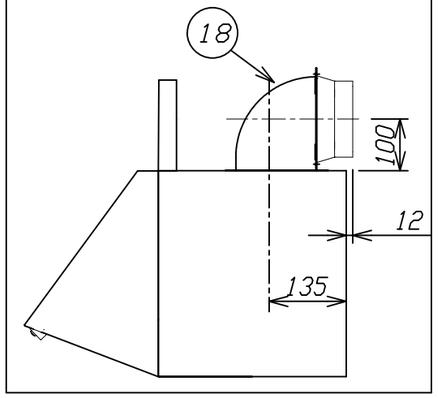

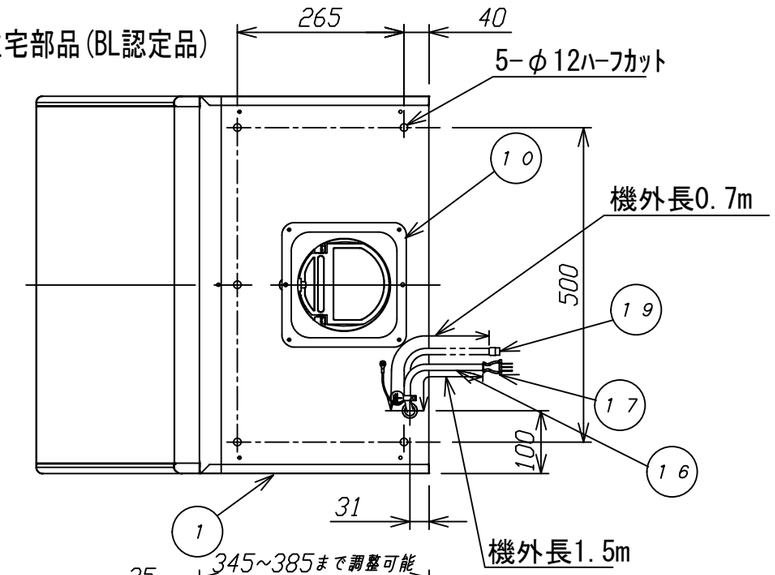

付属品
- 排気口（逆流防止シャッター付）…… 1個
- 木ねじ（本体固定用）…… 6個
- ねじ（排気口固定用）…… 4個
- ソフトテープ（ダクト接続用）…… 1個

品番	部品名	材質	表面処理	色調
1	本体	着色亜鉛鉄板及び亜鉛メッキ鋼板		マンセル1GY9/0.5
2	本体カバー	着色亜鉛鉄板	シリコン加工塗装	マンセルN4
3	前板	着色亜鉛鉄板		マンセル1GY9/0.5
4	前板カバー	着色亜鉛鉄板	シリコン加工塗装	マンセルN4
5	スイッチカバー	着色亜鉛鉄板	シリコン加工塗装	マンセルN4
6	底板	着色亜鉛鉄板	シリコン加工塗装	マンセルN4
7	モーター	４極コンデンサー誘導電動機　Ｅ種		
8	羽根	亜鉛メッキ鋼板		
9	ファンケース	亜鉛メッキ鋼板		
10	排気口	亜鉛メッキ鋼板		
11	ランプカバー	着色亜鉛鉄板	シリコン加工塗装	マンセルN4
12	ランプ	ＬＥＤ電球一般電球形　東芝ライテック　ＬＤＡ５Ｌ－Ｇ/４０Ｗ		
13	幕板	着色亜鉛鉄板		マンセル1GY9/0.5
14	スイッチ	１２５Ｖ　３Ａ		
15	グリスフィルター	着色アルミニウム合金板	シリコン加工塗装	マンセルN4
16	コード線	ビニルキャブタイヤ丸形コード０．７５ｍｍ² ３心		
17	プラグ	２極接地型		
18	直角ジョイント	亜鉛メッキ鋼板	別売ＲＬＪ－６	
19	連動用コード	耐熱ビニル線	別売ＰＣ－Ｃ１Ｋ（給気シャッター用）	
		耐熱ビニル線	別売ＰＣ－Ｃ１Ｄ（排気シャッター用）	

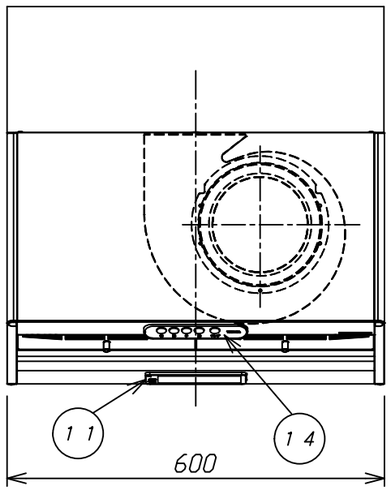

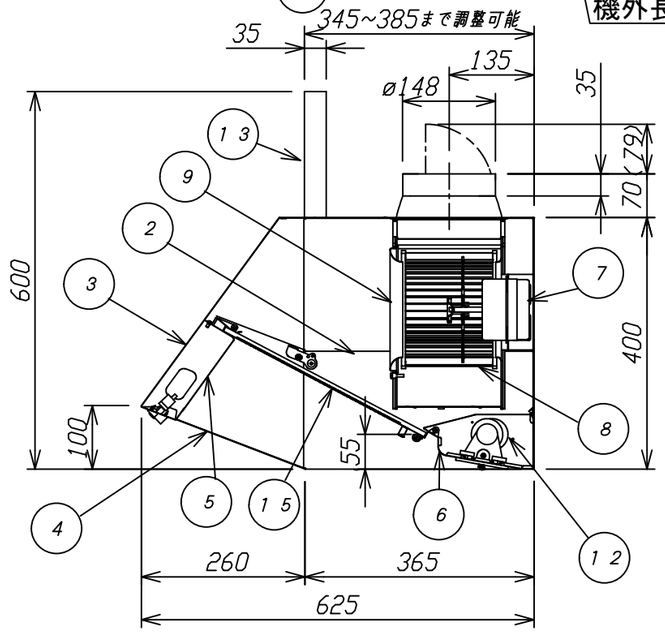

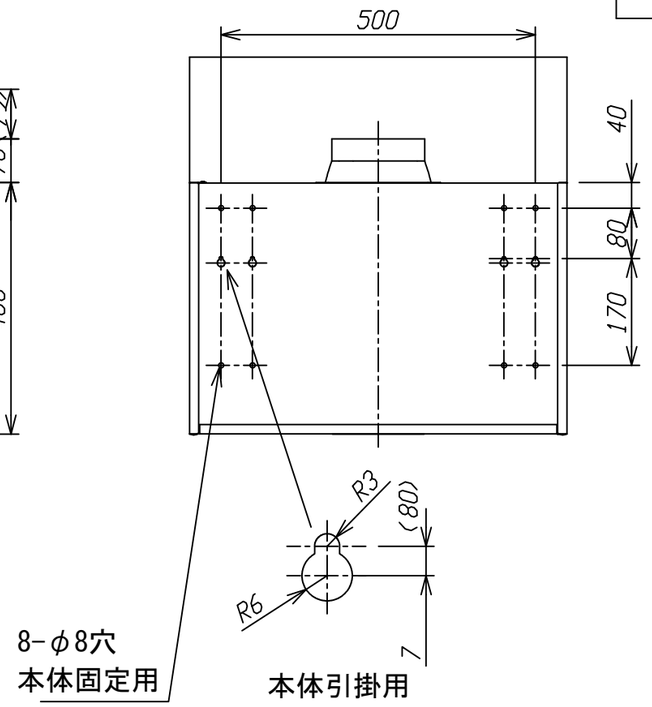

● 静圧－風量特性（φ150）

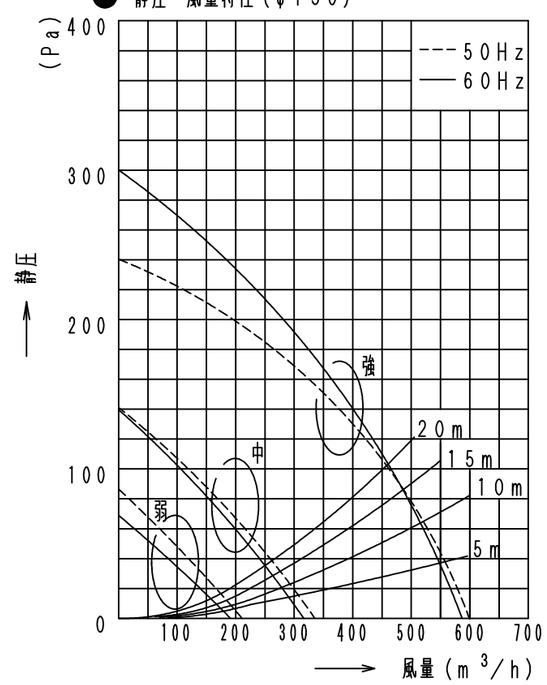

■ 特性表

形名	定格電圧(V)		周波数(Hz)	消費電力(W)	風量(m3/h) 0Pa時	100Pa時	40Pa時	20Pa時	静圧(Pa) 420m3/h時	200m3/h時	100m3/h時	騒音(dB)	質量(kg)
VFR-63LJB(W)	100	強	50	72	600	460	－	－	120	－	－	41	13.4
			60	81	580	468	－	－	130	－	－	40	
		中	50	45	330	－	252	－	－	65	－	26.5	
			60	45	315	－	244	－	－	60	－	26	
		弱	50	37	210	－	－	162	－	－	50	15.5	
			60	36	190	－	－	140	－	－	35	15	

電動機形式	４極コンデンサー誘導電動機	絶縁抵抗	１０ＭΩ以上（５００Ｖメガー）	耐電圧	ＡＣ１０００Ｖ １分間	絶縁区分	Ｅ種

●風量値は、ＪＩＳ　Ｃ９６０３チャンバー法による。
●本仕様は、改良のため変更することがありますのでご了承ください。

・比消費電力：

	比消費電力(W/(m³/h))	静圧(Pa)
強	0.14/0.16	100
中	0.17/0.17	40
弱	0.21/0.25	20

（比消費電力は BL規程の静圧（左表）Pa時の消費電力を風量で割ったものである。）

東芝キヤリア株式会社	形　名	VFR-63LJB(W)
作成年月日 H.28.4.1	図面番号	AV005232

AV005232-01