東芝熱交換気ユニット（天井埋込形）

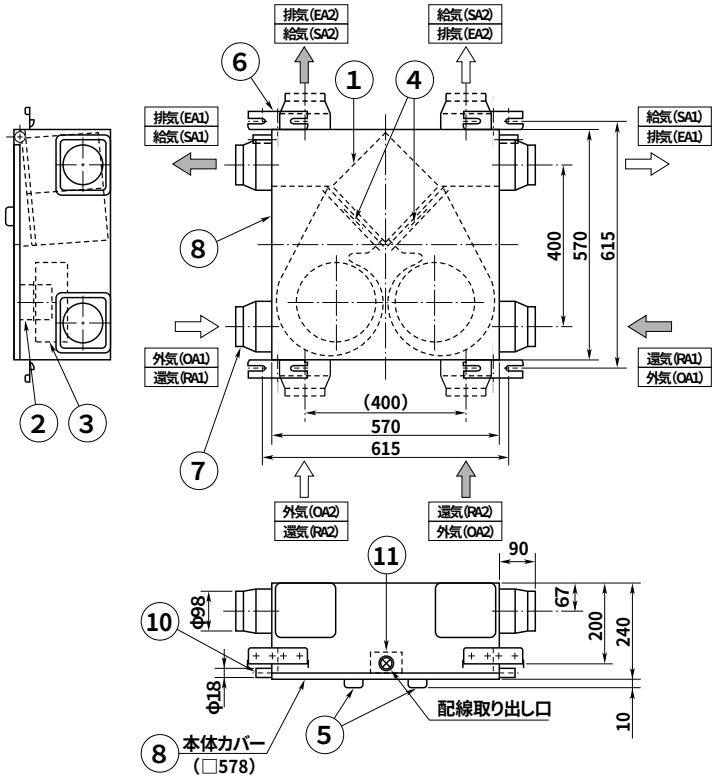

■点検口（□600）

※フィルター、熱交換器
モーターメンテナンス

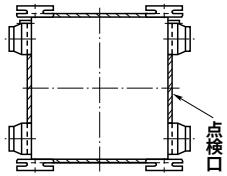

付　属　品
＊天吊金具……4個
＊天吊金具取付ネジ……8本
＊2方向分岐用ダクト接続口……1個
＊2方向分岐用ダクト接続口取付ネジ……4本

品番	部品名	材質	色調
1	熱交換器	特殊加工紙	
2	モーター	4極コンデンサー誘導電動機	
3	羽根	PP樹脂	
4	フィルター	不織布フィルター(重量法捕集効率82%以上)	
5	フィルター把手	PP樹脂	
6	天吊金具	亜鉛鋼板	
7	ダクト接続口	亜鉛鋼板	
8	本体枠	亜鉛鋼板	
9	本体カバー	亜鉛鋼板	
10	ドレン口	PVC樹脂	
11	SL端子	300V 10A	

■結線図

太線部分の結線はお客様にて施工してください。
※必ず接地工事をしてください。

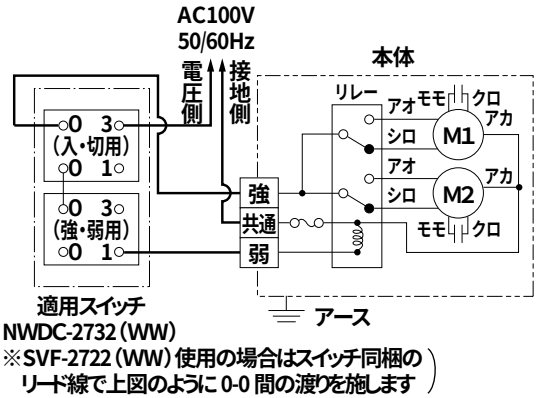

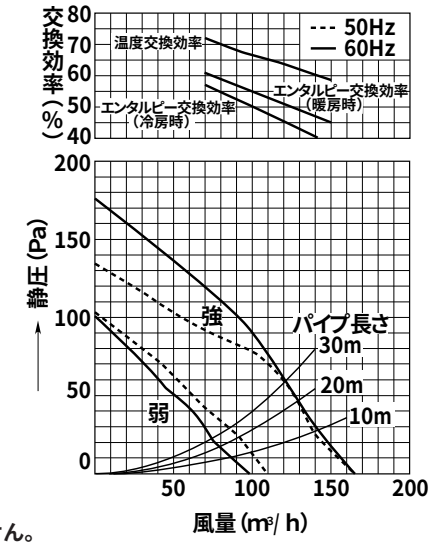

■特性表

定格電圧(V)	定格周波数(Hz)	ノッチ	定格電流(A)	定格入力(W)	風量(m³/h)	交換効率(%) 温度	交換効率(%) エンタルピー暖房時	交換効率(%) エンタルピー冷房時	騒音(dB)	質量(kg)
100	50	強	0.71	71	120 (59Pa)	64	51	45	29	17.0
		弱	0.46	46	85 (29Pa)	69	58	54	24	
	60	強	0.85	85	120 (59Pa)	64	51	45	30	
		弱	0.50	50	75 (23Pa)	71	60	56	24	

電動機形式	4極コンデンサー誘導電動機	絶縁抵抗	10MΩ以上(500Vメガー)	耐電圧	AC1000V 1分間	絶縁区分	E種

※風量の値はJIS C9603の測定方法に準じます。
※消費電力、効率は上記風量時の値です。
※騒音値は無響室で測定した、本体真下の1.5mでの値です。

・製品寸法は断熱材の厚さを含みません。
・ダクト接続は、すべて2方向選択が可能です。
・SA、RAは、本体2分岐配管も可能です。
（別売部材　DV-14H　使用）
・ドレン配管は不要です。

※本仕様は改良のため変更することがありますのでご了承ください。

東芝キヤリア株式会社	形名	VFE-120K
作成年月日 H.16.11.1	図面番号	TV000454