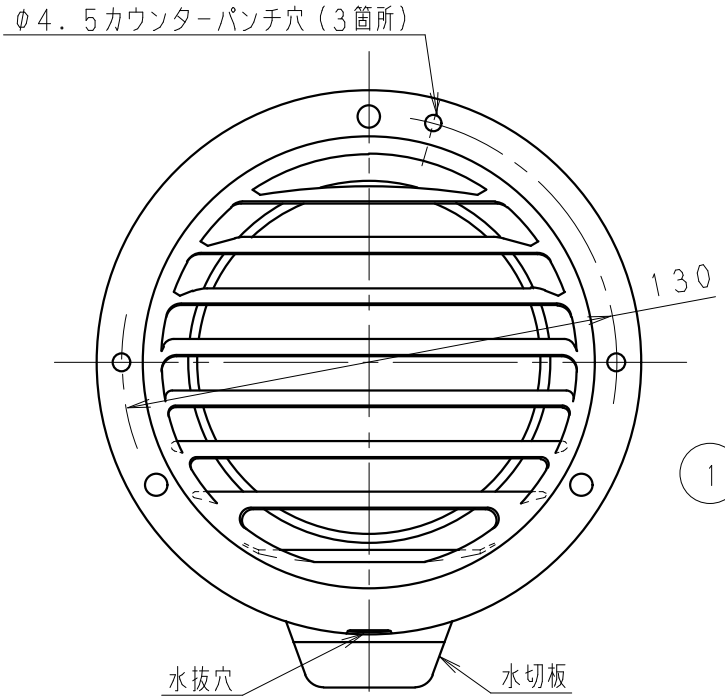

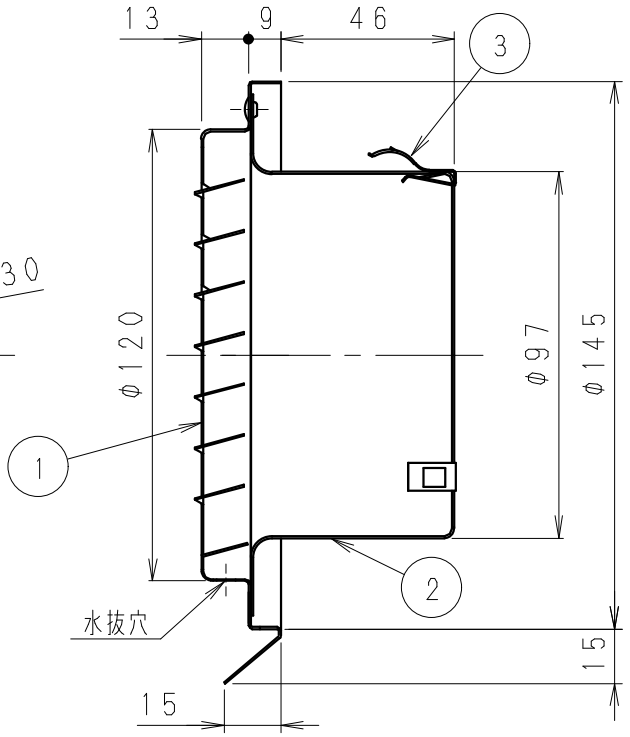

■ 抵抗損失曲線

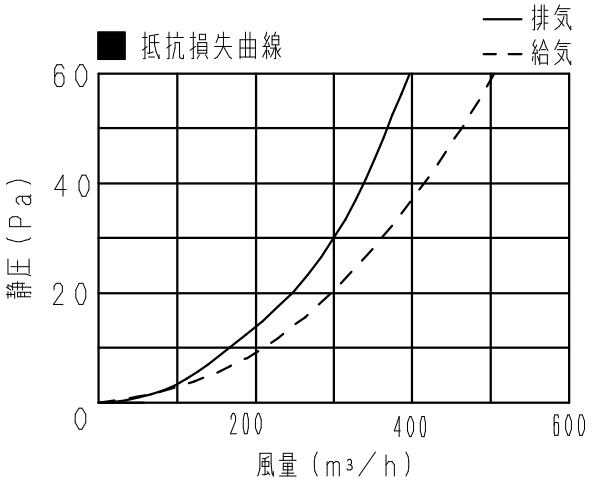

適用パイプ（呼び径）	圧損係数	直管相当長 m	隙間相当開口面積 cm^2	質量 Kg
φ100	排気 0．4 給気 0．3	排気 2 給気 2	排気 121 給気 147	0．1

■ 部品表

番号	品名	数量	材質	備考
1	ベントキャップA	1	アルミニウム（A1100P）	t0．6
2	ベントキャップB	1	アルミニウム（A1100P）	t0．8
3	抜け止め用金具	3	ステンレス（SUS304）	t0．4

表面仕上げ：アルマイト処理

注1）直接雨水が当たらない場所に取り付けてください。

名称				品番	
ベントキャップ（アルミ製）（ガラリ付）				VB-VG100A3BL	
作成年月日	'02．04．16	尺度	図面	VED290	改訂NO.
改訂年月日		Free	整理番号		0
株式会社ベンテック					

サイズA4