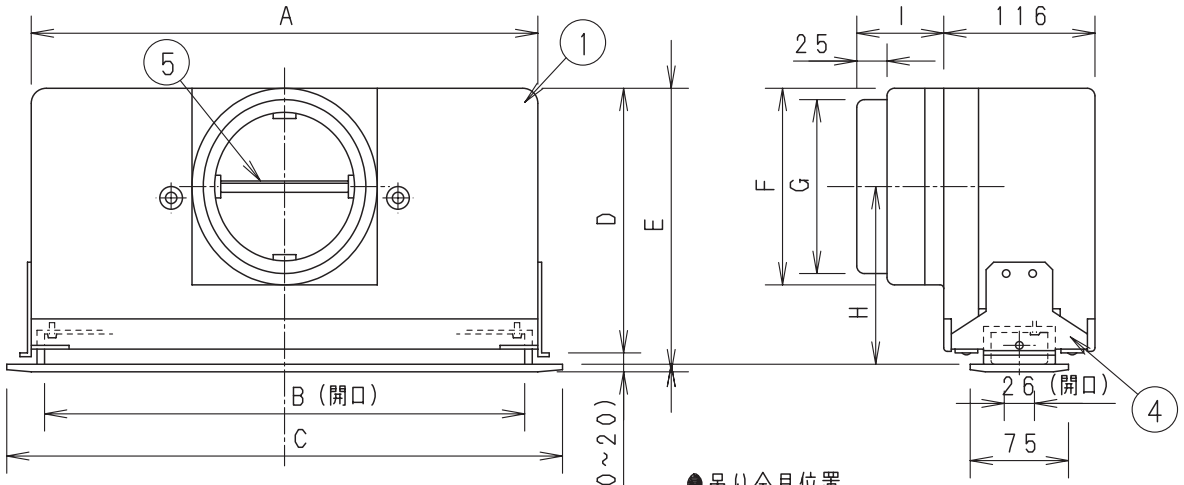

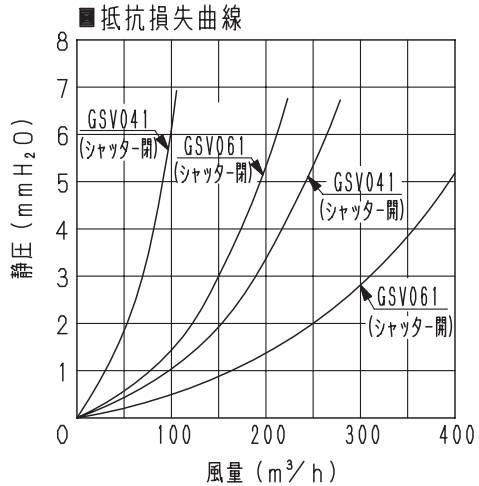

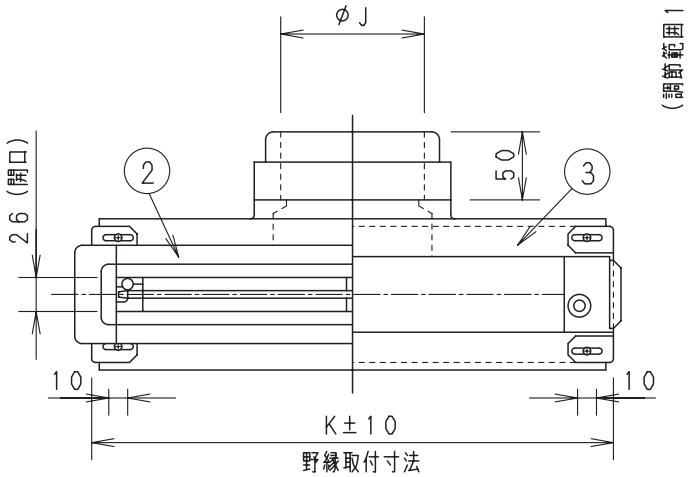

●吊り金具位置

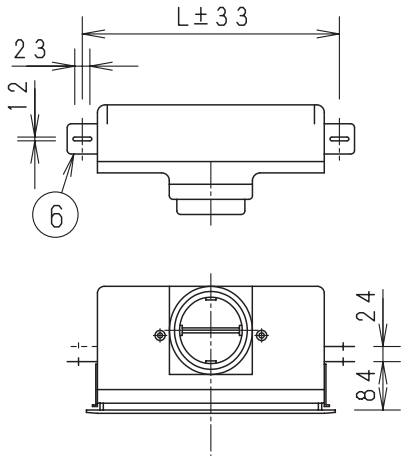

■寸法表

品番	機能	A	B	C	D	E	F	G	H	I	J	K	L	天井穴寸法	適用パイプ（呼び径）	質量（kg）
FY-GSV041	吹出／給気	400	375	435	200	210	150	132	135	70	116	415	465	58×403	φ100	1.7
FY-GSV061		587	562	622	250	260	200	183	160	90	167	602	652	58×590	φ150	2.5

■部品表

番号	品名	材質	マンセル記号（色調）	備考	
1	チャンバ	発泡スチロール	（グレー）	自己消火性	
2	グリル	スチロール 耐熱ABS	2.4GY9.1/0.2	-W（スーパーホワイト）	風向調節可
			7.4YR7.4/5	-T（ライトブラウン）	
			N-1.5	-K（シティブラック）	
3	パッキン	合成ゴムEPDM			
4	チャンバブラケット	亜鉛鉄板			
5	シャッター	亜鉛鉄板		風量調節用	
6	吊り金具	亜鉛鉄板		付属品	

名称				品番	
ライン形吹出グリル				FY-GSV041・061-W/T/K	
作成年月日	'90. 6. 1	尺度	図面	CZ-058	改訂NO.
改訂年月日	'08. 10. 1	Free	整理番号		3
パナソニック エコシステムズ株式会社					

サイズA4