■仕　様

定　　格	1φ　100V	
機　　能	排　　気	
周波数（Hz）	50	60
消費電力（W）	6．7	7．9
電　　流（A）	0．071	0．081
風量（m^3／h）	103	103
騒　音（dB）	31	31
質　量（kg）	1．04	
適用パイプ：呼び径	φ150	
電動機形式	2極開放形コンデンサー誘導電動機	
定格時間	連　　続	
絶縁階級	E　　種	
捲線温度上昇	75K以下	
基準周囲温度	−10〜40℃	
絶縁抵抗	1MΩ以上（d．c．500V）	
絶縁耐力	a．c．1000V　1分間	

(注) 測定数値は静圧0Paにおけるものです．
測定は日本工業規格（JIS　C9603）の方法によるものです．

■静圧－風量特性曲線

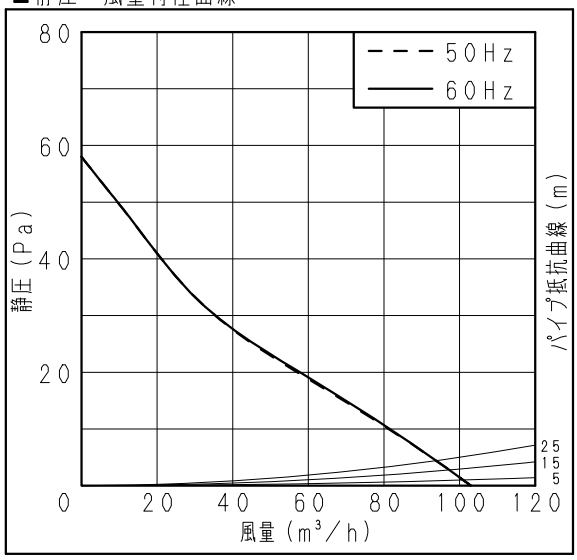

■付属品

付　属　品　名	数　量
取扱説明書	1
工事説明書	1
本体固定用ねじ	2

■適用パイプ

適用パイプ	外径	内径	下穴径
VU150	φ165	φ154	φ165
FY-KP06	φ153	φ150	φ155
FY-PAP061（壁取付専用）	φ157	φ154	φ160

・内径の小さいパイプに本体を取り付けた後
内径の大きいパイプは取り付けないでください。
風漏れ、壁面汚れの原因になります。

■専用部材（別売品）

換気扇用プラグコード　FY-WP01
パイプセット　　FY-PAP061

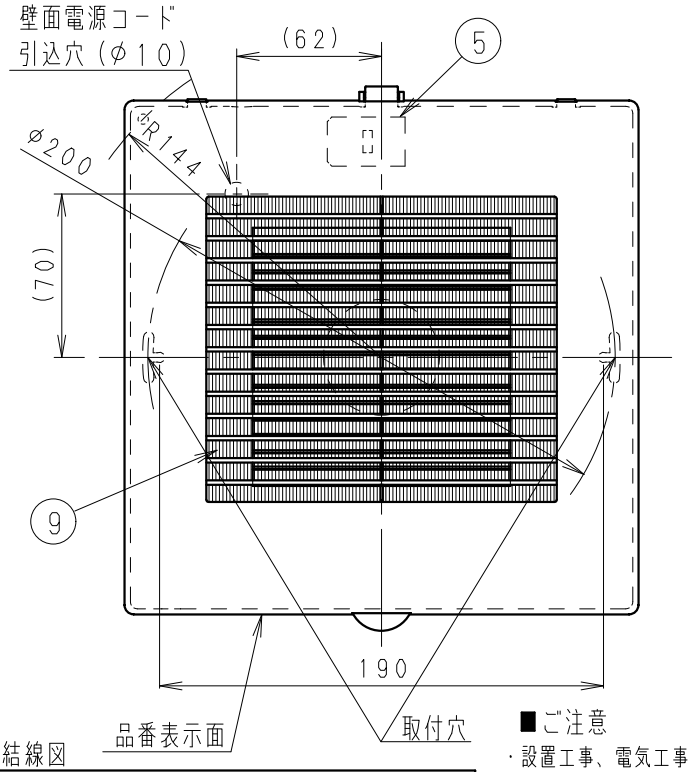

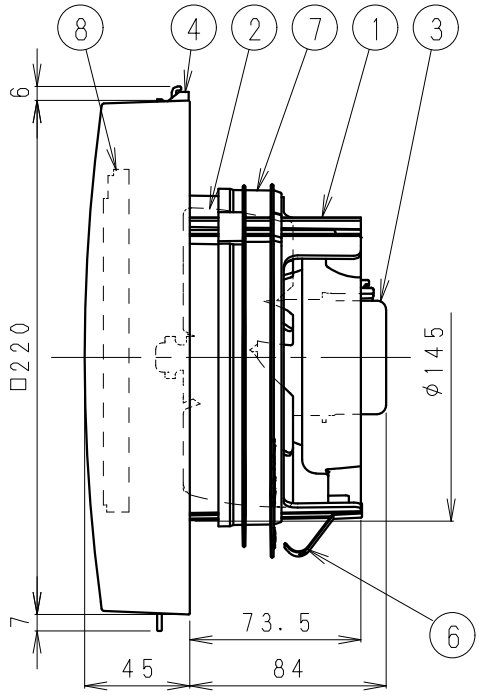

■結線図

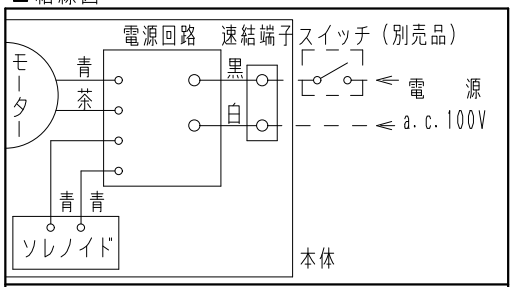

スイッチ（別売品）：FY-SV05W，FY-SV05WC

■ご注意

・設置工事、電気工事は必ず同梱の工事説明書にしたがってください。
・浴室など湿気の多いところには取り付けないでください。
・本体は、十分強度のあるところに取り付けてください。
・高温になる場所（周囲温度40℃以上）には取り付けないでください。
・台所など、油煙の発生する場所やベンジン、シンナーなどの有機溶剤がかかる場所には取り付けないでください。
・パイプは必ず屋外側に下り勾配を設けてください。
・外壁面に、必ずパイプフードまたはベントキャップなどを取り付けてください。
・パイプフードやベントキャップなどは、壁厚によって取り付けられない場合があります。総合カタログをご確認のうえ選定してください。
・壁面・天井面どちらにも取り付けできます。
・効果的な換気を行うために給気口を設けてください。

ルーバー開口面積：126cm^2

	品　名	材　質	数量	備　考
1	フレーム	PP樹脂	1	色：黒
2	羽根	PP樹脂	1	色：黒
3	モーター		1	
4	ルーバー	PP樹脂	1	マンセル値3．2Y8．9/0．6
5	速結端子		1	電源用
6	取付ばね	ステンレス	1	
7	気密リング	エラストマー	1	
8	自動シャッター	ABS樹脂	1	電気式
9	フィルター	PP樹脂	1	マンセル値3．2Y8．9/0．6

単位：mm

参考　相当隙間面積αA＝2．4cm^2（停止時）

名　　称			品　　番	
パイプファン（居室・トイレ・洗面所用）			FY-12PFE9D	
作成年月日	'15．12．22	尺　度	図　面	改訂NO．
改訂年月日		Free	整理番号 DJ-512	0
パナソニック エコシステムズ株式会社				

サイズA4