東芝換気扇応用部材
交換用フィルター

品番	部　品　名	材　　質
1	フィルター	ポリエステル樹脂

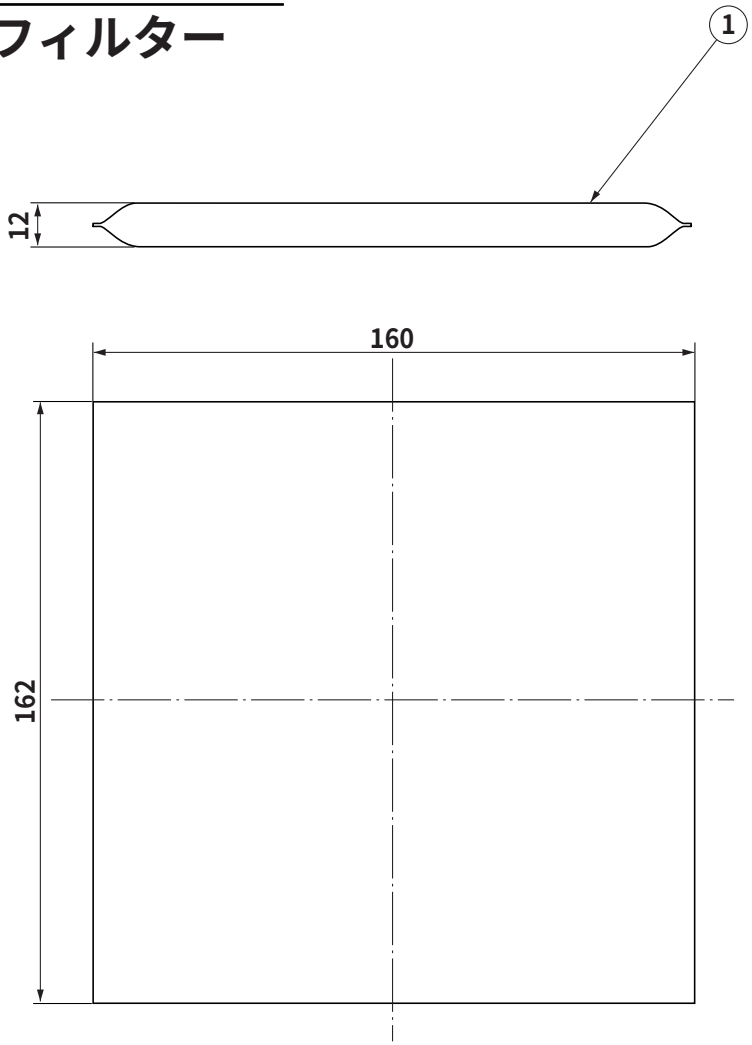

※本仕様は、改良のため変更することがありますのでご了承ください。

東芝キヤリア株式会社	形　　名	F-1SS
作成年月日　H.12.12.1	図面番号	TV000893

T41S676