東芝換気扇（ダクト用・低騒音形）

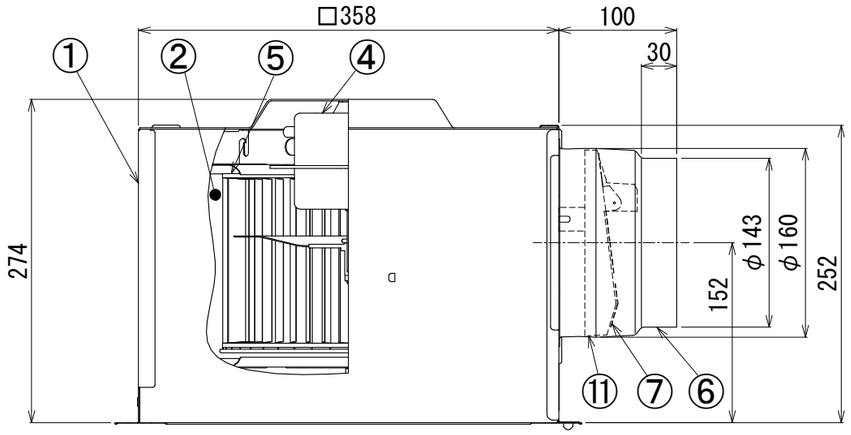

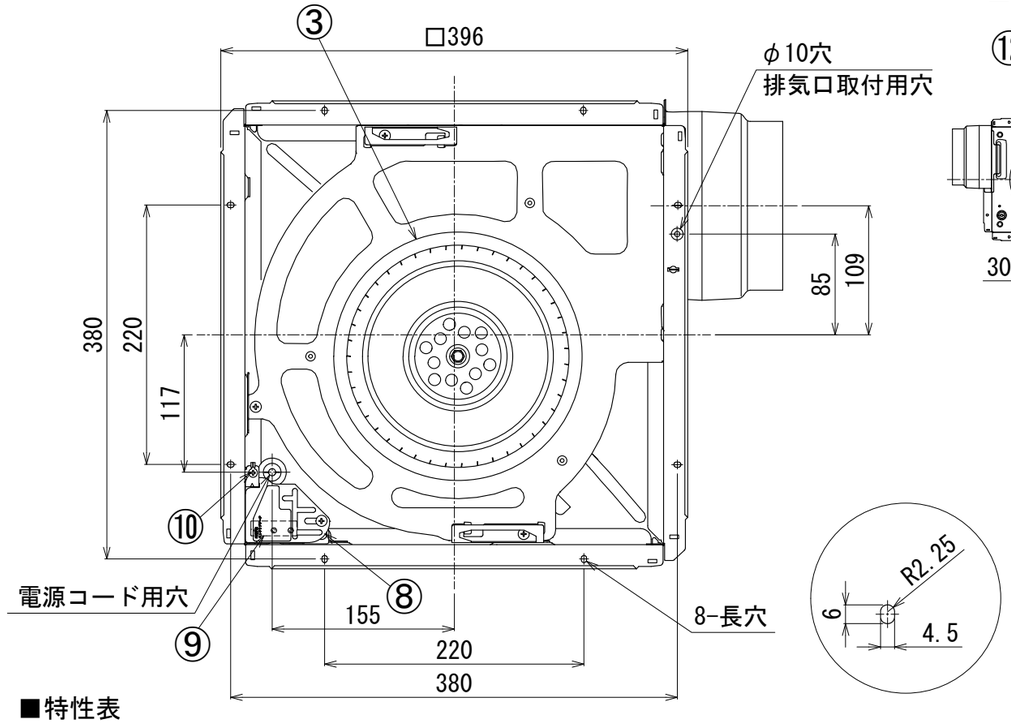

付　属　品
＊木ねじ…5本 （φ4×35L） ＊取付ボルト…1本

品番	部　品　名	材　　質	表面処理	色　　調
1	本体枠	鋼板	潤滑表面処理	
2	ケ―シング	鋼板		
3	ベルマウス	鋼板	潤滑表面処理	
4	モータ	4極コンデンサー誘導電動機		
5	羽根	鋼板		
6	排気口	鋼板		
7	シャッター	アルミニウム板		
8	電装カバー	鋼板	潤滑表面処理	
9	ＳＬ端子	AC300V 7A		
10	アース端子	銅合金	スズメッキ	
11	シャッターガイド	PP樹脂		
12	吊下金具	鋼板	三価メッキ	別売(DV-1T)

■吊下金具取付位置

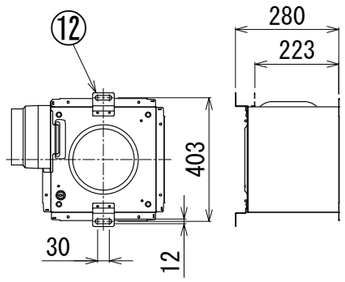

■結線図

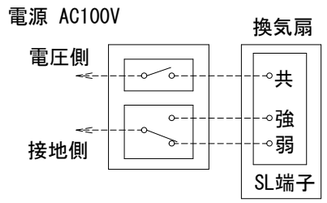

■静圧ー風量・騒音特性（DVF-XT23D φ150）
抵抗曲線はスパイラル管φ150の場合

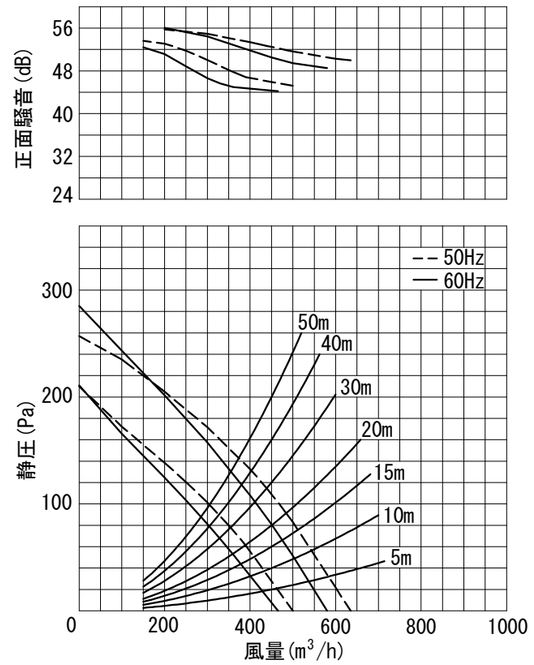

■設置場所に関するご注意

この換気扇は、本体カバー別売タイプ用のため、別途本体カバーが必要になります。本体カバーの種類によって使用用途がことなりますのでご注意ください。下記表の据付可能場所の天井に据付けてください。それ以外の用途には使用しないでください。故障の原因になります。（台所では使用できません。腐食（落下）、漏電（感電）、火災、早期故障の原因となります。）

適用本体カバー	据付可能場所		
	浴室	トイレ 洗面所	居間・店舗 事務所
DV-X23L	×	○	○
DV-X23RV	×	○	○
DV-X23RV(T)	×	○	○
DV-X23RV(K)	×	○	○
DV-X23FV	×	○	○
DV-X23P	×	○	○

■特性表

形名	方式	定格電圧(V)		周波数(Hz)	消費電力(W)	電流(A)	風量(m3/h) 0Pa	ダクト20m相当長	ダクト30m相当長	騒音(dB)	質量(kg)
DVF-XT23D	天井用	100	強	50	84	0.84	635	485	440	44	8.4
				60	94	0.94	580	450	415	42.5	
			弱	50	56	0.56	500	390	355	39	
				60	61	0.62	465	360	330	37.5	

電動機形式	4極コンデンサー誘導電動機	絶縁抵抗	10MΩ以上(500Vメガー)	耐電圧	AC1000V1分間

埋込寸法	36.3cm角
絶縁区分	E種

＊風量値は　JIS C-9603チャンバー方式による。
＊本仕様は改良のため変更することがありますのでご了承ください。
＊特性、静圧-風量・騒音特性は、スタンダード格子タイプ本体カバー(DV-X23L)を使用した場合の値です。
その他本体カバーの特性は、別売本体カバーの納入仕様書をご確認ください。
＊正面騒音は、室外側ダクト内音が測定室に出ないようにし、
本体カバー正面（下方）より1m離れた地点でのAレンジによる値です。

東芝キヤリア株式会社	形　　名	DVF-XT23D
作成年月日	H.28.6.1	図面番号	AV005278