東芝換気扇（ダクト用・低騒音形）

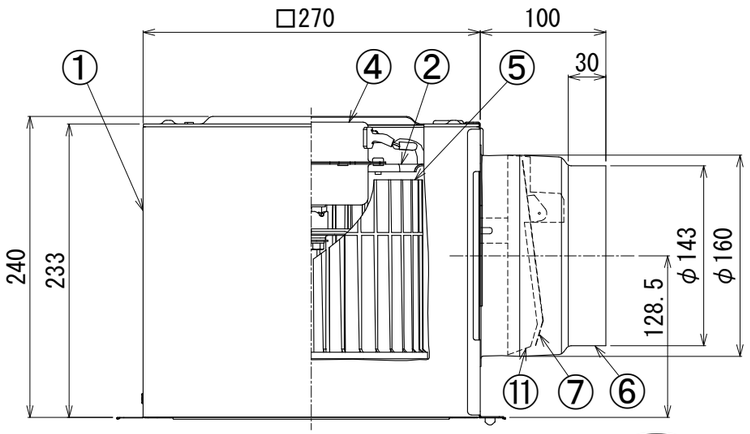

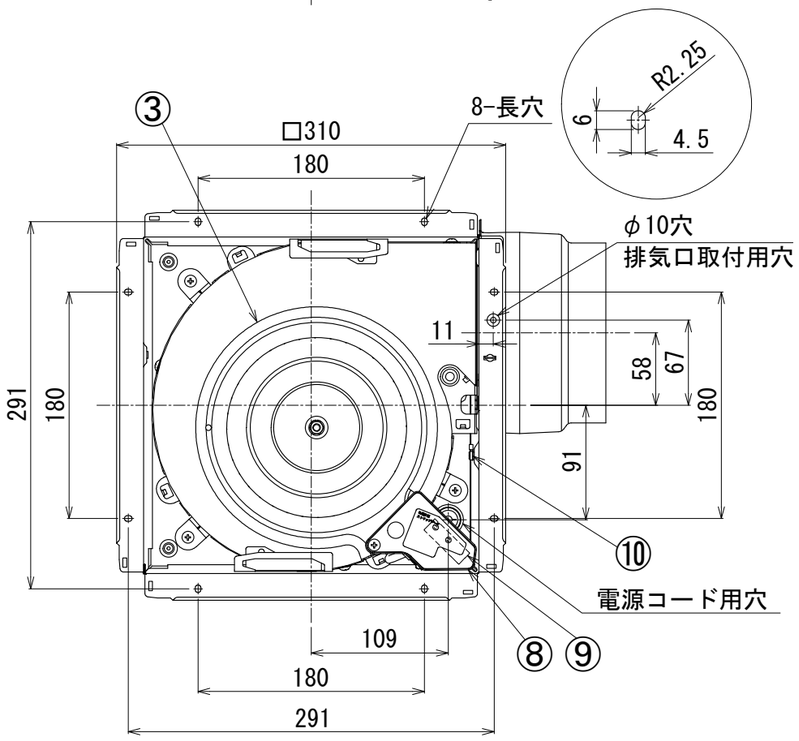

付　属　品
＊木ねじ…5本 （φ4×35L） ＊取付ボルト…1本

品番	部　品　名	材　　質	表面処理	色　　調
1	本体枠	鋼板	潤滑表面処理	
2	ケーシング	鋼板		
3	ベルマウス	鋼板	潤滑表面処理	
4	モータ	4極コンデンサー誘導電動機		
5	羽根	PP樹脂		
6	排気口	鋼板		
7	シャッター	アルミニウム板		
8	電装カバー	鋼板		
9	ＳＬ端子	AC300V 7A		
10	アース端子	銅合金	スズメッキ	
11	シャッターガイド	PP樹脂		
12	吊下金具	鋼板	三価メッキ	別売(DV-1T)

■吊下金具取付位置

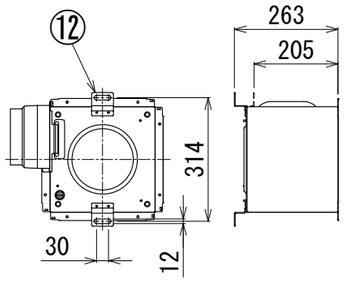

■結線図

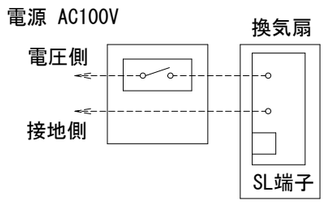

■静圧ー風量・騒音特性（DVF-XT18Q φ150）
抵抗曲線はスパイラル管φ150の場合

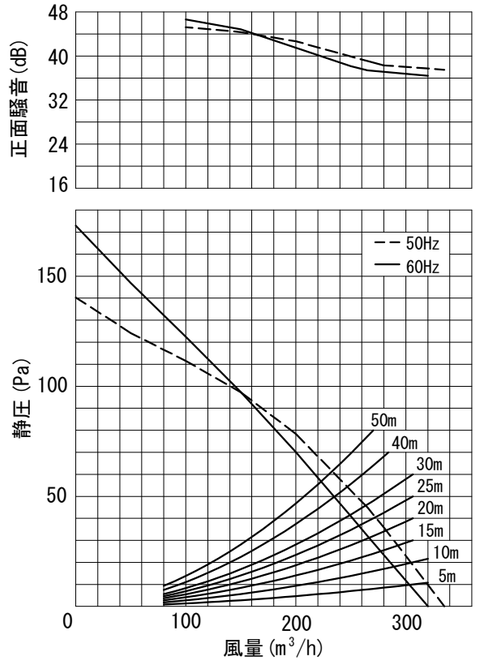

■設置場所に関するご注意

この換気扇は、本体カバー別売タイプ用のため、別途本体カバーが必要になります。本体カバーの種類によって使用用途がことなりますのでご注意ください。下記表の据付可能場所の天井に据付けてください。それ以外の用途には使用しないでください。故障の原因になります。（台所では使用できません。腐食（落下）、漏電（感電）、火災、早期故障の原因となります。）

適用本体カバー	据付可能場所		
	浴室	トイレ 洗面所	居間・店舗 事務所
DV-X18L	×	○	○
DV-X18RV	×	○	○
DV-X18RV(T)	×	○	○
DV-X18RV(K)	×	○	○
DV-X18FV	×	○	○
DV-X18P	×	○	○
DV-X18W	×	○	○
DV-X18W(T)	×	○	○

■特性表

形名	方式	定格電圧 (V)	周波数 (Hz)	消費電力 (W)	電流 (A)	風量(m3/h)			騒音 (dB)	質量 (kg)
						0Pa	ダクト20m相当長	ダクト30m相当長		
DVF-XT18Q	天井用	100	50	36	0.38	335	280	265	32.5	4.0
			60	36.5	0.39	320	265	250	31.5	

電動機形式	4極コンデンサー誘導電動機	絶縁抵抗	10MΩ以上 (500Vメガー)	耐電圧	AC1000V1分間

埋込寸法	27.5cm角
絶縁区分	E種

＊風量値は　JIS C-9603チャンバー方式による。
＊本仕様は改良のため変更することがありますのでご了承ください。
＊特性、静圧-風量・騒音特性は、スタンダード格子タイプ本体カバー(DV-X18L)を使用した場合の値です。
　その他本体カバーの特性は、別売本体カバーの納入仕様書をご確認ください。
＊正面騒音は、室外側ダクト内音が測定室に出ないようにし、
　本体カバー正面（下方）より1m離れた地点でのAレンジによる値です。

東芝キヤリア株式会社	形　　名	DVF-XT18Q
作成年月日	H.28.6.1	図面番号	AV005244