東芝換気扇（ダクト用・低騒音形）

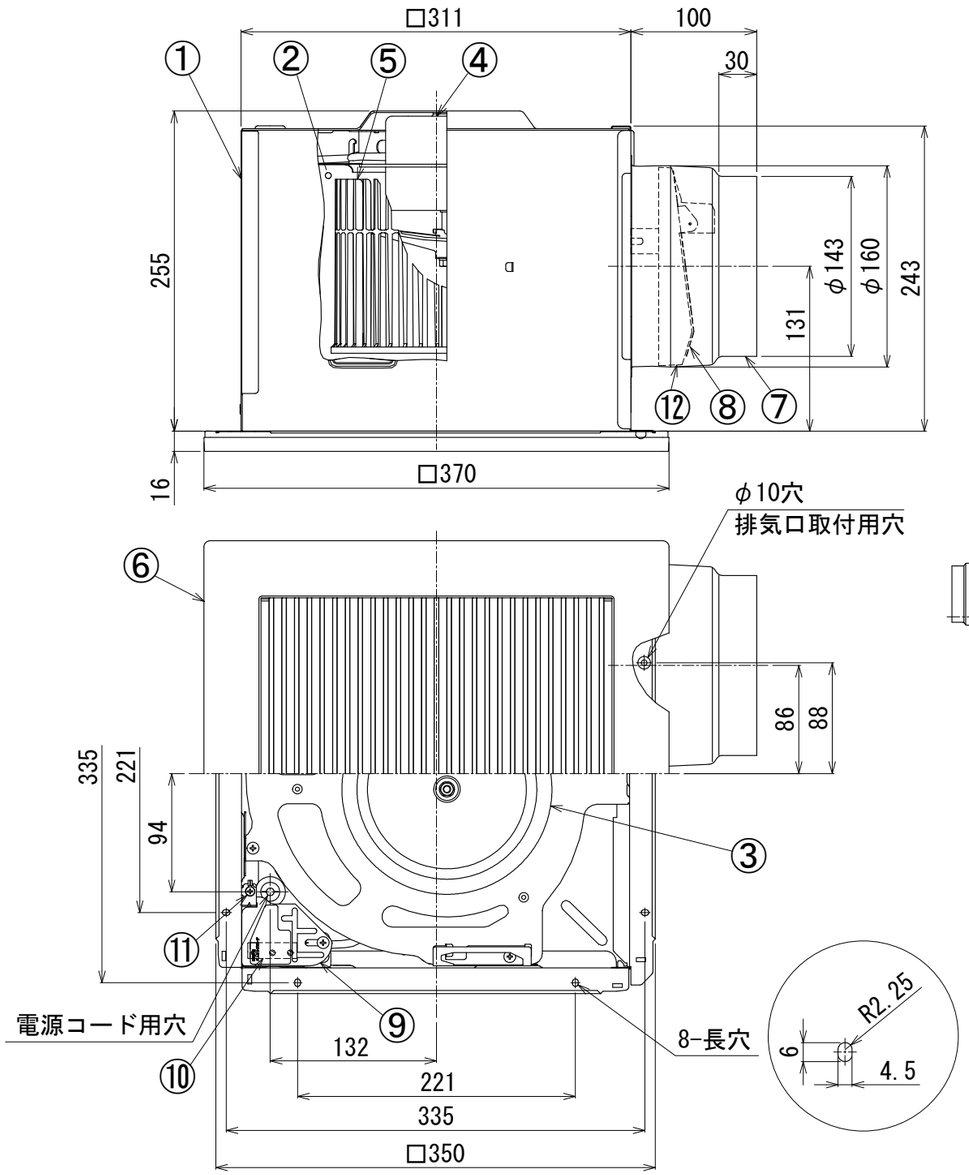

付　属　品
＊木ねじ…5本 （φ4×35L） ＊取付ボルト…1本

開口面積　508cm²

品番	部　品　名	材　　質	表面処理	色　　調
1	本体枠	鋼板	潤滑表面処理	
2	ケ―シング	鋼板		
3	ベルマウス	鋼板	潤滑表面処理	
4	モータ	4極コンデンサー誘導電動機		
5	羽根	PP樹脂		
6	本体カバー	ABS樹脂	艶なし	ﾏﾝｾﾙ2.5GY9.0/0.5
7	排気口	鋼板		
8	シャッター	アルミニウム板		
9	電装カバー	鋼板	潤滑表面処理	
10	ＳＬ端子	AC300V 7A		
11	アース端子	銅合金	スズメッキ	
12	シャッターガイド	PP樹脂		
13	吊下金具	鋼板	三価メッキ	別売(DV-1T)

■吊下金具取付位置

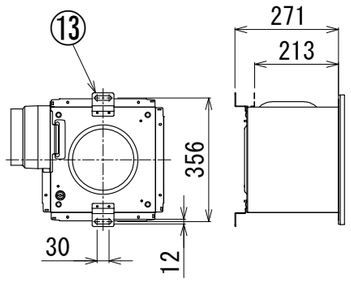

■結線図

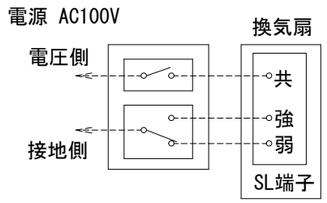

■静圧ー風量・騒音特性（DVF-T20RVQDA φ150）
抵抗曲線はスパイラル管φ150の場合

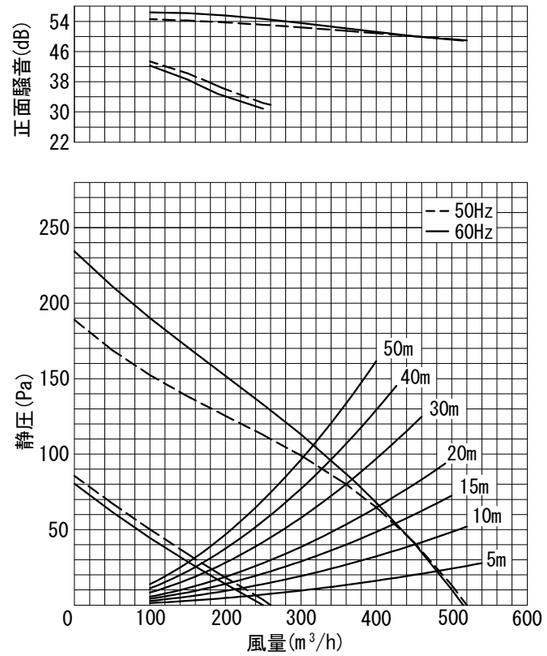

■設置場所に関するご注意

下記表の据付可能場所の天井に据付けてください。
それ以外の用途には使用しないでください。故障の原因になります。
（台所では使用できません。腐食（落下）、漏電（感電）、火災、早期故障の原因となります。）

据付可能場所		
浴室	トイレ 洗面所	居間・店舗 事務所
×	○	○

■特性表

形名	方式	定格電圧(V)		周波数(Hz)	消費電力(W)	電流(A)	風量(m3/h) 0Pa	ダクト20m相当長	ダクト30m相当長	騒音(dB)	質量(kg)
DVF-T20RVQDA	天井用	100	強	50	53	0.54	520	400	360	43	6.5
				60	61	0.64	515	400	370	42.5	
			弱	50	17.5	0.18	260	195	180	24.5	
				60	19	0.19	250	190	170	23.5	

電動機形式	4極コンデンサー誘導電動機	絶縁抵抗	10MΩ以上(500Vメガー)	耐電圧	AC1000V1分間

埋込寸法	31.6cm角
絶縁区分	E種

＊風量値は　JIS C-9603チャンバー―方式による。
＊本仕様は改良のため変更することがありますのでご了承ください。
＊正面騒音は、室外側ダクト内音が測定室に出ないようにし、
本体カバー正面（下方）より1m離れた地点でのAレンジによる値です。

東芝キヤリア株式会社	形　　名	DVF-T20RVQDA
作成年月日	H.28.6.14	図面番号	A V 0 0 5 2 7 1