東芝換気扇（ダクト用・低騒音形）

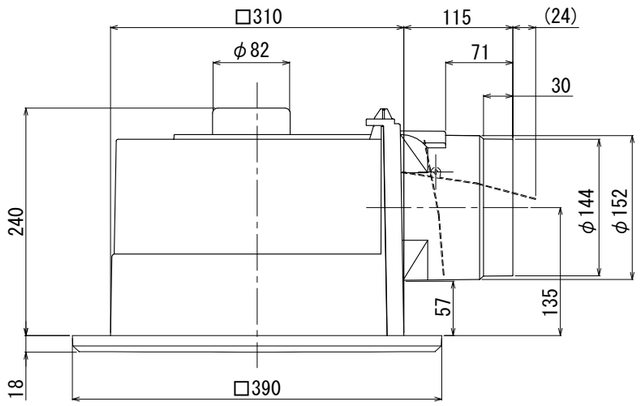

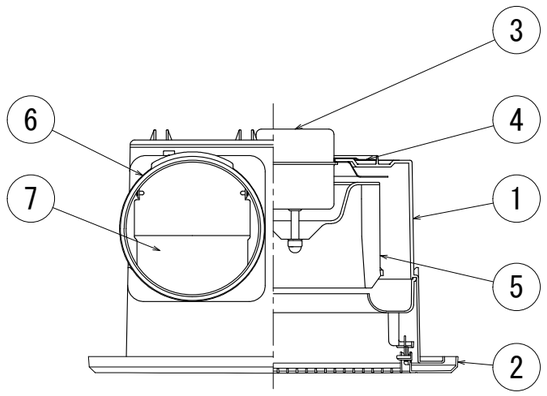

付属品
木ネジ…9本

品番	部 品 名	材 質	色 調
1	本体	合成樹脂	N1
2	本体カバー	合成樹脂	0.8GY9.0/0.5
3	モーター		
4	モーター取付板	鋼板	
5	羽根	合成樹脂	
6	排気口	合成樹脂	N1
7	シャッター	合成樹脂	
8	ＳＬ端子(連結端子)		

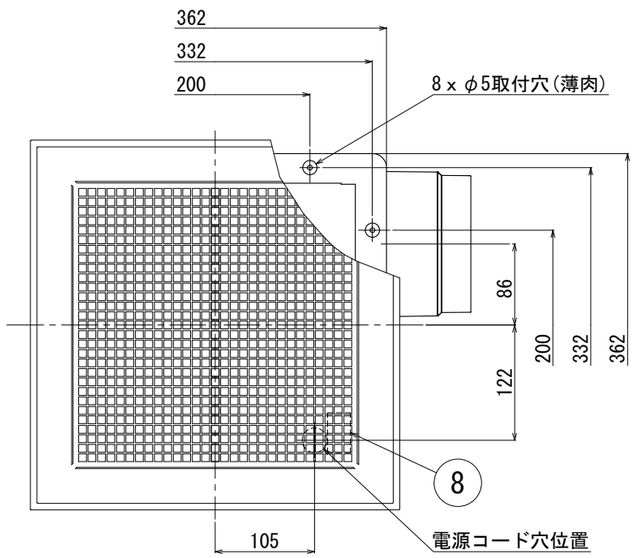

■ 吊下金具ＤＶ－５Ｔ（別売システム部材）

取付位置(２点吊り)
吊下金具を2組使用すると、4点吊りが可能です。
(2点吊りの場合は、対角の位置で吊ってください)

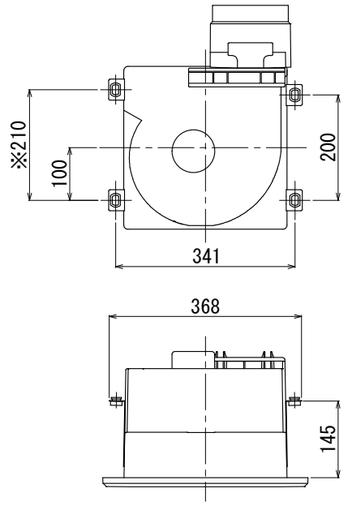

※図中左上の天吊金具の位置にご注意ください。

■ P-Q･騒音特性

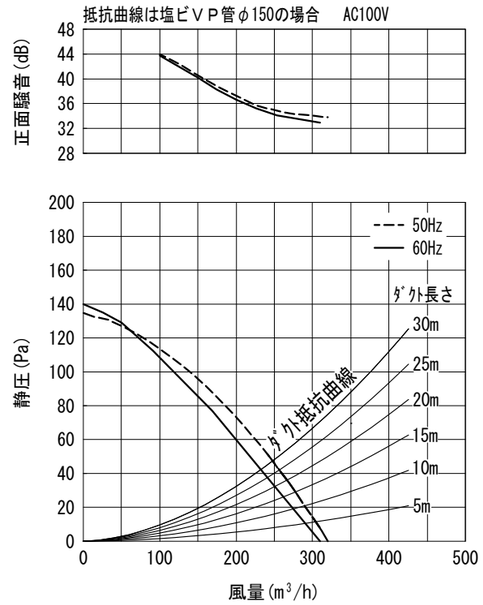

正面騒音は、室外側ダクト内音が測定室に出ないようにし、
グリル正面(下方)より1m離れた地点でのＡレンジによる値です。

■ 特性表

形名	方式	定格電圧 (V)	周波数 (Hz)	消費電力 (W)	電流 (A)	風量(m3/h) 0Pa	ﾀﾞｸﾄ20m 相当長	ﾀﾞｸﾄ30m 相当長	騒音 (dB)	質量 (kg)
DVF-18CH6	天井用	100	50	26	0.26	320	268	250	30.5	3.8
			60	29.5	0.295	310	253	232	29.5	

電動機形式	絶縁抵抗	耐電圧	埋込寸法	絶縁区分	開口面積
4極コンデンサー誘導電動機	10MΩ以上 (500Vメガー)	AC1000V 1分間	□316	E種	565cm²

※風量値は　JIS C-9603チャンバー方式による測定値です。
※天井埋込穴寸法 □３１６は野縁高さ４５以下、天井材含む寸法です。
●電源コードにヨリ線を使用する際は、棒状圧着端子をご使用ください。
●本仕様は改良のため変更することがありますのでご了承ください。

東芝キヤリア株式会社		形　名	DVF-18CH6
作成年月日	H30.4.1	図面番号	AV005423