東芝換気扇応用部材

有圧換気扇用防火ダンパー付給排気形ウェザーカバー（ステンレス製）

品番	部品名	材質	表面処理	色調
1	ウェザーカバー	SUS304		
2	フランジ	SUS304		
3	ダンパー	SUS304		
4	押え板	SUS304		
5	ダンパー受け	SUS304		
6	温度ヒューズ	72°C, 120°C		

※温度ヒューズは72°Cと120°Cを付属しています。
ご使用になる場所により、温度ヒューズを使い分けてご使用下さい。

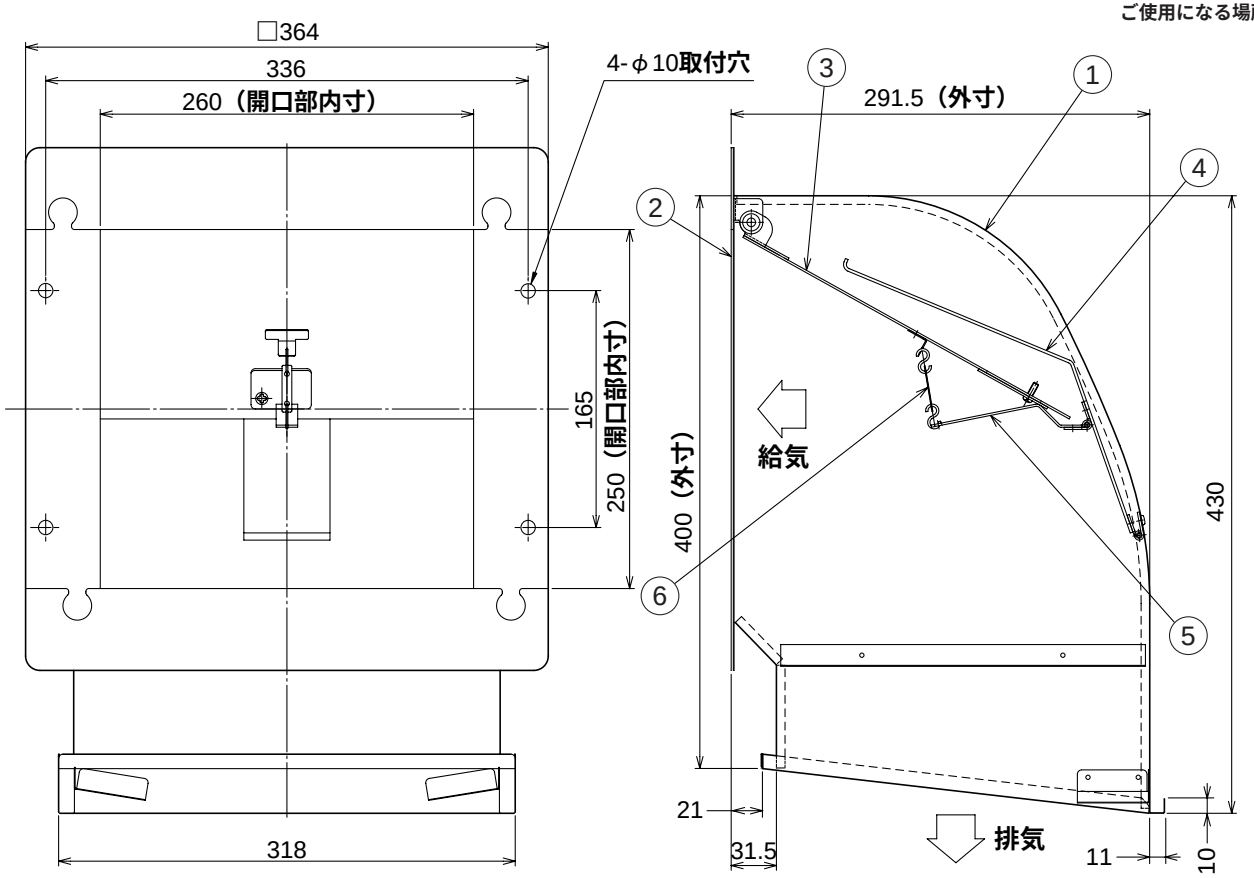

質量（kg）
3.8

■圧力損失曲線：排気

●C-25SDPU

※圧力損失係数　網なし　ζ＝4.51
防虫網　ζ＝7.10
防鳥網　ζ＝6.83

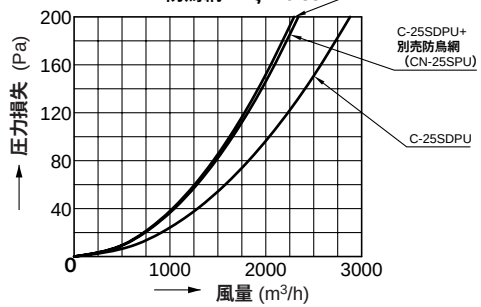

■圧力損失曲線：給気

●C-25SDPU

※圧力損失係数　網なし　ζ＝4.15
防虫網　ζ＝6.38
防鳥網　ζ＝6.02

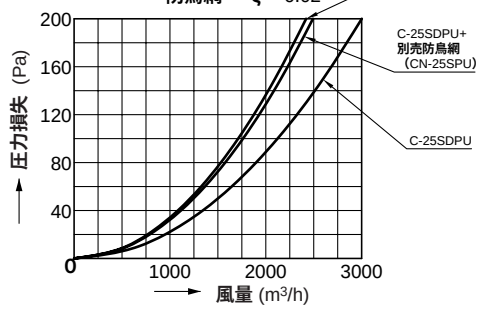

■温度ﾋｭｰｽﾞｻｰﾋﾞｽ部品ｺｰﾄﾞ No.

72℃…41178144
120℃…41178145

■ 建材試験センター試験成績番号

温度ヒューズ	温度ヒューズ作動試験	漏煙試験
72°C	第07A1047号	第07A1046号
120°C	第07A1048号	

※本仕様は改良のため変更することがありますのでご了承ください。

東芝キヤリア株式会社	形名	C-25SDPU
作成年月日 H.20.5.23	図面番号	TV001897