ケースブレーカ NCD－30S 商　品　図　面	NCD－30S No.　1 全　2

1．品番・定格

極数	品番	定格電圧	定格電流	定格遮断容量	適用電動機容量	搭載ブレーカ品番
2P	*BCDB230K9	AC200V	2A	AC200V IC2.5kA	200V　0.1kW	BCW22
	*BCDB230K9		3.2A		200V　0.2kW	BCW2032
	*BCDB230K9		4A		100V　0.1kW	BCW24
	*BCDB230K9		5A		200V　0.4kW	BCW25
	*BCDB230K9		6.3A		100V　0.2kW	BCW2063
	*BCDB230K9		8A		200V　0.75kW	BCW28
	*BCDB230K9		10A		100V　0.4kW	BCW210
	BCDB215K		15A		100V　0.75kW	BCW215
	BCDB220K		20A		—	BCW220
	BCDB230K		30A		—	BCW230
3P	*BCDB330K9		1.4A		200V　0.2kW	BCW3014
	*BCDB330K9		2.5A		200V　0.4kW	BCW3025
	*BCDB330K9		4A		200V　0.75kW	BCW34
	*BCDB330K9		5.5A		200V　1.0kW	BCW3055
	*BCDB330K9		7.1A		200V　1.5kW	BCW3071
	*BCDB330K9		9A		200V　1.9kW	BCW39
	*BCDB330K9		10A		200V　2.2kW	BCW310
	BCDB315K		15A		200V　3.7kW	BCW315
	BCDB320K		20A		—	BCW320
	*BCDB330K9		25A		200V　5.5kW	BCW325
	BCDB330K		30A		200V　7.5kW	BCW330
・製品重量　　:約1，500g／2P、　約1，650g／3P						

注）*が付いた品番は組替品番です。ご注文の際は、組替品番及び搭載ブレーカ品番をご指定下さい。

様	制定日	2008年　4月　1日					
△1 2008/10/01　ブランド変更のため	部長	矢野	課長	大澤	検印	大澤	作成	石黒
△							
△							
△	パナソニック電工株式会社						

ケースブレーカ NCD－30S 商　品　図　面	NCD－30S No.　2 全　2

2. 図面

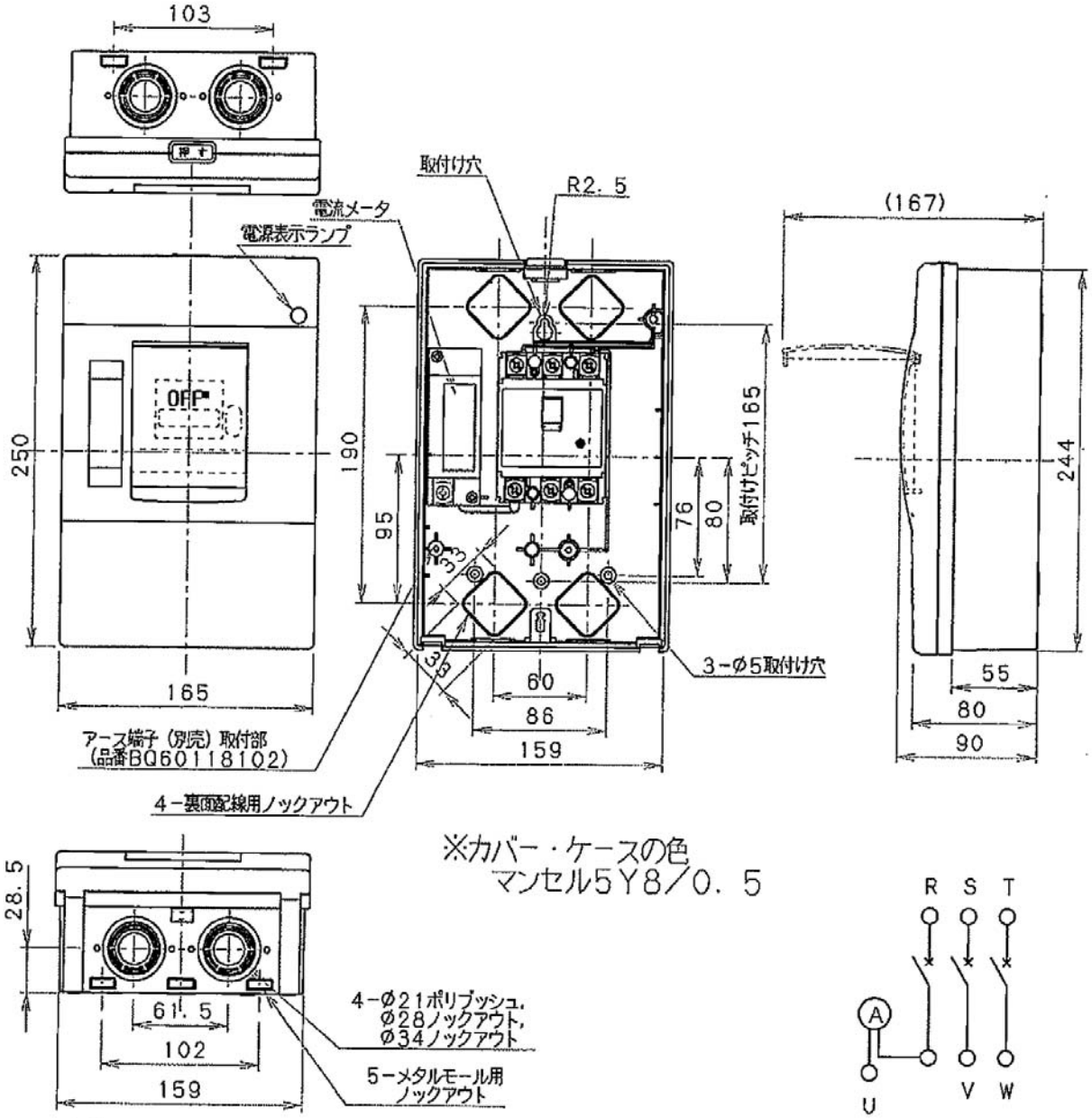

※カバー・ケースの色
マンセル5Y8／0.5

□ 取付けネジ（推奨）
○ Mねじ　M4（×L15）　または　木ネジ　呼び4.1（×L20）

□ 標準締め付けトルク
○ 搭載ブレーカ端子部：2.5～3.5 N・m
○ 本体取付け部　　：1.3～1.7 N・m