ケースブレーカ NCD－30

商　品　図　面

NCD－30

No.　1

全　2

1．品番・定格

極数	品番・品名	定格電圧	定格電流	定格遮断容量	適用電動機容量	搭載ブレーカ品番
2P	*BCD230K9	AC200V	2A	AC200V IC2.5kA	200V　0.1kW	BCW22
	*BCD230K9		3.2A		200V　0.2kW	BCW2032
	*BCD230K9		4A		100V　0.1kW	BCW24
	*BCD230K9		5A		200V　0.4kW	BCW25
	*BCD230K9		6.3A		100V　0.2kW	BCW2063
	*BCD230K9		8A		200V　0.75kW	BCW28
	*BCD230K9		10A		100V　0.4kW	BCW210
	BCD215K		15A		100V　0.75kW	BCW215
	BCD220K		20A		—	BCW220
	BCD230K		30A		—	BCW230
3P	BCD3014K		1.4A		200V　0.2kW	BCW3014
	BCD3025K		2.5A		200V　0.4kW	BCW3025
	BCD34K		4A		200V　0.75kW	BCW34
	BCD3055K		5.5A		200V　1.0kW	BCW3055
	BCD3071K		7.1A		200V　1.5kW	BCW3071
	BCD39K		9A		200V　1.9kW	BCW39
	BCD310K		10A		200V　2.2kW	BCW310
	BCD315K		15A		200V　3.7kW	BCW315
	BCD320K		20A		—	BCW320
	BCD325K		25A		200V　5.5kW	BCW325
	BCD330K		30A		200V　7.5kW	BCW330
・製品重量　　：約600g／2P、　約700g／3P						

注）ご注文の際は、組替品番及び搭載ブレーカ品番アース端子付とご指定ください。

	様	制定日		2008年　4月　1日					
△1	2008/10/01　ブランド変更のため	部長	矢野	課長	大彗	検印	大彗	作成	石黒
△									
△									
△		パナソニック電工株式会社							

2. 図面

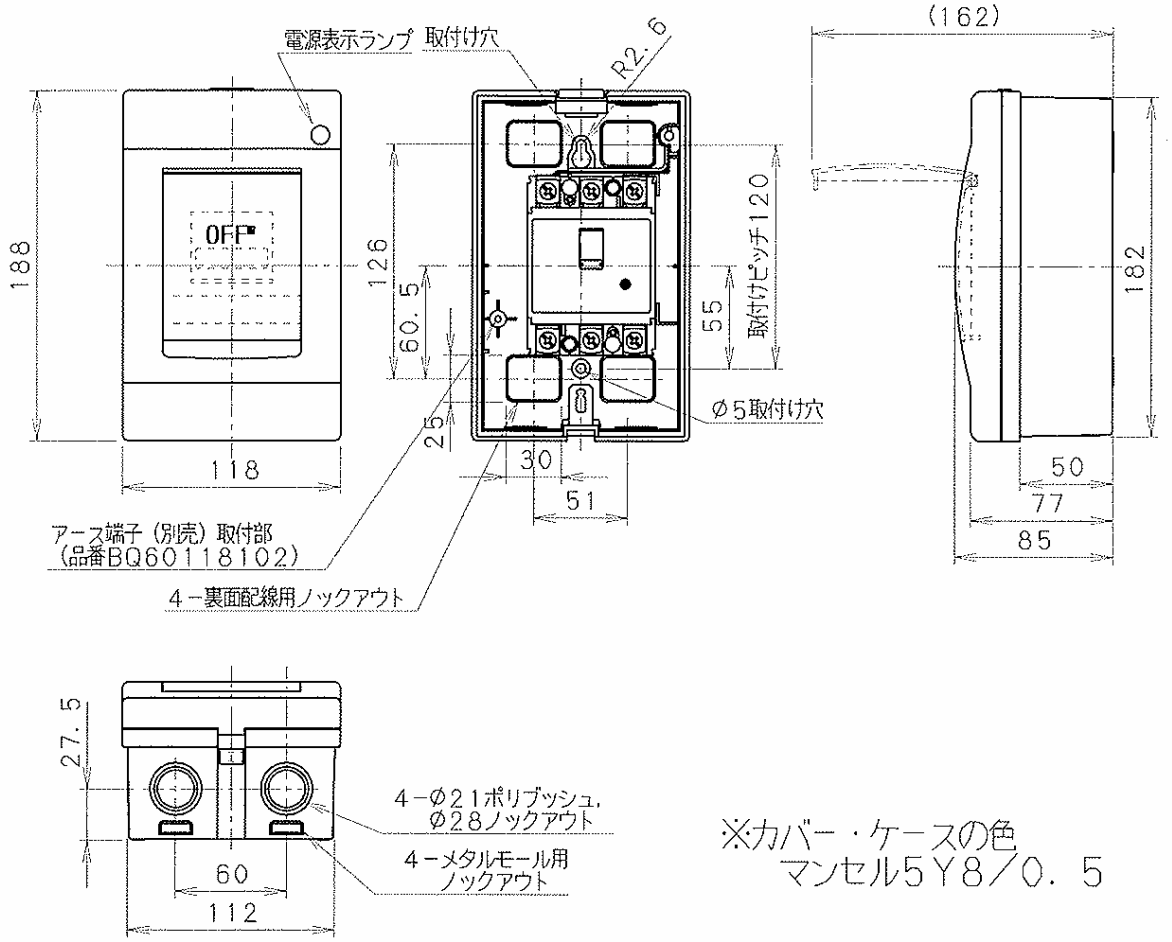

※カバー・ケースの色
マンセル5Y8／0.5

□ 取付けネジ（推奨）

○ M4（×L15）　または　木ネジ　呼び4.1（×L20）

□ 標準締め付けトルク

○ 搭載ブレーカ端子部：2.5～3.5　N・m

○ 本体取付け部　　：1.3～1.7　N・m