［単3中性線欠相保護付］

漏電ブレーカ BJW－60N

商　品　図　面

BJW－60N

No.　1

全　2

1．品番・定格

極数	品番	定格電流	定格感度電流	定格不動作電流	製品重量
3P	BJW 340315	40 A	30 mA	15 mA	0.5kg
	BJW 340415		100 mA	50 mA	
	BJW 350315	50 A	30 mA	15 mA	
	BJW 350415		100 mA	50 mA	
	BJW 36035	60 A	30 mA	15 mA	
	BJW 36045		100 mA	50 mA	

・定格電圧　：1φ3W　50／60Hz　AC100／200V
・定格遮断容量　：Icu5kA
・漏電動作時間　：0．1秒以内（高速型）
・過電圧動作時間　：0．5秒以内
・動作過電圧　：135V
・不動作過電圧　：125V

様		制定日		2008年　4月　1日					
△1	2008/10/01　ブランド変更のため	部長	矢野	課長	大井	検印	大井	作成	大竹
△									
△									
△		パナソニック電工株式会社							

※ブランドが混在することがありますが品質性能上の差はございません

［単3中性線欠相保護付］

漏電ブレーカ BJW－60N

商　品　図　面

BJW－60N	
No.	2
全	2

2. 図面

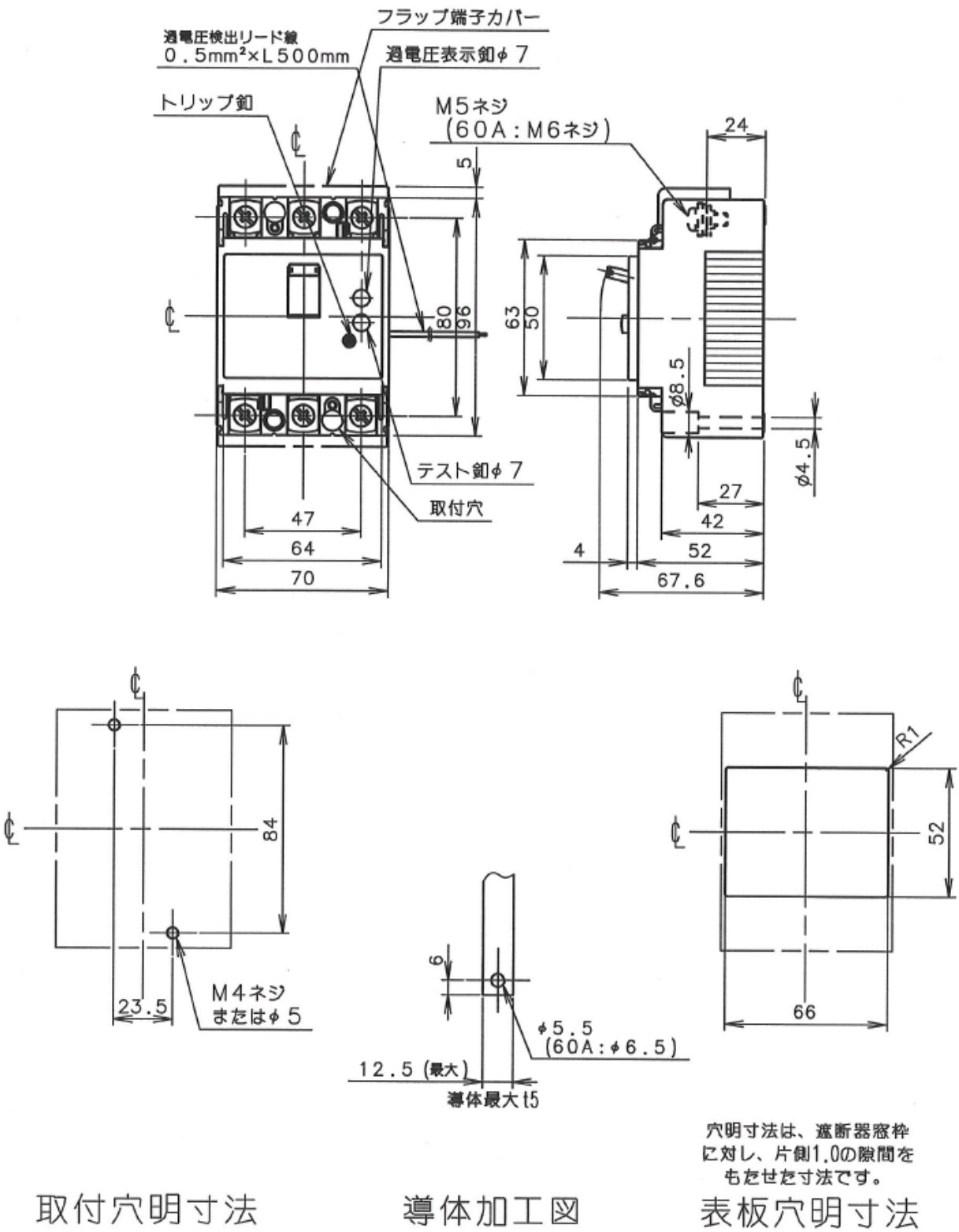

パナソニック電工株式会社

※ブランドが混在することがありますが品質性能上の差はございません