［モータ保護兼用］

漏電ブレーカ BJW－60

商　品　図　面

BJW－60

No.　1

全　2

1．品番・定格

極数	品番	定格電流	定格感度電流	定格不動作電流	適用電動機容量
2P	BJW 24031	40A	30mA	15mA	－
	BJW 24041		100mA	50mA	
	BJW 25031	50A	30mA	15mA	
	BJW 25041		100mA	50mA	
	BJW 2603	60A	30mA	15mA	
	BJW 2604		100mA	50mA	
3P	BJW 34031	40A	30mA	15mA	－
	BJW 34041		100mA	50mA	
	BJW 35031	50A	30mA	15mA	200V 11 kW相当
	BJW 35041		100mA	50mA	
	BJW 3603	60A	30mA	15mA	200V 15 kW相当
	BJW 3604		100mA	50mA	

・定格電圧　：1φ2W 50／60Hz（2P）　3φ3W 50／60Hz（3P）
AC100－200V両用　（使用可能電圧範囲　AC80～242V）
・漏電動作時間　：0．1秒以内（高速型）
・定格遮断容量　：Icu5kA／AC100V　Icu5kA／AC200V
・製品重量　：0．4kg／2P　0．5kg／3P

	様	制定日		2008年　4月　1日					
△1	2008/10/01　ブランド変更のため	部長	矢野	課長	大井	検印	大井	作成	大竹
△									
△									
△		パナソニック電工株式会社							

※ブランドが混在することがありますが品質性能上の差はございません

［モータ保護兼用］

漏電ブレーカ BJW－60

商　品　図　面

BJW－60	
No.	2
全	2

2. 図面

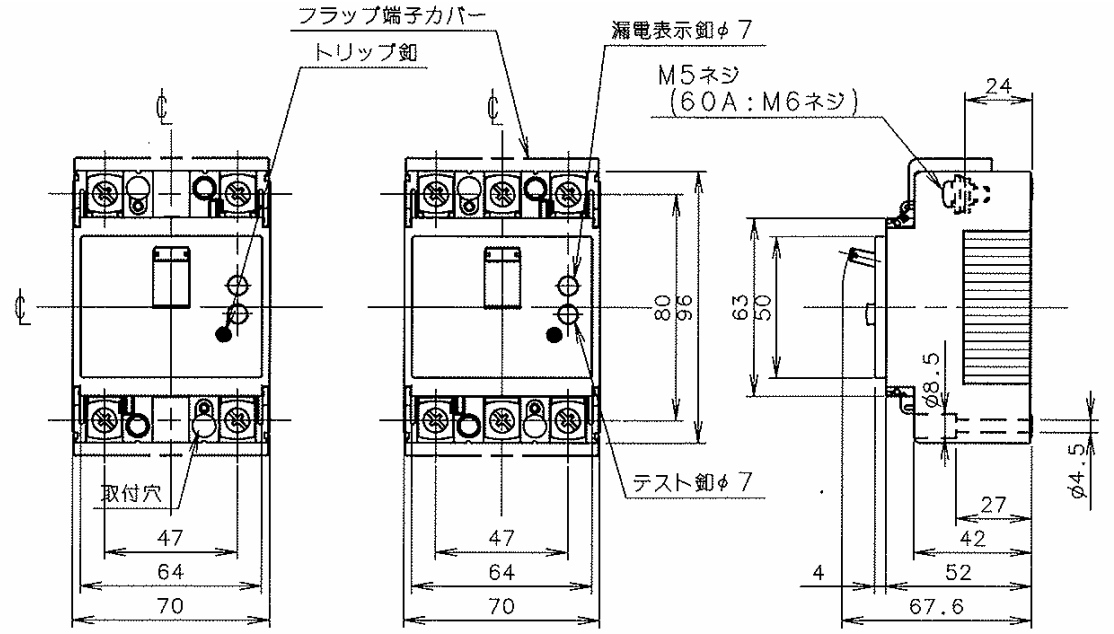

2P　　3P

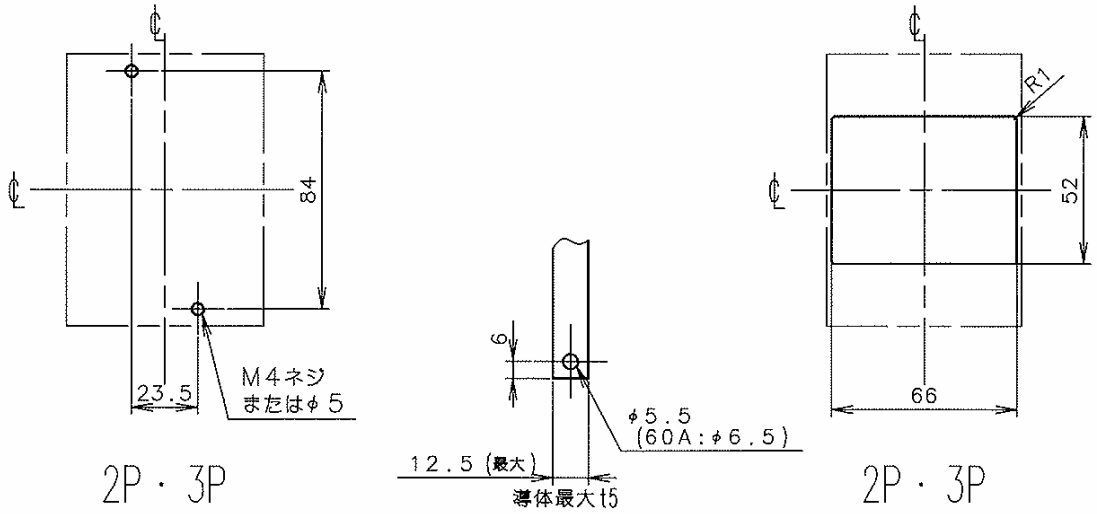

2P・3P　　2P・3P

穴明寸法は、遮断器窓枠に対し、片側1.0の隙間をもたせた寸法です。

取付穴明寸法　　導体加工図　　表板穴明寸法

パナソニック電工株式会社

※ブランドが混在することがありますが品質性能上の差はございません