［単3中性線欠相保護付］

漏電ブレーカ BJW－30N

商　品　図　面

BJW－30N

No.　1

全　2

1．品番・定格

極数	品番	定格電流	定格感度電流	定格不動作電流	適用電動機容量
3P	BJW 32025	20 A	15 mA	7.5 mA	0.5kg
	BJW 32035		30 mA	15 mA	
	BJW 33025	30 A	15 mA	7.5 mA	
	BJW 33035		30 mA	15 mA	

・定格電圧　　:1φ3W　50／60Hz　AC100／200V
・定格遮断容量　:Icu2．5kA
・漏電動作時間　:0．1秒以内（高速型）
・過電圧動作時間　:0．5秒以内
・動作過電圧　　:135V
・不動作過電圧　:125V

	様	制定日		2008年　4月　1日					
△1	2008/10/01　ブランド変更のため	部長	矢野	課長	大井	検印	大井	作成	大竹
△									
△									
△		パナソニック電工株式会社							

※ブランドが混在することがありますが品質性能上の差はございません

［単3中性線欠相保護付］

漏電ブレーカ BJW－30N

商　品　図　面

BJW－30N	
No.	2
全	2

2. 図面

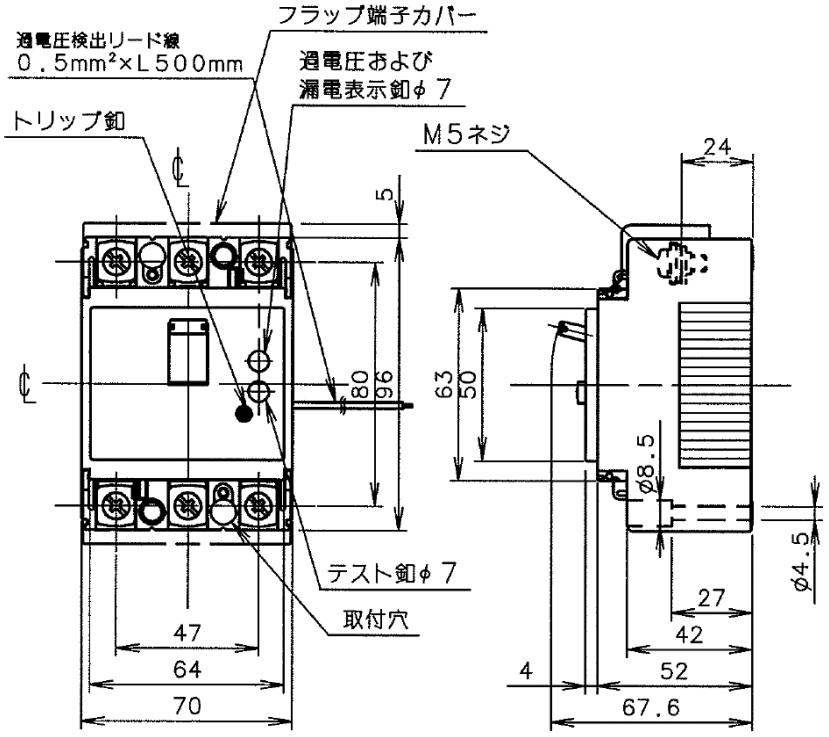

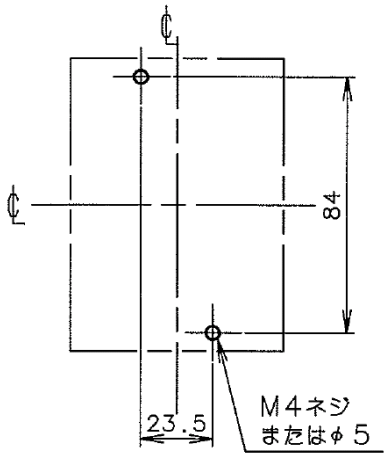

取付穴明寸法

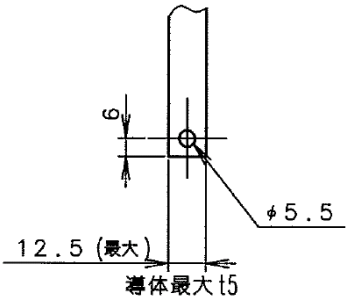

導体加工図

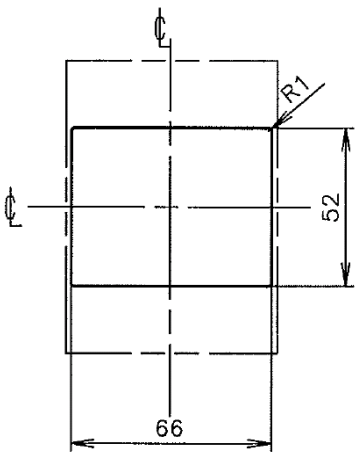

穴明寸法は、遮断器窓枠に対し、片側1.0の隙間をもたせた寸法です。

表板穴明寸法

パナソニック電工株式会社

※ブランドが混在することがありますが品質性能上の差はございません