［モータ保護兼用］

漏電ブレーカ BJW－125

商　品　図　面

BJW－125

No.　1

全　2

1．品番・定格

極数	品番	定格電流	定格感度電流	定格不動作電流	適用電動機容量
2P	BJW 26031K	60 A	30 mA	15 mA	―
	BJW 26091K		100/200/500 mA	50/100/250 mA	
	BJW 27531K	75 A	30 mA	15 mA	
	BJW 27591K		100/200/500 mA	50/100/250 mA	
	BJW 21003K	100 A	30 mA	15 mA	
	BJW 21009K		100/200/500 mA	50/100/250 mA	
	BJW 21253K	125 A	30 mA	15 mA	
	BJW 21259K		100/200/500 mA	50/100/250 mA	
3P	BJW 36031K	60 A	30 mA	15 mA	200V 15 kW相当
	BJW 36091K		100/200/500 mA	50/100/250 mA	
	BJW 37531K	75 A	30 mA	15 mA	200V 19 kW相当
	BJW 37591K		100/200/500 mA	50/100/250 mA	
	BJW 31003K	100 A	30 mA	15 mA	200V 22 kW相当
	BJW 31009K		100/200/500 mA	50/100/250 mA	
	BJW 31203K	120 A	30 mA	15 mA	―
	BJW 31209K		100/200/500 mA	50/100/250 mA	
	BJW 31253K	125 A	30 mA	15 mA	200V 30 kW相当
	BJW 31259K		100/200/500 mA	50/100/250 mA	

・定格電圧　　：1φ2W 50／60Hz(2P)　3φ3W 50／60Hz(3P)
　　AC100－200V両用（使用可能電圧範囲　AC80～242V）
・漏電動作時間　：0．1秒以内（高速型）
・定格遮断容量　：Icu25kA／AC100V　Icu25kA／AC200V
・製品重量　　：0．6kg

	様	制定日		2008年　6月　16日					
1	2008/10/01　ブランド変更のため	部長	矢野	課長	大芽	検印	大芽	作成	大竹
		パナソニック電工株式会社							

［モータ保護兼用］

漏電ブレーカ BJW－125

商　品　図　面

BJW－125	
No.	2
全	2

2. 図面

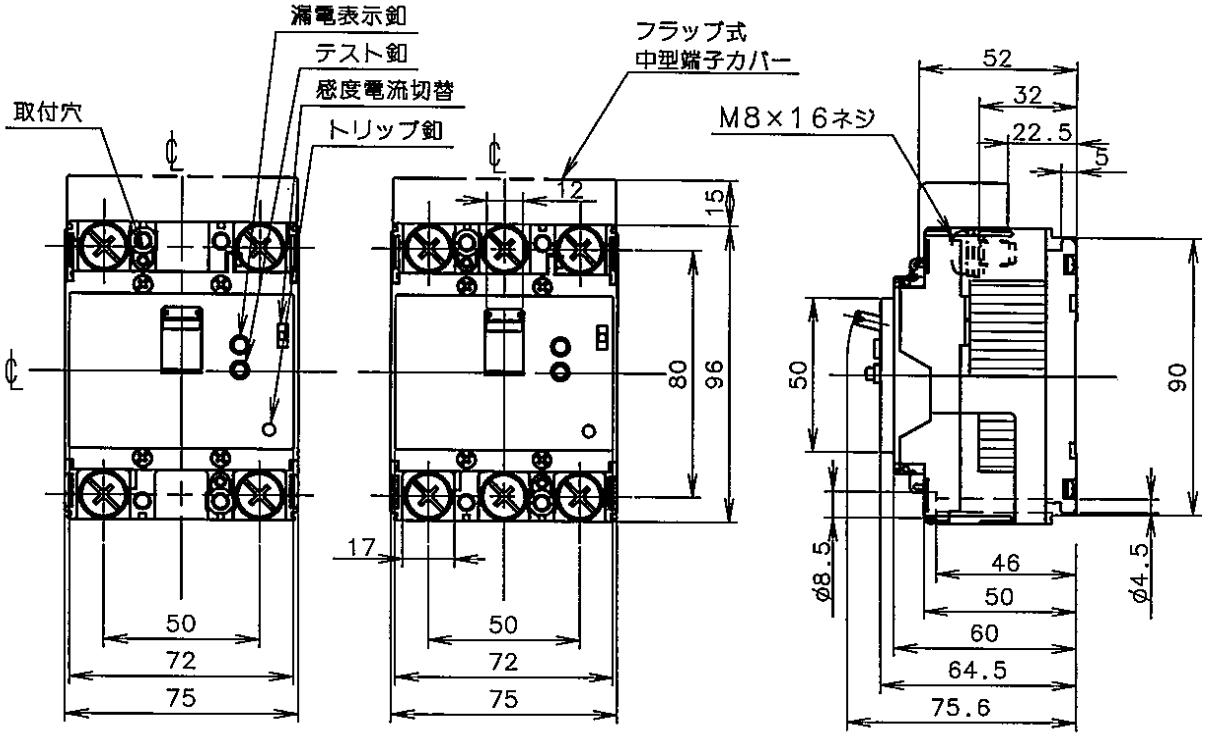

2P　　3P

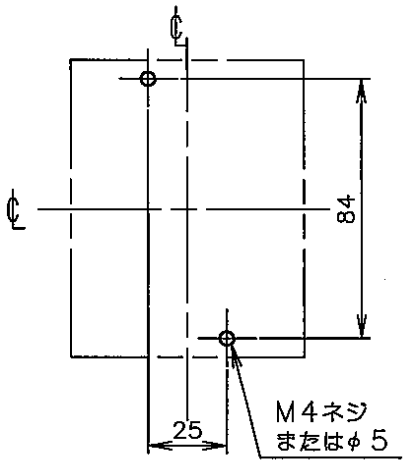

2P・3P

取付穴明寸法

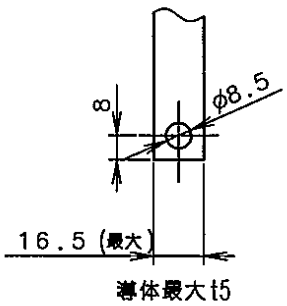

導体加工図

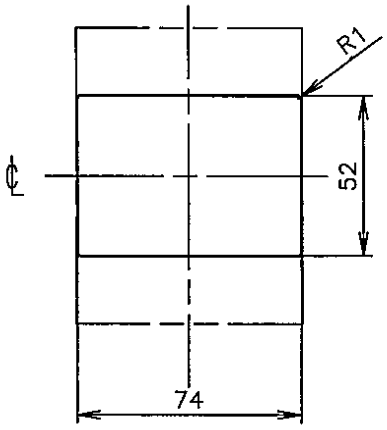

2P・3P

穴明寸法は、遮断器窓枠に対し、片側1.0の隙間をもたせた寸法です。

表板穴明寸法