〔モータ保護兼用〕

# サーキットブレーカ BCW－60

# 商　品　図　面

BCW－60

No.　1

全　2

1. 品番・定格

| 極数 | 品番 | 定格電流 | 定格絶縁電圧 | 定格遮断容量 | 適用電動機容量 |
|---|---|---|---|---|---|
| 2P | BCW 2401 | 40A | AC600V | JIS C8201-2-1 Ann2<br>Ue　Icu<br>・AC415V　2.5kA<br>・AC200V　5kA<br>・AC100V　5kA | ― |
| | BCW 2501 | 50A | | | |
| | BCW 260 | 60A | | | |
| 3P | BCW 3401 | 40A | | | ― |
| | BCW 3501 | 50A | | | 200V　11 kW相当 |
| | BCW 360 | 60A | | | 200V　15 kW相当 |

・製品重量　　:0. 3kg／2P　　0. 4kg／3P

| | | | | | | | | | |
|---|---|---|---|---|---|---|---|---|---|
| | 様 | 制定日 | | 2008年　4月　1日 | | | | | |
| △1 | 2008/10/01　ブランド変更のため | 部長 | 矢野 | 課長 | 大芦 | 検印 | 大芦 | 作成 | 大竹 |
| △ | | | | | | | | | |
| △ | | | | | | | | | |
| △ | | パナソニック電工株式会社 | | | | | | | |

※ブランドが混在することがありますが品質性能上の差はございません

〔モータ保護兼用〕

# サーキットブレーカ BCW－60

## 商　品　図　面

| BCW－60 |
|---|
| No. 2 |
| 全 2 |

2. 図面

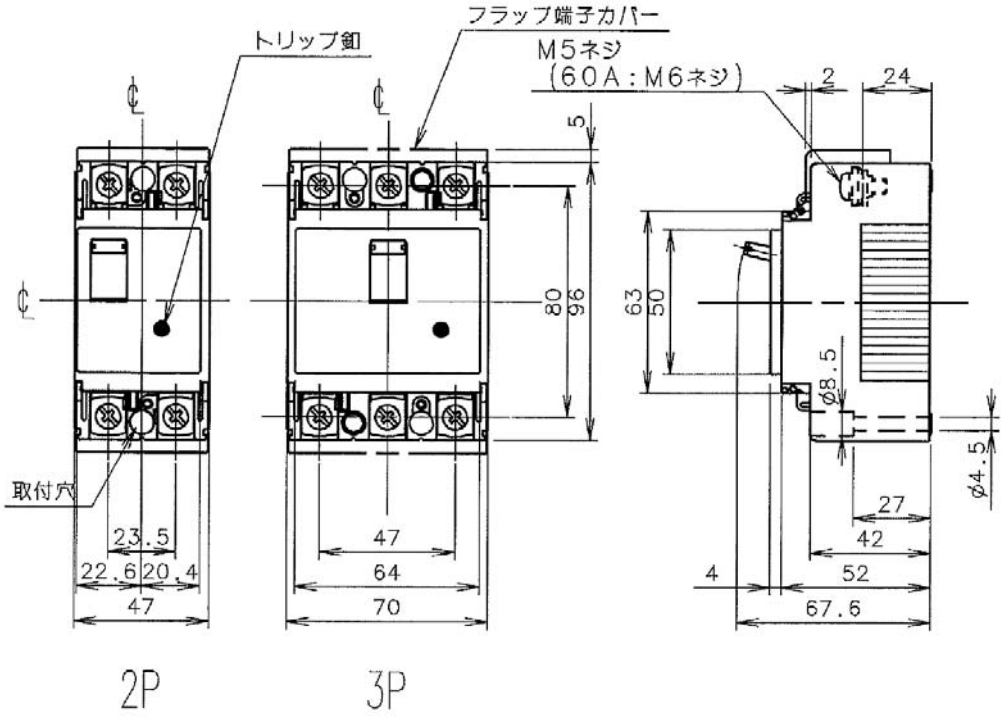


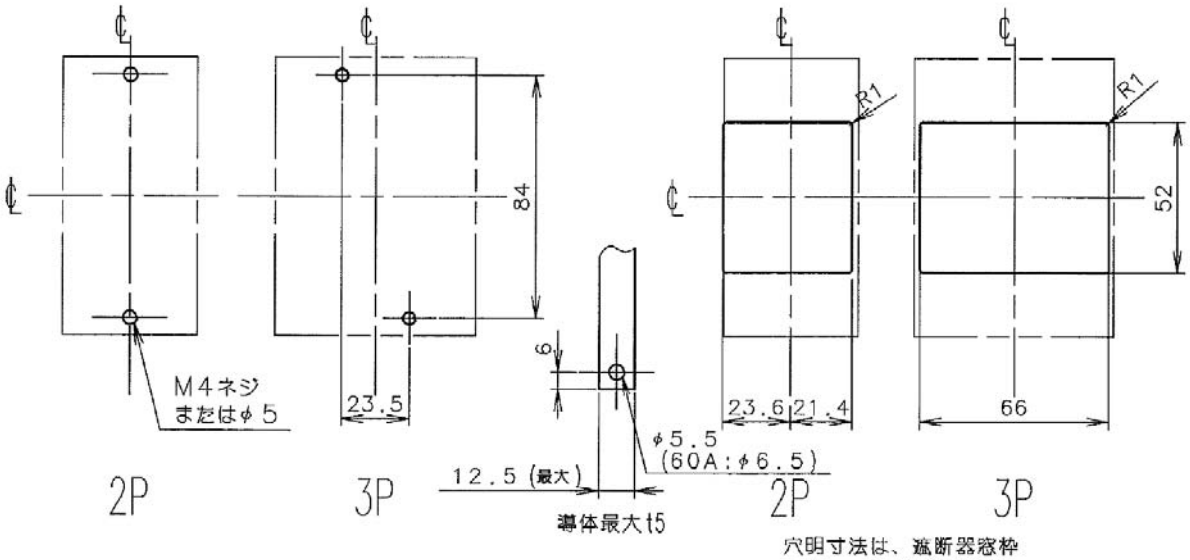


穴明寸法は、遮断器窓枠に対し、片側1.0の隙間をもたせた寸法です。

取付穴明寸法　　導体加工図　　表板穴明寸法

パナソニック電工株式会社

※ブランドが混在することがありますが品質性能上の差はございません